SIMOP

TECHNOLÓGIE PRE OCHRANU ŽIVOTNÉHO PROSTREDIA

- ZÁSOBNÍKY DAŽĎOVEJ VODY A NÁDRŽE PRE VŠETKY TYPY VÔD
- ODLUČOVAČE ROPNÝCH PRODUKTOV
- LAPAČE TUKOV
- ČISTIČKY ODPADOVÝCH VÔD DO 20 EO
- ČISTIČKY ODPADOVÝCH VÔD NAD 20 EO
- PREČERPÁVACIE STANICE

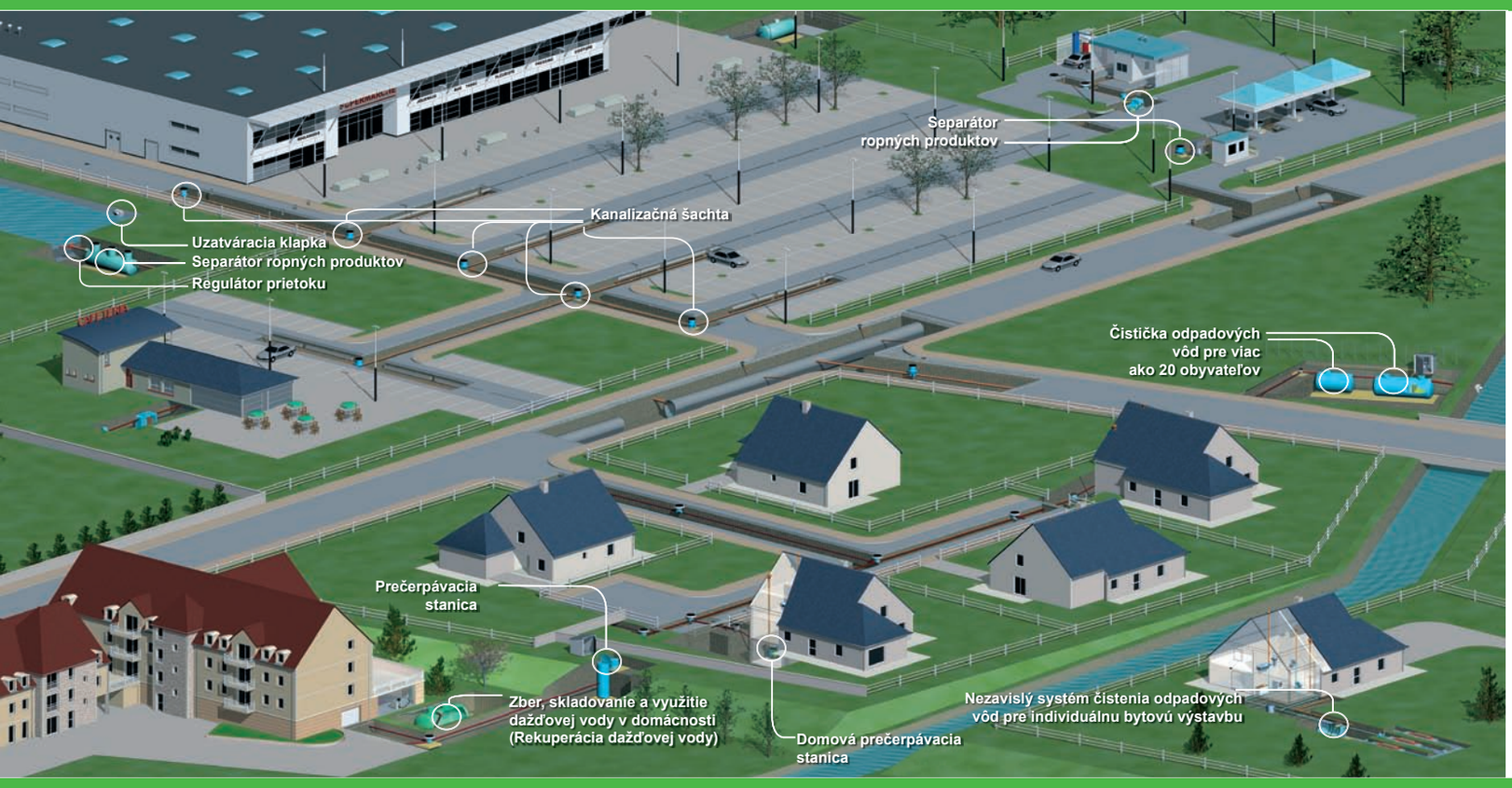

To najlepšie našej zemi

SIMOP

TECHNOLÓGIE PRE OCHRANU ŽIVOTNÉHO PROSTREDIA

Priemyselná 720
072 22 Strážske
SLOVENSKO
TEl. +421 566 884 025
+421 948 093 792
Fax +421 566 884 026
www.simop.sk
e-mail: simop@simop.sk

Certifikát ISO 9001

ISO 9001
BUREAU VERITAS
Certification

To najlepšie našej zemi

Spoločnosť SIMOP ponúka riešenia pre oblasti:

Zásobníky na dažďovú vodu a nádrže na všetky typy vôd

Odlučovače ropných látok

Lapače tukov

Čističky odpadových vôd do 20 EO

Čističky odpadových vôd nad 20 EO

Prečerpávacie stanice

To najlepšie našej zemi

HISTÓRIA SPOLOČNOSTI SIMOP

Spoločnosť SIMOP od roku 1975 navrhuje, vyrába a zavádza na trh výrobky pre ochranu životného prostredia. S vyše 40 ročnými skúsenosťami je SIMOP lídrom na trhu, predovšetkým vďaka rozmanitosti svojich produktov a vysokej odbornej úrovni prefabrikovaných riešení v oblasti stavebného priemyslu.

Výkonné konštrukčné oddelenie

Konštrukčné oddelenie spoločnosti SIMOP so svojim inovačným duchom už 40 rokov predstavuje vrchol nových techník a technológií.

Intenzita výskumných činností a rozvoja umožňuje neustále vyvíjať už existujúce výrobky a pravidelne zavádzať na trh spoľahlivé a trvalé riešenia, ktoré prispievajú k zlepšovaniu životného prostredia.

Certifikovaná testovacia základňa

Každý nový výrobok je pred uvedením na trh podrobený komplexným mechanickým a hydraulickým testom.

Na uskutočnenie týchto testov SIMOP disponuje testovacími základňami pre separátory od 1 až 50 l/s, ktoré sú v súlade so špecifikáciami normy EN 858-1 a potvrdené „NF“ francúzskym Vedeckým a technickým centrom pre stavebný priemysel CSTB. Okrem toho má k dispozícii zariadenia na testovanie mechanickej odolnosti kadí.

SIMOP: značka kvality

Okrem nášho certifikátu ISO9001 a označení našich výrobkov CE, NF alebo CSTB, sa SIMOP s odhodlaním zapája do zlepšovania kvality životného prostredia. Aktívne sa zúčastňuje na zasadnutiach pracovných skupín, ktoré vytvárajú francúzske a európske normy. SIMOP je taktiež aktívnym členom združení IFAA a ISGH.

ISO 9001 BUREAU VERITAS Certification

SIMOP SK, s.r.o., Priemyselná 720, 072 22 Strážske, Slovensko,
Tel. +421 566 884 025, +421 948 093 792, e-mail: simop@simop.sk, www.simop.sk

To najlepšie našej zemi

MULTI-MATERIÁLNA PRODUKCIA

SIMOP Vám ponúka kompletnú škálu výrobkov z ocele, polyesteru a polyetylénu. Výroba jednotlivých typov využíva rôzne technológie ponúkajúce riešenia na Vaše požiadavky a nároky:

GARANCIA 20 ROKOV NA STÁLOSŤ MATERIÁLU

Výroba z polyetylénu

Vynikajúce ovládanie techniky rotačného tvarovania plastov, ktorá je pôvodnou činnosťou SIMOPu, nám umožňuje vyrábať jednoliate komplexné nádrže bez zváraných spojov až do objemu 30 m^3. Vďaka tejto technike sú výrobky spoločnosti SIMOP odolné voči poveternostným a mechanickým vplyvom. Okrem toho polyetylény s vysokou hustotou, ktoré používame, sú odolné voči pôsobeniu väčšiny chemických látok a predovšetkým voči pôsobeniu sírovodíka (H_2S), ktorý sa často nachádza v kanalizačných sieťach.

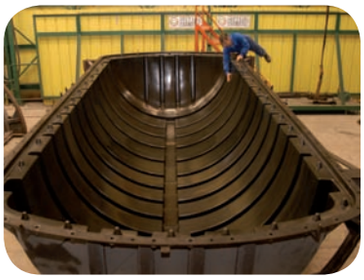
Rotačné tvarovanie plastov

Plastový výrobok

GARANCIA 20 ROKOV PROTI KORÓZII

Výroba z polyesteru

Náš výrobný proces, založený na plne robotizovanej technike vláknitého vinutia, umožňuje spojiť dokonalé poznatky na finalizáciu produktu a optimalizovať mechanickú odolnosť výrobkov.

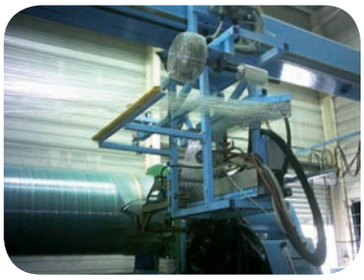
Vláknite vinutie

Separátor

GARANCIA 20 ROKOV PROTI KORÓZII

Výroba z ocele

Výroba podlieha prísnym kontrolám kvality, počínajúc výberom materiálu a končiac expedíciou. Všetky výrobné operácie sú presne popísané. Pre tento účel má spoločnosť SIMOP pieskovaciu jednotku, striekaciu miestnosť, jednotku na čistenie oceľovou drťou. Tieto postupy zaisťujú bezchybné nanesenie epoxidovanej úpravy plášťa.

Otryskávacia linka

Striekacia linka

SIMOP SK, s.r.o., Priemyselná 720, 072 22 Strážske, Slovensko,
Tel. +421 566 884 025, +421 948 093 792, e-mail: simop@simop.sk, www.simop.sk

OBSAH

Technický list..... Strana

AQUAMOP, ZÁSOBNÍKY DAŽĎOVEJ VODY A NÁDRŽE PRE VŠETKY TYPY ODPADOVEJ VODY

Dažďová voda..... 8
Nádrže pre všetky odpadové vody, sprievodca výberom 9
3 riešenia pre Vašu záhradu a dom..... 10
• Nádrž pre všetky typy odpadovej vody, polyetylén 6020 11
• Nádrž pre všetky typy odpadovej vody od 12 do 20 m³, polyetylén..... 6308 12
• Skladovacia nádrž na nepotravinárske účely, polyester 6323 14
• Zberná nádrž dažďovej vody Aquamop XL, polyester 6405 15
• Vodomerná šachta VISIMOP, polyetylén 6100 16
Voliteľné príslušenstvo 17-18

ODLUČOVAČE ROPNÝCH LÁTOK

Použitie a aplikácie odlučovačov ropných látok 20-22
• Odlučovač ropných látok s odkaľovačom V100, lakovaná oceľ 4804 23
• Odlučovač ropných látok s odkaľovačom V100 a by-passom, lakovaná oceľ. 4810 24
• Odlučovač ropných látok s odkaľovačom V100
a priehradkou pre čerpadlo, lakovaná oceľ 4816 25
• Odlučovač ropných látok s odkaľovačom V100, polyetylén 6645 26
• Odlučovač ropných látok s odkaľovačom V100, polyetylén 6647 27
• Odlučovač ropných látok s odkaľovačom V100 a by-passom, polyetylén..... 6649 28
• Odlučovač ropných látok s odkaľovačom V100 a by-passom, polyetylén..... 6648 29
• Odlučovač ropných látok s odkaľovačom,
s prietokom väčším ako 50 l/s, polyester..... 6668 30
• Odlučovač ropných látok s odkaľovačom a by-passom,
s prietokom väčším ako 50 l/s, polyester..... 6669 31
Doplnky a príslušenstvo 32

LAPAČE TUKOV

Hotely, reštaurácie, nemocnie - tabuľka rozmerov 34
Mäsokombináty, bitúnky - tabuľka rozmerov 35
• Lapač tukov s odkaľovačom a odsávaním DN80, nerez ..... AIX 36
• Lapač tukov s odkaľovačom, odsávaním DN80 a krytmi, nerez..... AIXAT 37
• Lapač tukov s odkaľovačom, nerez ..... BIX 38
• Lapač tukov s odkaľovačom a krytmi, nerez ..... BIXAT 39
• Lapač tukov s odkaľovačom, nerez ..... CNX 40
• Lapač tukov s odkaľovačom a krytmi, nerez ..... CNXAT 41
• Lapač tukov s odkaľovačom, veľkosť 1 a 2, polyetylén 6614 42

ČISTIČKY ODPADOVÝCH VÔD DO 20 EO

Definície a nariadenia..... 44
• BIOXYMOP, mikročistička odpadových vôd do 4 EO, polyetylén..... 6648 45
• BIOXYMOP, mikročistička odpadových vôd pre 4 a 6 EO, polyetylén..... 6625 46-47
• BIOXYMOP, mikročistička odpadových vôd pre 9 a 12 EO, polyetylén..... 6630 48
• Kompaktný filter BIONUT pre 5 až 20 EO, polyetylén 6050,6051 49-52

OBSAH

Technický list..... Strana

ČISTIČKY ODPADOVÝCH VÔD NAD 20 EO

Definície a nariadenia 54
Stručný sprievodca výberom pre výpočet čističky odpadových vôd 55
Sústava s kompaktným filtrom BIONUT pre 21 až 50 EO 6380 56-57
Sústava s aktívnym kalom s odtokom do povrchového vodného prostredia 58
- Oxymop od 50 do 800 EO, polyester 6334 59
- Usadzovacia nádrž, polyester 6320 60
- Horizontálne nádrže pre všetky typy vody od 10 do 60 m^3, polyester 6313 61
- BIOXYMOP, kompaktná mikročistička odp. vôd pre 21 až 50 EO, polyester 6330 62
- Zberná nádoba s plavákom, polyetylén 6376 63
- Hrablice, polyetylén 6360 64

PREČERPÁVACIE STANICE

- SIMPLIMOP, 1 čerpadlo na trojnožke, polyetylén 5108 66
- SUPERMINIMOP, 2 čerpadlá na trojnožke, polyetylén 5132 67
- VIAGRIMOP určený do zeme, 1 čerpadlo na trojnožke, polyetylén 5136 68
- MAXIMOP, prečerpávacia stanica, polyester 69-70
- CERPAMOP, prečerpávacia stanica, lakovaná oceľ 71

INŠTALAČNÉ LISTY

- Návod k inštalácii pre stanicu MAXIMOP P035 74-75
- Návod k inštalácii zariadenia v tvare rovnobežnostenia s otvormi P039 76
- Návod k inštalácii zariadenia v tvare rovnobežnostenia s nastaviteľným nadstavcom P040 77
- Návod k inštalácii polyesterových nádrží (bez výskytu spodnej vody) P050 78
- Návod k inštalácii polyesterových nádrží (výskyt spodnej vody) P053 79
- Návod k inštalácii skladovacích nádrží z polyetylénu P052 80
- Návod k inštalácii skladovacích nádrží z polyesteru P054 81
- Príručka inštalácie pre polyetylénove odlučovače ropných látok P060 82
- Popis uloženia pre Bioxymop 6048 a 6025 ..... P070/P071 83-84
- Popis uloženia pre polyetylénové odlučovače ropných látok 6645 a 6649 ..... P072 85-86
- Popis uloženia pre Bioxymop 6030 ..... P073 87-88
- Popis uloženia lapača tukov z nerezu BI,AI,CN,CA (bez výskytu spodnej vody) .. P108 89-90
- Popis uloženia lapača tukov z nerezu BI, AI, CN, CA (výskyt spodnej vody) P109 91-92
- Ventilácia pre lapač tukov podľa normy EN1825-2 ..... C010 93

SIMOP

TECHNOLÓGIE PRE OCHRANU ŽIVOTNÉHO PROSTREDIA

AQUAMOP

ZÁSOBNÍKY DAŽĎOVEJ VODY A NÁDRŽE PRE VŠETKY TYPY ODPADOVEJ VODY

- Pre záhradu
- Pre dom
- Pre sústavu obytných domov

To najlepšie našej zemi

SIMOP

TECHNOLÓGIE PRE OCHRANU ŽIVOTNÉHO PROSTREDIA

To najlepšie našej zemi

Prečo zber dažďovej vody?

Každým rokom sa zvyšuje cena za vodu. Niektoré domáce úkony si nevyžadujú kvalitu vody z vodovodu. Na ochranu našich vodných zdrojov a z dôvodu úspory sa môže dažďová voda použiť na:

- zavlažovanie záhrady alebo dopĺňanie hladiny prírodných nádrží,
- čistenie podláh a umývanie vozidiel,

ale taktiež na:

- napájanie splachovacích systémov,
- napájanie práčok,

ktoré samé osebe predstavujú viac než jednu tretinu našej každodennej spotreby (čo predstavuje 150 litrov na deň).

Ako pristúpiť ku zberu ?

Voda padá zo striech a hromadí sa v odkvape. Takto nahromadená voda sa prelieva do skladovacích nádrží prechodom cez filter, ktorý eliminuje nečistoty. Po naplnení nádrže, sa prebytok vracia do zbernej siete alebo do výtoku.

V Európe v priemere spadne za rok 750 litrov vody na jeden m^2 zeme. S riešením od spoločnosti SIMOP budete môcť získať od 600 litrov /m^2 zo striech v najsuchšom regióne a do 1000 l/m^2 v najvlhkejšom regióne.

Naše nádrže sa inštalujú do zeme. Náš kontrolný systém sa postará o zásobu vody automatickým prechodom medzi vodnú rezervu a distribučnú sieť. Naše nádrže sú odolné voči korózii – predovšetkým voči H_2S – zároveň sú odolné i voči hnilobe.

Priemerná spotreba pitnej vody na jednu osobu

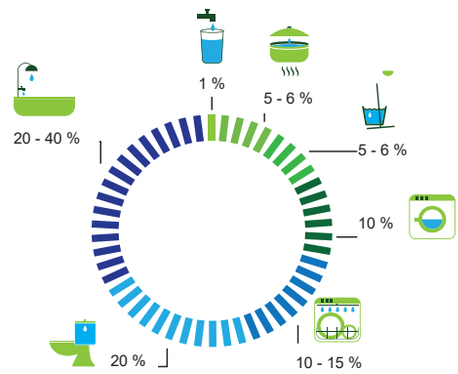

Objem vody potrebný pre 4-člennú rodinu

zavlažovanie	30 m^3/rok
WC	od 30 do 60 m^3/rok
čistenie/umývanie podláh	3 m^3/rok
práčka	od 11 do 18 m^3/rok
	t.j. od 74 do 111 m^3/rok

Jednoduchý výpočet objemu nádrže

Na výpočet objemu nádrže musíte zohľadniť:

- lokálne zrážky v litroch /m^2/rok alebo v mm/rok (1mm = 1 liter/m^2).
- zberný obsah dažďovej vody alebo plochu strechy v m^2 pridanú ku stratovému koeficientu:

– 0,9 pre škridle;
– 0,8 strechy vlnitého tvaru;
– 0,6 pre rovné strechy.

- spotrebu dažďovej vody (zhruba 75 litrov na osobu a deň v prípade používania záhrady + obydlia).

Ak sa teda vaše obydlie nachádza v regióne kde zrážkový systém vykazuje ekvivalent 1000 l/m^2/rok, a ak je obsah plochy vašej škridlovej krytiny 90 m^2, objem nazbieranej dažďovej vody za rok bude:

Objem zrážok v regióne		Obsah strechy		Koeficient straty
1000 litrov/m^2/rok	x	90 m^2	x	0,9

= 81 m^3 vody za rok

t.j. objem nádrže je (81/52) x 3 = 4.68 m^3 teda potrebujeme nádrž s objemom 5 m^3.

Potrebný objem nádrže:

KONŠTRUKČNÁ PLOCHA STRECHY (plocha na zemi)	POUŽITIE	OBJEM NÁDRŽE v litroch
približne 20 m^2	Zavlažovanie malej súkromnej záhrady	1000 *
približne 35 m^2	Zavlažovanie záhrady	2000 *
približne 50 m^2	Externé použitie: zavlažovanie záhrady	3000
približne 80 m^2	Externé použitie: zavlažovanie záhrady, dopĺňanie jazierka...	3000 - 5000
približne 150 m^2	Externé použitie a bydlisko	6000 - 8000

* Len nádrž mimo zeme

Povolené použitie | **Zakázané použitie**

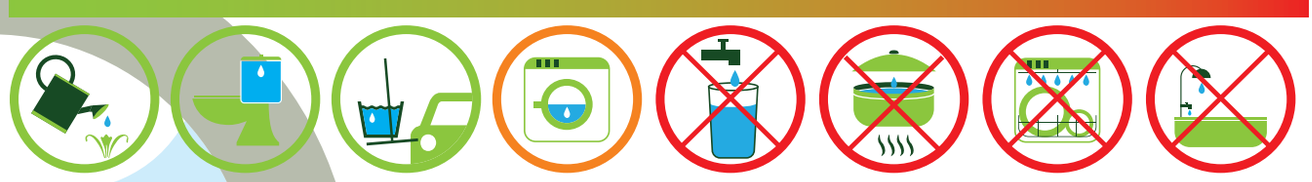

Zavlažovanie | Splachovanie WC | Umývanie podláh a vozidiel | Pranie (S výhradou úpravy spracovania dažďovej vody typu antisepticke UV filtrácie) | Pitie | Príprava jedla | Umývanie riadu | Osobná hygiena

SIMOP SK, s.r.o., Priemyselná 720, 072 22 Strážske, Slovensko,
Tel. +421 566 884 025, +421 948 093 792, e-mail: simop@simop.sk, www.simop.sk

PRAKTICKÁ DEFINÍCIA EKVIVALENTU OBYVATEĽA (EO)

Populačný ekvivalent je jednotka, ktorej cieľom je zhodnotiť čistiacu kapacitu vzhľadom na množstvo znečistenia stanovené na 60 g za deň, vzhľadom na BSK5, na základe smernice EÚ o mestských odpadových vodách.

Táto mierka predstavuje množstvo znečistenia, ktoré vyprodukuje jeden človek za deň.

1 ekvivalent obyvateľ (ďalej len EO) je rovný 60 g BSK5 za deň na 150 l/deň odpadových vôd.

BSK: Biochemická spotreba kyslíka je spotreba kyslíka mikroorganizmov prítomných v tomto prostredí. Skúška trvá 5 dní, odtial názov BSK5. Koncentrát vyjadrený v mg/l.

DEFINÍCIA HLAVNEJ OBYTNEJ MIESTNOSTI

Obytný priestor s jednou miestnosou (vyhláška č.2005-69): Obytný priestor je zložený z hlavných miestností určených na trávenie denného času a na spanie a na účelové miestnosti ako kuchyňa, kúpelňa, záchod, práčovňa, komora, sušiareň a rovnako aj rôzne prístavby. V obytnej miestnosti je výška od zeme po strop minímálne 2,3 m a minimálna plocha 7 m^2.

ÚDRŽBA

Nádrž z polyetylénu a polyesteru je odolná voči korózii a nevyžaduje špeciálnu údržbu. Nádrž je potrebné vyprázdniť keď kal presahuje 50 % objemu nádrže.

Pred čistením sa na piezometri uistite, že v nádrži sa nenachádza voda.

Po každom vypráznení je nevyhnutné ihneď naplniť nádrž čistou vodou tak, aby pretiekla až do vyvodu kanalizácie.

Poznámka: Nevyprázdňujte nádrž za daždivého počasia.

DIMENZOVANIE

Minimálne hodnoty pre stanovenie retencie nádrže:

Počet hlavných miestností	Úžitkový objem
do 5	3 m^3
6	4 m^3
7	5 m^3
8	6 m^3
9-10	8 m^3

Populačný ekvivalent maximálne (EO)	Referenčné číslo nádrže
6	IBH alebo IBR 03000
8	IBH alebo IBR 04000
11	IBH alebo IBR 05000
13	IBH alebo INR 06000
17	IBH alebo INR 08000
20	FTE3/6313/1610

DEFINÍCIA NÁDRŽE ODPADOVÝCH VÔD

- Nádrž odpadových vôd je zariadenie na predspracovanie vody určené na zadržiavanie usadzovateľných látok, ktoré sú prítomné v odpadovej vode z domácností. Ide o odpadovú a splaškovú vodu (WC, kúpelňa, kuchyňa, práčovňa).
- Celá čistička odpadových vôd pozostáva z nádrže na odpadové vody a systému spracovania a ošetrovania odpadových vôd (pieskový filter, drenážna sieť, ...).

Po nádrži na odpadové vody je vhodné začleniť predfilter, ktorý zníži riziko upchávania systému spracovania a ošetrovania odpadových vôd. Ak sa nádrž nachádza ďalej ako 10 m od obydlia, musí odpadová voda pretekať cez lapač tukov, ktorý je umiestnený maximálne 2 metre od obydlia.

SIMOP
TECHNOLÓGIE PRE OCHRANU ŽIVOTNÉHO PROSTREDIA

To najlepšie našej zemi

3 RIEŠENIA PRE VAŠU ZÁHRADU A DOM

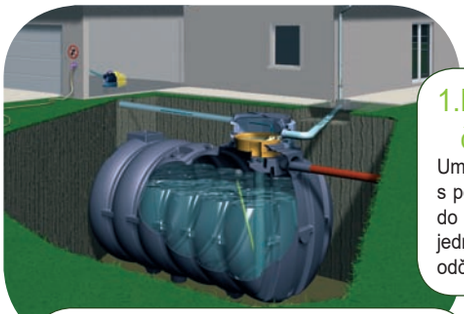

1.Nádrž AQUAMOP s hladinovým čerpacím systémom

Umožňuje napájanie vodovodu spojeného s povrchovým čerpadlom, ktoré je možné umiestniť do polomeru 15 metrov okolo nádrže. Použitie je jednoduché a pozostáva z otvárania a zatvárania odčerpávacieho vodovodu.

Vybavenie

- skrutkovacie veko,
- predlžovacie potrubie proti spätnému toku,
- vetracie zariadenie so sieťkou proti hmyzu,
- filter na vstupe,
- nasávacie zariadenie vrátane plaváka,
- filter, ventil a flexibilné spojovacie hadice, kde môže užívateľ pripojiť sacie potrubie čerpadla,

Voliteľné:

- výstupný hladinový adaptér (jemný sklon).

Vybavenie

- plne vybavená nádrž AQUAMOP,
- samonasávacie ponorné čerpadlo ,

Voliteľné:

- výstupný hladinový adaptér (jemný sklon).

2. Nádrž AQUAMOP s ponorným čerpacím systémom

Umožňuje napájanie vodovodu. K čerpaniu dochádza v tej zóne nádrže, kde je voda najčistejšia, a to vďaka hladinovému filtrovaciemu cedníku, ktorý je prepojený s čerpadlom pomocou hadice. Použitie je veľmi jednoduché, čerpadlo sa spúšťa automaticky. Výhodou tohto systému je ochrana čerpadla pred zamŕzaním, krádežou a absorpcia hluku.

3. Nádrž AQUAMOP s riadením

Je navrhnutá ako náhrada vodnej napájacej siete. Náš čerpací systém disponuje riadením vody. Keď prší, nádrž sa plní. V nádrži sa voda viac krát filtruje. Riadenie zabezpečuje ďalší tok takto prefiltrovanej dažďovej vody do rozvodovej siete. Toalety a práčky sa dajú napájať dažďovou vodou. V prípade nedostatku dažďovej vody dôjde podľa potrieb k napájaniu pitnou vodou.

Vybavenie

- plne vybavená nádrž AQUAMOP,
- riadiaca jednotka,
- integrované hladinové čerpadlo ,

Voliteľné:

- antiseptický UV filtračný systém,
- výstupný hladinový adaptér (jemný sklon).

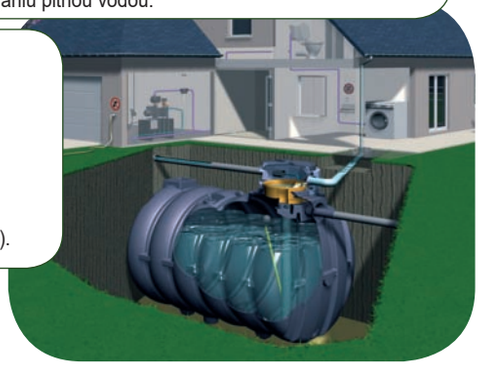

SIMOP SK, s.r.o., Priemyselná 720, 072 22 Strážske, Slovensko,
Tel. +421 566 884 025, +421 948 093 792, e-mail: simop@simop.sk, www.simop.sk

SIMOP
TECHNOLÓGIE PRE OCHRANU ŽIVOTNÉHO PROSTREDIA

To najlepšie našej zemi

NÁDRŽ PRE VŠETKY TYPY ODPADOVEJ VODY
POLYETYLÉN

6020

INŠTALÁCIA

Viď popis uloženia P052.
V prípade, ak nie je k dispozícii samonosná platňa z vystuženého betónu a ak existuje riziko prechodu vozidiel, odporúča sa vytvoriť okolo nádrže ohradu.

TECHNICKÁ DEFINÍCIA

Zberná nádrž zapustená do zeme z čierneho polyetylénu s vysokou hustotou na odpadovú a povrchovú vodu s hustotou 1.

Nádoby je možné vzájomne spojiť, čím je možné vytvoriť väčšiu skladovaciu kapacitu (sada na spájanie podľa vlastného výberu).

REGULÁCIA/SKLADOVANIE

Pokiaľ ide o zariadenia obsahujúce regulačnú zložku, tieto limitujú vylievanie dažďovej vody do prírodného prostredia. V obdobiach intenzívneho dažďa prispievajú k zníženiu rizika preťaženia siete dažďovej vody nachádzajúcej sa vpredu (zaliatie priekop, vpustí, záplav …).

Navrhujeme nádrže na reguláciu alebo nádrže, ktoré môžu kombinovať skladovanie a reguláciu.

Podľa potreby prispôsobujeme aj výstupný prietok.

ÚDRŽBA

Polyetylénové nádrže sú odolné voči korózii a nevyžadujú si žiadnu špeciálnu údržbu. Je potrebné vykonať vyprázdnenie kalu v momente, keď objem kalu dosiahne 50% objemu vody v nádrži.

Pred akýmkoľvek vyprázdnením sa uistite, že výška vody v piezometri nie je vyššia ako 1 m. V opačnom prípade s vyprázdnením počkajte, alebo znížte hladinu spodnej vody.

Nádrž nevyprázdňujte počas obdobia dažďov a po každom vyprázdnení nádrž okamžite naplňte čistou vodou, až kým nebude pretekať cez výstupnú kanalizáciu.

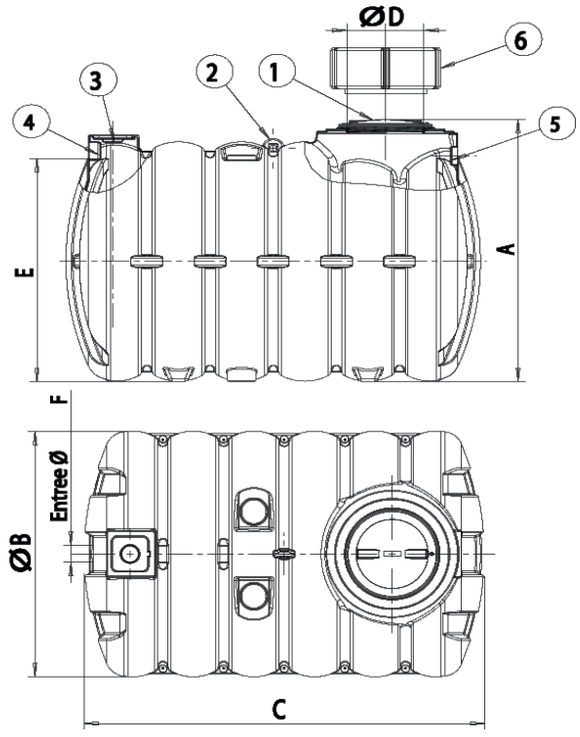

1 - Šrubovacie veko CV400
2 - Zdvíhacie oko
3 - Vetrací otvor ø 100
4 - Vstup
5 - Prepad
Volitelne príslušenstvo:
6 - Nadstavec

Referencia	Objem	A	B	C	D	E	F
IBH03000	3000 L	1528	1450	2264	400	1342	100
IBH05000	5000 L	2004	1926	2195	400	1818	100

Voliteľné:

RH2/4030 Polyetylénový nadstavec o výške 300 mm.

SIMOP SK, s.r.o., Priemyselná 720, 072 22 Strážske, Slovensko,
Tel. +421 566 884 025, +421 948 093 792, e-mail: simop@simop.sk, www.simop.sk

SIMOP
TECHNOLÓGIE PRE OCHRANU ŽIVOTNÉHO PROSTREDIA

To najlepšie našej zemi

NÁDRŽ PRE VŠETKY TYPY ODPADOVEJ VODY OD 12 DO 20 m³
POLYETYLÉN

6308

DIMENZOVANIE

Kapacity nádrží pre všetky typy vôd SIMOP podliehajú 2 kritériám:
- skladovací objem kalov,
- prípustný prietok.

Tieto kritériá spoločnosti SIMOP umožnili zadefinovať typ nádrže, ktorá je vhodná pre konkrétne potreby s ohľadom na stále alebo občasné zachytávanie odpadovch vôd z obybidlí. Pri 150 litroch spotrebovanej vody za deň na jedného obyvateľa môžu byť naše nádrže pre všetky typy vôd použité nasledovne:

Užitkový objem	Stáli používatelia	Objem predfiltra
12 m³	26	0.6 m³
15 m³	33	0.75 m³
17 m³	37	0.85 m³
20 m³	44	1 m³

Objem samostatného predfiltra je ekvivalentom minimálne 5% objemu nádrže. Na stanovenie vhodného objemu nádrže pre všetky typy vôd pri nestálom používaní, nás neváhajte kontaktovať.

TECHNICKÁ DEFINÍCIA

Nádrž pre všetky typy odpadových vôd z polyetylénu, monoblok a bez predfiltra je určená na zachytenie usaditeľných látok nachádzajúcich sa v domácej odpadovej vode. Domáca odpadová voda predstavuje splašky (WC) a iné odpadové vody z domácnosti (sprcha, kuchyňa, práčovňa). Kompletná čistiaca sústava pozostáva z nádrže pre všetky typy odpadových vôd, samostatného predfiltra umiestneného na vstupe nádrže a súvisiaceho čistiaceho systému (pieskový filter, zeolitový filter ...).

PREVÁDZKA

Odpadová voda sa zbiera do nádrže pre všetky typy vôd. Odkaliteľné látky sa usadzujú a fermentujú. Postupom času sa ich objem zmenšuje a stabilizuje. Na hladine dochádza k zachytávaniu mastných látok, pri ktorých dochádza k hydrolýze a vytvárajú tak «klobúčik».

ÚDRŽBA

Polyetylénové nádrže sú odolné voči korózii a nevyžadujú si žiadnu špeciálnu údržbu. Je potrebné vykonať vyprázdnenie kalu v momente, keď objem kalu dosiahne 50% objemu vody v nádrži.

Pred akýmkoľvek vyprázdnením sa uistite, že výška vody v piezometri nie je vyššia ako 1 m. V opačnom prípade s vyprázdnením počkajte, alebo znížte hladinu spodnej vody.

Nádrž nevyprázdňujte počas obdobia dažďov a po každom vyprázdnení nádrž okamžite naplňte čistou vodou, až kým nebude pretekať cez výstupnú kanalizáciu.

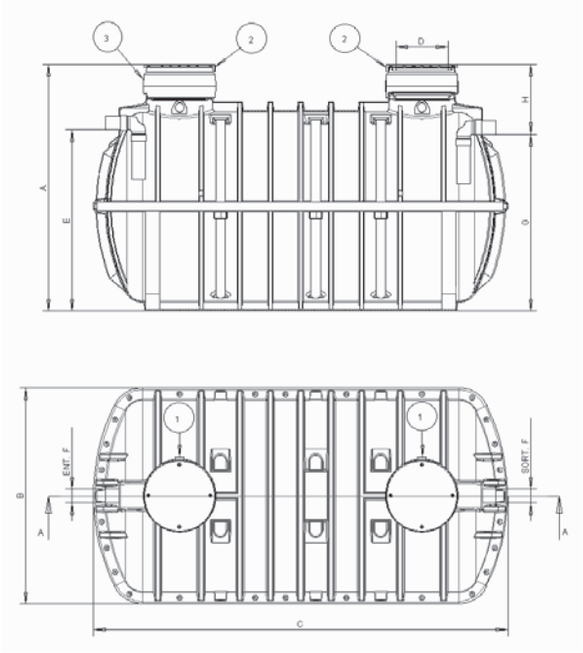

1. Vetranie
2. Kryt na položenie
3. Zabudovaný nadstavec RH2/6030

Referencia	A	B	C	D	E	F	G	H	Úžitkový objem
FTE2/6308/12	2840	2490	3928	600	2085	160	2035	805	12000
FTE2/6308/15	2840	2490	4782	600	2085	160	2035	805	15000
FTE2/6308/17	2840	2490	5332	600	2085	160	2035	805	17000
FTE2/6308/20	2840	2490	6232	600	2085	160	2035	805	20000

Voliteľné:

RH2/6030 Polyetylénový podstavec vysoký 300 mm.
CA3/FX24/01 Ukotvovací pás so západkou.

SIMOP SK, s.r.o., Priemyselná 720, 072 22 Strážske, Slovensko,
Tel. +421 566 884 025, +421 948 093 792, e-mail: simop@simop.sk, www.simop.sk

NÁDRŽE Z POLYESTERU

Nádrže vyhotovené PRV procesom navíjania vlákien Vám zabezpečujú optimálnu mechanickú odolnosť a zároveň umožňujú zavlažovanie zelených priestranstiev, umývanie podláh, napájanie toaliet a náhradu technologickej vody.

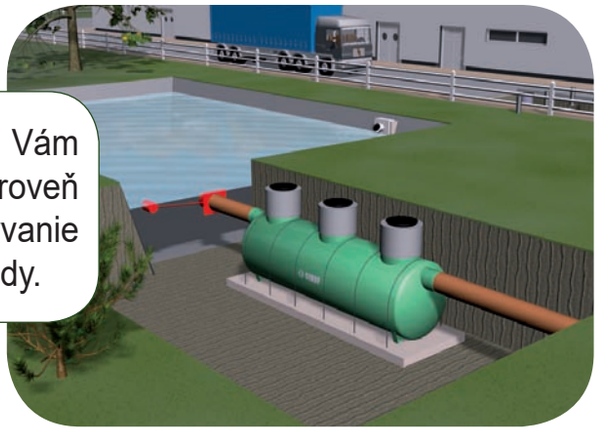

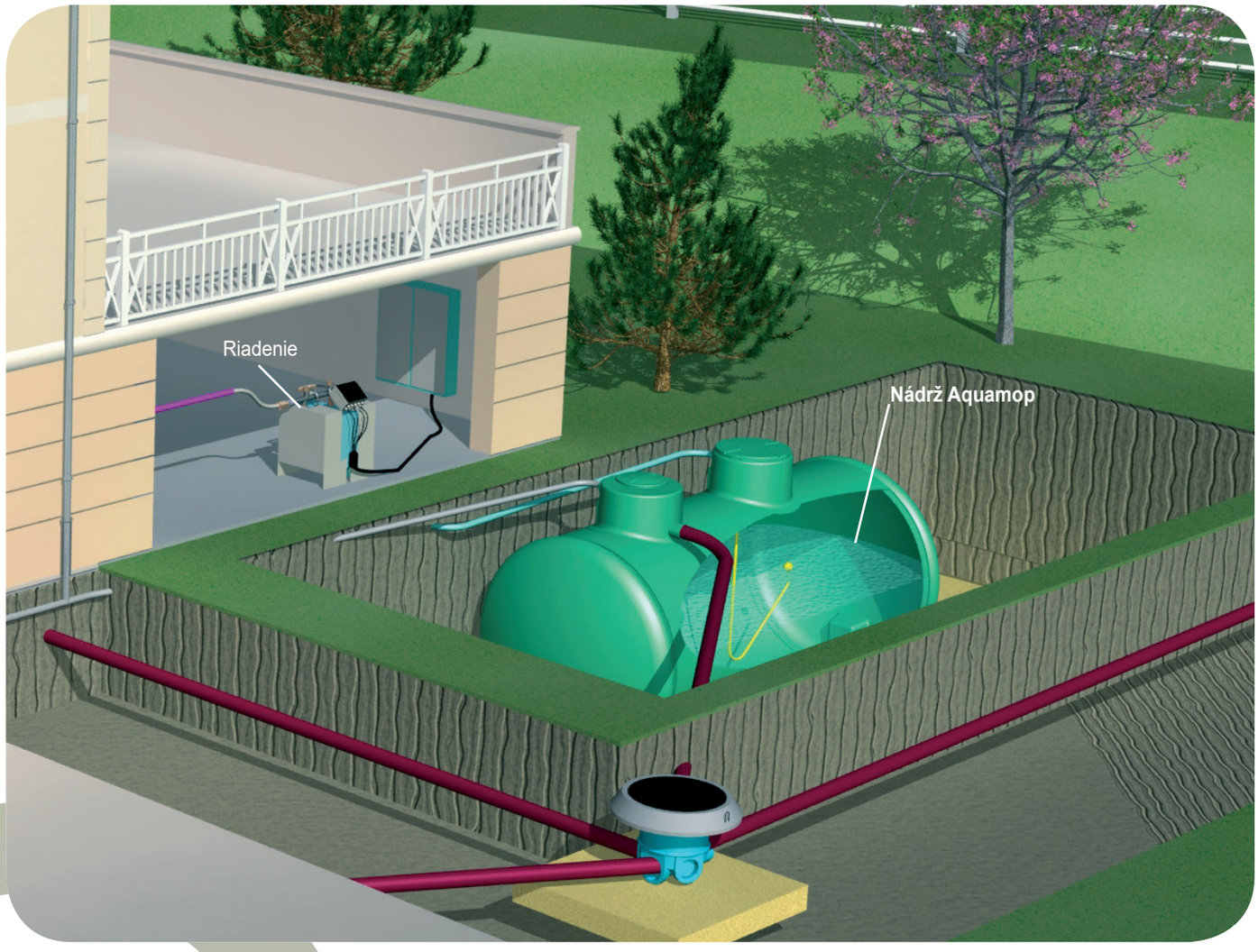

Retenčné kapacity nádrží sú od 10 do 60 m^3 vody.

SIMOP
TECHNOLÓGIE PRE OCHRANU ŽIVOTNÉHO PROSTREDIA

To najlepšie našej zemi

SKLADOVACIA NÁDRŽ NA NEPOTRAVINÁRSKE ÚČELY
POLYESTER

6323

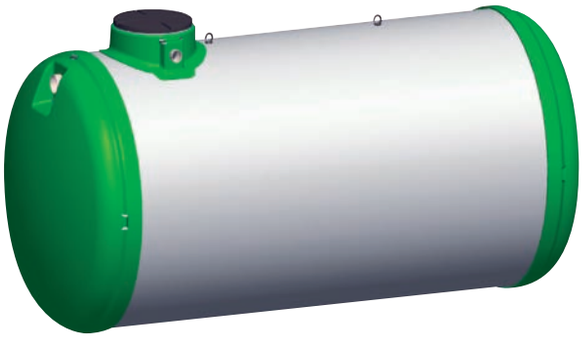

TECHNICKÁ DEFINÍCIA

Skladovacia nádrž s jednoduchou stenou z polyesteru je určená na zachytávanie vôd s hustotou 1000 kg/m³. Naše nádrže sú určené na inštaláciu do zeme v stabilizovaných, nehydromorfných, nezaplaviteľných terénoch, bez spodnej vody. Každá nádrž je vybavená polyetylénovým poklopom so závitom. Vetranie je zabezpečované na úrovni priezoru.
Nádrže, ktoré môžu ostať dlhodobo prázdne nie sú projektované tak, aby znášali podzemný hydraulický vztlak.

INŠTALÁCIA

Pokiaľ to topografia terénu umožňuje, vyhotovte drenáž na dne výkopu s gravitačným odplavom do odtoku. Pokiaľ drenáž nebude možná, odporúčame z dôvodu prevencie, inštaláciu do zeme s vyhotovením oddeľovacieho násypu zo zeminy okolo nádrže až po kryt. Takto vyhotovený oddeľovací násyp sa prehradí svahom, aby sa nádrž ochránila a bezchybne stabilizovala.
Upozorňujeme, že oddeľovací násyp musí stabilizovať nádrž tak, aby prípadné prívaly dažďovej vody nenarušili stabilitu nádrže a násypu. V prípade inštalácie do zeme, bude potrebné počítať s prečerpávacou stanicou nad nádržou.
Inštalujúca spoločnosť musí počítať so systémom s uzamykaním na visiaci zámok nad polyetylénovým krytom, čím sa dielo zabezpečí pred rizikom pádu do nádrže.

Pozri návod na inštaláciu P054.

ÚDRŽBA

Skladovacia nádrž si nevyžaduje špeciálnu údržbu.
Vyžaduje si pravidelné vypustenie a očistenie.

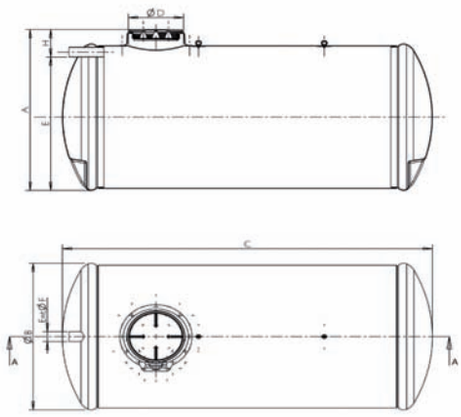

Referencia	Objem	A	ø B	C	ø D	E	ø F	Počet pásov (voliteľné)
FSE3/6323/1910	10 m³	2188	1940	3822	790	1743	160	3
FSE3/6323/1912	12 m³	2188	1940	4762	790	1743	160	3
FSE3/6323/1915	15 m³	2188	1940	5682	790	1743	160	3
FSE3/6323/2310	10 m³	2605	2374	2808	790	2160	160	3
FSE3/6323/2312	12 m³	2605	2374	3308	790	2160	160	3
FSE3/6323/2315	15 m³	2605	2374	4048	790	2160	160	3
FSE3/6323/2317	17 m³	2605	2374	4548	790	2160	160	3
FSE3/6323/2320	20 m³	2605	2374	5298	790	2160	160	4
FSE3/6323/2325	25 m³	2605	2374	6538	790	2160	160	4
FSE3/6323/2330	30 m³	2605	2374	7788	790	2160	160	5
FSE3/6323/2335	35 m³	2605	2374	9028	790	2160	160	5
FSE3/6323/2340	40 m³	2605	2374	10278	790	2160	160	6
FSE3/6323/2345	45 m³	2605	2374	11518	790	2160	160	7
FSE3/6323/2350	50 m³	2605	2374	12768	790	2160	160	7
FSE3/6323/2355	55 m³	2605	2374	14008	790	2160	160	8
FSE3/6323/2360	60 m³	2605	2374	15258	790	2160	160	8

Rozmery v tabuľke sú uvedené v mm.

Voliteľné	Pozri stranu 16.
RH602	Polyetylénový nadstavec so závitom, výška 250 mm.
CA3/FX19/01	Kotevný pás z polyesteru ø 1940.
CA3/FX24/01	Kotevný pás z polyesteru ø 2374.

SIMOP SK, s.r.o., Priemyselná 720, 072 22 Strážske, Slovensko,
Tel. +421 566 884 025, +421 948 093 792, e-mail: simop@simop.sk, www.simop.sk

SIMOP
TECHNOLÓGIE PRE OCHRANU ŽIVOTNÉHO PROSTREDIA

To najlepšie našej zemi

ZBERNÁ NÁDRŽ DAŽĎOVEJ VODY AQUAMOP XL
POLYESTER

6405

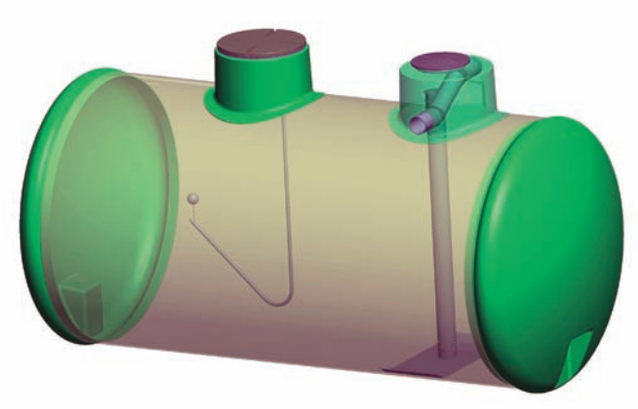

TECHNICKÁ DEFINÍCIA

Nádrže sú vyhotovené z polykompozitného materiálu. Telo nádrže je vyhotovené technikou navíjania vlákien. Systém zberu dažďovej vody zbiera vodu zo striech, uskladňuje ju a následne sprístupňuje jej používateľovi prostredníctvom čerpacieho systému. Nazbieraná voda v nádrži prechádza prvým filtrom s väčšími okami, následne druhým filtrom, ktorého filtračná jemnosť sa pohybuje od 0,5 do 0,2 mm. Zariadenie proti zábrane spätného toku zabezpečuje odstránenie najťažšieho materiálu a jeho vyradenie. Po naplnení nádrže sa prebytok vracia cez bypass do zbernej siete alebo do odtoku. Je potrebné počítať s čerpacím zariadením a/alebo regulačným zariadením s riadením prispôsobeným objemu nádrže a využitiu (štúdia na žiadosť).

ÚDRŽBA

- Kompletné vyprázdnenie na konci leta s čistením a odsávaním nánosu na dne nádrže pred naplnením pred zimným obdobím.
- Dvojročná záruka. Záruka proti korózii je stanovená na 20 rokov.

INŠTALÁCIA

Pozri návod na inštaláciu P054.

Na zabezpečenie prechodu vozidiel je potrebné počítať s inštaláciou železobetónovej platne alebo s ohradou okolo diela.

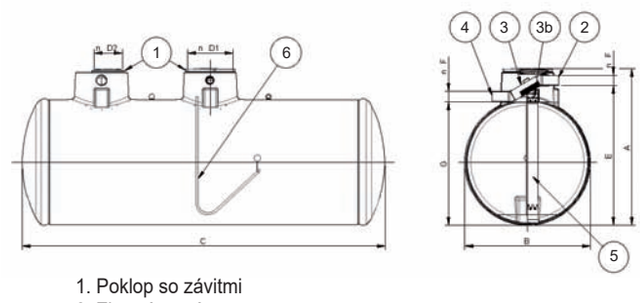

1. Poklop so závitmi
2. Zberný systém
3. Hrubý vstupný filter
3b. Jemný vstupný filter
4. Prepad
5. Predĺžovacia rúra proti spätnému toku
6. Nasávacie zariadenie
7. Výstup kábla ponorkového čerpadla, ak sa použije tento variant

Referencia	Objem	A	ø B	C	ø D1	ø D2	E	ø F	G	Počet poklopov
CEP3/6405/1910	10 m³	2403	1940	3852	600	400	2143	160	1893	1
CEP3/6405/1912	12 m³	2403	1940	4552	600	400	2143	160	1893	1
CEP3/6405/1915	15 m³	2403	1940	5602	600	400	2143	160	1893	1
CEP3/6405/2317	17 m³	2828	2374	4428	600	400	2568	160	2318	1
CEP3/6405/2320	20 m³	2828	2374	5228	600	400	2568	160	2318	1
CEP3/6405/2325	25 m³	2828	2374	6378	600	400	2568	160	2318	1
CEP3/6405/2330	30 m³	2828	2374	7578	600	400	2568	160	2318	1
CEP3/6405/2335	35 m³	2828	2374	8778	600	400	2568	160	2318	1
CEP3/6405/2340	40 m³	2828	2374	9978	600	400	2568	160	2318	1
CEP3/6405/2345	45 m³	2828	2374	11178	600	400	2568	160	2518	1
CEP3/6405/2350	50 m³	2828	2374	12428	600	400	2568	160	2518	1
CEP3/6405/2355	55 m³	2828	2374	13578	600	400	2568	160	2518	1
CEP3/6405/2360	60 m³	2828	2374	14778	600	400	2568	160	2518	1

Rozmery v tabuľke sú uvedené v mm.

Voliteľné	Pozri stranu 16.
CA3/FX19/01	Kotevný pás z polyesteru pre nádrž s priemerom ø1940.
CA3/FX24/01	Kotevný pás z polyesteru pre nádrž s priemerom ø2374.

SIMOP SK, s.r.o., Priemyselná 720, 072 22 Strážske, Slovensko,
Tel. +421 566 884 025, +421 948 093 792, e-mail: simop@simop.sk, www.simop.sk

SIMOP
TECHNOLÓGIE PRE OCHRANU ŽIVOTNÉHO PROSTREDIA

To najlepšie našej zemi

VODOMERNÁ ŠACHTA VISIMOP

POLYETYLÉN

6100

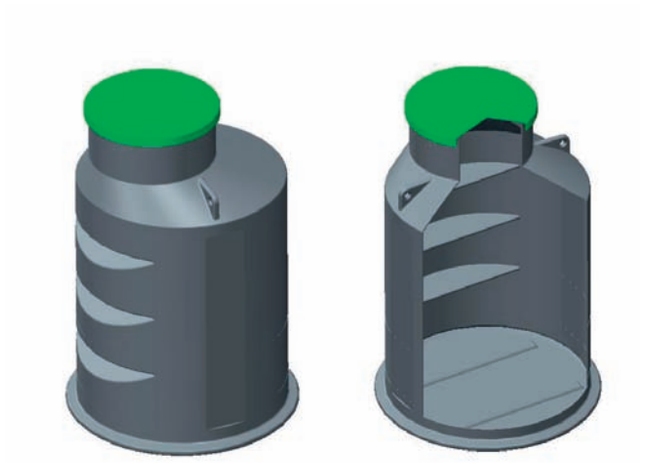

INŠTALÁCIA

Plastové monolitické vodomerné šachty je možné inštalovať ako v pochôdznom (do chodníkov alebo na spevnených miestach v triede zaťaženia A15) alebo prejazdnom (chodníky, zóny pre chodcov a porovnateľné plochy, parkoviská pre osobné autá), avšak pri dodržaní podmienok triedy zaťaženia B125, rovnomerným obbetónovaním šachty.

Výkop sa spravidla vykonáva v priemere o 1 m väčší ako je rozmer šachty. Zároveň treba brať do úvahy hĺbku prívodných hadíc vody. Pri hĺbke výkopu sa počítaná aj s pieskovým lôžkom aby poklop bol minimálne 5 cm nad terénom.

Vodomerná šachta sa osádza do stredu výkopu na pieskové lôžko o hrúbke min. 20 cm, ktoré nesmie obsahovať žiadne kamenivo a iné ostré predmety, ktoré by mohli narušiť plášť šachty. V prípade hydromorfného prostredia je potrebná na dne výkopu betónová doska o hrúbke 20 cm z betónu tr. B10, šachtu s ukotviť cez oka do betónovej dosky.

Prechody hadíc z PE cez komoru šachty sú urobené cez tesnenie. Po prepojení hadíc v šachte, môžeme realizovať obsyp šachty. Obsyp začíname pieskom do prekrytia hadíc. Ďalšie vrstvy okolo šachty treba rovnomerne zhutňovať aj zeminou o hrúbke 20 cm, ideálne vlastnou váhou.

POUŽITIE

Samonosné monolitické šachty určené pre napojenie vodomerov a armatúr vodovodných prípojok.

TECHNICKÁ DEFINÍCIA

Šachty sú vyrobené technológiou rotačným modulovaním z polyetylénu bez zvárania. Vyrába sa v dvoch výškových verziách 1300 mm a 1600 mm). Vnútorný priemer šachty je DN 1000 mm, šachta s integrovanými nášľapnými stupňami je štandardne dodávaná s plastovým poklopom s nosnosťou do 180 kg. Vďaka svojmu dizajnu poskytuje dostatok manipulačného priestoru, umožňuje montáž aj viacerých vodomerov a je možné osadiť ju aj do terénu s prítomnosťou spodnej vody bez obetónovania.

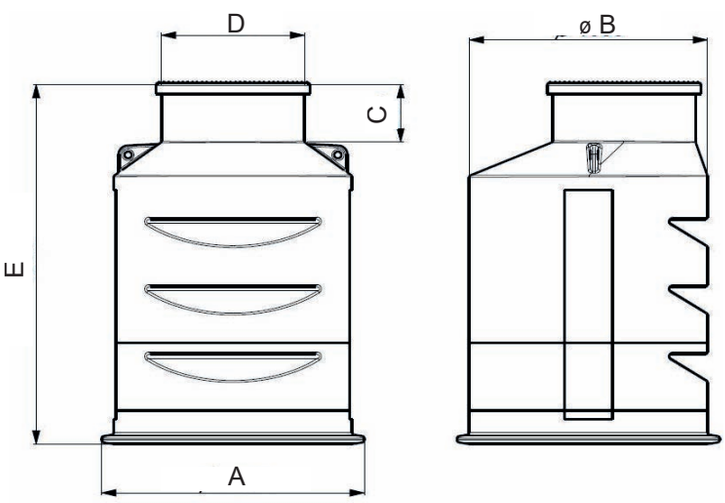

VÝHODY

- monolitická konštrukcia z PE - rozdiel oproti lepeným, zváraným plastovým vodomerným šachtám – eliminujeme riziko prasknutia v mieste zvaru,
- vysoká životnosť, odolnosť voči korózii a agresívnemu pôdnemu prostrediu,
- šachta so širokým prielezom a integrovanými nášľapnými stupňami, ľahký a rýchly prístup k namontovaným meracím zariadeniam,
- možnosť montáže niekoľkých vodomerných súprav, prípadne iných zariadení /tlakové nádoby, atď./,
- dokonalá tesnosť zabraňujúca infiltrácii vody,
- rebrová konštrukcia kotviaca vodomernú šachtu v pôde,
- jednoduchá manipulácia vďaka nízkej hmotnosti a závesným okám.

Referencia	A	ø B	C	D	E
VSM610/130	1102	1000	257	600	1300
VSM610/160	1102	1000	257	600	1600

SIMOP SK, s.r.o., Priemyselná 720, 072 22 Strážske, Slovensko,
Tel. +421 566 884 025, +421 948 093 792, e-mail: simop@simop.sk, www.simop.sk

VOLITEĽNÉ PRÍSLUŠENSTVO

ČERPADLO S INTEGROVANÝM TLAKOVÝM SPÍNAČOM

Toto čerpadlo je možné použiť aj ako ponorné čerpadlo či hladinové čerpadlo s automatickým nábehom, preto je možné ho inštalovať:

- do externej vodnej nádrže,
- do nádrže uloženej v zemi,
- dá sa použiť ako klasický čerpací hladinový systém .

Bolo navrhnuté pre nepretržitú prevádzku počas 24 hodín.

Čerpadlo sa spúšťa s tlakom okolo 1.1 – 1.5 baru.

V prípade nedostatku tlaku alebo prietoku sa zastaví (ochrana pred chodom nasucho).

Obsahuje tlakový spínač, ktorý riadi spúšťanie sa a zastavovanie čerpadla podľa toho, koľko vody používateľ potrebuje. Čerpadlo sa dodáva s elektrickým káblom s dĺžkou 5 m.

Čerpadlo je prevádzky schopné bez plávajúceho nasávania.

TECHNICKÉ PARAMETRE

Jednofázový typ 1-50 HZ	P_2 nominálny		Spotreba elektrickej energie KWH
	KW	HP	1-
Ponorné čerpadlo	0,75	1,0	1,1

Referencia	
PP58/03	Hladinová pumpa s: 1 hadica - 15 m, 1 hadica - 3m, 1 návod na inštaláciu

Starostlivo si prečítajte návod na použitie a pokyny na inštaláciu dodávané s čerpadlom.

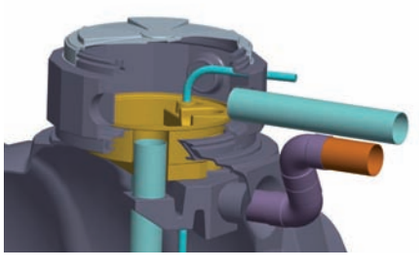

VÝSTUPNÝ HLADINOVÝ ADAPTÉR

Zariadenie na kontrolu a prispôsobenie výšky hladiny na výstupe. V prípade plochého terénu alebo terénu s nízkym sklonom prípadne s pripojením na existujúcu kanalizačnú sieť, umožní toto zariadenie redukciu výškového rozdielu potrebné pre správny odtok prepadu prípadne prispôsobenie sa pripojovacej hladine. Ref. ADN12

Referencia	G mini	G maxi (voľba ADN12)
CEP2/6022/03	1310	1548
CEP2/6022/04	1310	1548
CEP2/6022/05	1445	1683
CEP2/6022/06	2017	2225
CEP2/6022/08	2017	2225

Rozmery v tabuľke sú uvedené v mm.

VOLITEĽNÉ PRÍSLUŠENSTVO

SPOJOVACIA SÚPRAVA

• Súprava na spojenie 2 nádrží, priemer 1''. Ref. KIT JUM 26/34

KOTEVNÉ PÁSY

• Sústava dvoch kotevných pásov s nosnosťou 3 tony pre nádrže s objemom 3, 4, 5 a 6 m^3. Ref. CA3/10/3T/2

• Sústava troch kotevných pásov s nosnosťou 3 tony pre nádrže s objemom 8 m^3. Ref. CA3/10/3T/3

• Kotevný pás z polyesteru ø 1940. Ref. CA3/FX19/01

• Kotevný pás z polyesteru ø 2374. Ref. CA3/FX24/01

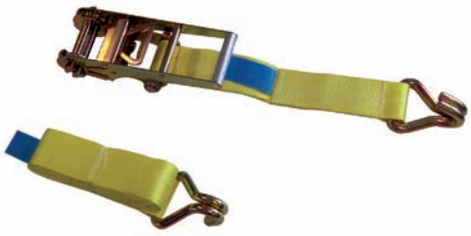

NADSTAVCE

• Polyetylénový nadstavec, výška 250 mm, pre priezor ø600. Ref. RH602

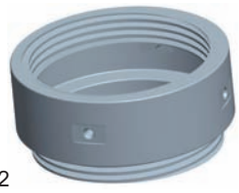

RH602

• Polyetylénový nadstavec, výška 300 mm, pre priezor ø400. Ref. RH2/4030

RH2/4030

• Polyetylénový nadstavec, výška 250 mm, pre priezor ø400. Ref. RH502

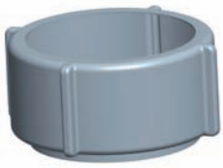

RH502

SIMOP

TECHNOLÓGIE PRE OCHRANU ŽIVOTNÉHO PROSTREDIA

ODLUČOVAČE ROPNÝCH LÁTOK

- Pre čerpacie stanice
- Pre umyvárne
- Pre pozemné komunikácie
- Pre parkoviská
- Pre priemyselné činnosti

To najlepšie našej zemi

POUŽITIE A APLIKÁCIE ODLUČOVAČOV ROPNÝCH LÁTOK

Všetky odlučovače musia byť označené symbolom CE, v súlade s normou EN 858-1 a EN 858-2. Bez špeciálnej výnimky udelenej od miestneho orgánu, je povinné používanie alarmu hladiny ropných látok ako doplnkového zariadenia. Predpisy zakazujú vylievanie lubrifikantov, nepoužitých a použitých olejov do povrchových vôd, podzemných vôd a mimo toho vyhradených miest. Servisné stanice, automechanické dielne, autoumyvárne a parkoviská musia byť vybavené odlučovačom ropných látok a odkaľovačom. Odkaľovač, ktorý je najčastejšie integrovaný v odlučovači, zachytí ťažké materiály z neprečistenej vody a potom odlučovač zachytí suspendované ropné látky zo zozbieranej pritekajúcej vody.

OBJEM ODKAĽOVAČA
Závisí od objemu spracovávaného kalu a účelu použitia odlúčovača.

	Množstvo očakávaného kalu, napríklad pre:	Min. veľkosť odkaľovača
Malý	• Spracovanie odpadových vôd s nízkym obsahom určeného kalu • Všetky zberové oblasti dažďových vôd s malým výskytom sedimentov v dôsledku prechodu alebo asimilácie, napríklad záchytné nádrže v skladiskách naftových výrobkov a krytých čerpacích staníc.	V100
Stredný	• Čerpacie stanice, ručné autoumyvárne • Umyvárne pre autobusy • Odpadové vody z parkovísk a garáží • Elektrárne, továrne na výrobu pracovného náradia	V200
Veľký	• Umyvárne stavebných vozidiel, stavebných a poľnohospodárskych strojov • Umyvárne pre kamióny • Automatické autoumývarne, napríklad pásové a pod.	V300

SPRACOVANIE

> Spojovací prostriedok - zhlukovanie

Naše odlučovače ropných látok obsahujú častice, ktoré vďaka mimoriadnemu povrchu z polypropylénu (stály materiál), zaručuje oddelenie ropných látok od stekajúcej vody pomocou fenoménu nazývaného zhlukovanie.

Tieto častice, ktoré sa pohybujú na základe fluidizácie, zamedzujú zanášaniu.

Mimo iného, ich údržba je pomerne jednoduchá, keďže je možné ich jednoducho odsať odsávacím vozom a vymeniť znehodnotené časti filtra bez obmedzenia ich funkcie.

SIMOP sa opiera o svoje bohaté technické a priemyselné skúsenosti v oblasti výroby odlučovačov ropných látok a preto Vám môže ponúknuť najširšiu paletu používaných materiálov na trhu - ponúkame kompletnú škálu odlučovačov z ocele, polyesteru a polyetylénu.

Okrem toho, disponujeme vlastnou sieťou údržby, čo nám umožňuje vyslať k Vášmu zariadeniu v prípade údržby a opráv naozaj odborne vyškoleného profesionála.

Nakoniec by sme chceli podotknúť, že naše zariadenia z polyetylénu a polyesteru sú predmetom pravidelných kontrol kvality a poskytujeme Vám dvadsaťročnú záručnú dobu proti korózii.

POUŽITIE A APLIKÁCIE ODLUČOVAČOV ROPNÝCH LÁTOK

Kryté autoumyvárne

RUČNÉ UMÝVANIE

OSOBNÉ VOZIDLÁ

Počet ventilov	Prietok na spracovanie	NM*
1	1 l/s	1,5 l/s
2	2 l/s	3 l/s
3	2,7 l/s	3 l/s
4	3,2 l/s	6 l/s
5	3,4 l/s	6 l/s
> 5	+ 0,2 l/s a /ventil	

NÁKLADNÉ VOZIDLÁ

Počet ventilov	Prietok na spracovanie	NM*
2	3,4 l/s	6 l/s
3	4,6 l/s	6 l/s
4	5,45 l/s	6 l/s
5	5,75 l/s	6 l/s
> 5	+ 0,3 l/s a /ventil	

VALCOVÉ UMÝVANIE

Počet umývacích jednotiek	Prietok na spracovanie	NM*
1	2 l/s	3 l/s
2	4 l/s	6 l/s
3	6 l/s	6 l/s
4	8 l/s	8 l/s
5	10 l/s	10 l/s

VYSOKO-TLAKOVÉ UMÝVANIE

Počet umývacích jednotiek	Prietok na spracovanie	NM*
1	2 l/s	3 l/s
2	3 l/s	3 l/s
3	4 l/s	6 l/s
4	5 l/s	6 l/s
5	6 l/s	6 l/s

KRYTÉ PARKOVISKÁ

ZNEČISŤOVANIE VÔD:

Odvádzanie odpadovej vody z parkovísk musí byť zabezpečené cez separačné zariadenia alebo akýmkovek iným systémom schopným zachytávať ropné látky a kal obsiahnutý v odpadovej vode. Šachta s jednoduchým prístupom sa pred napojením na verejnú kanalizáciu napojí na sieť.

Zariadenie je potrebné uchovať v dobrom prevádzkovom stave, odsávať kal a zachytené ropné látky podľa potreby.

Zachytený kal a ropné látky sa v žiadnom prípade nesmú vylievať do odtokov. Je nevyhnutné ich zveriť do rúk špecializovaným firmám, ktoré disponujú oprávením na spracovanie takéhoto odpadu.

Parkovacia plocha	NM*
1 000 m^2	3 l/s
5 000 m^2	6 l/s
8 000 m^2	15 l/s
11 000 m^2	20 l/s
14 000 m^2	25 l/s

* Nominálne množstvo, príklad vypočítaný za neprítomnosti detergentu a pri hustote ropných látok 0,85.

SIMOP SK, s.r.o., Priemyselná 720, 072 22 Strážske, Slovensko,
Tel. +421 566 884 025, +421 948 093 792, e-mail: simop@simop.sk, www.simop.sk

SIMOP
TECHNOLÓGIE PRE OCHRANU ŽIVOTNÉHO PROSTREDIA

To najlepšie našej zemi

POUŽITIE A APLIKÁCIE ODLUČOVAČOV ROPNÝCH LÁTOK

NEKRYTÉ PARKOVISKÁ

Pre parkoviská s rozlohou do 10 000 m² je výpočet prietoku v l/s funkciou regiónu, rozlohy a koeficientu stekania dažďovej vody.

Inštalácia s možnosťou použitia by-passu

Objem zrážok			Spracovaný prietok = 20 % špičkového prietoku
300 l/s/ha	400 l/s/ha	500 l/s/ha	
Max. rozloha v m²			NM *
560 m²	420 m²	330 m²	3 l/s
1110 m²	970 m²	670 m²	6 l/s
1480 m²	1110 m²	890 m²	8 l/s
1850 m²	1390 m²	1110 m²	10 l/s
2780 m²	2080 m²	1670 m²	15 l/s
3700 m²	2780 m²	2220 m²	20 l/s
4630 m²	3472 m²	2777 m²	25 l/s
5555 m²	4166 m²	3333 m²	30 l/s
6481 m²	4861 m²	3888 m²	35 l/s
7407 m²	5555 m²	4444 m²	40 l/s
9260 m²	6944 m²	5555 m²	50 l/s

Inštalácia bez možnosti použitia by-passu

Objem zrážok			
300 l/s/ha	400 l/s/ha	500 l/s/ha	
Max. rozloha v m²			NM *
110 m²	80 m²	70 m²	3 l/s
220 m²	170 m²	130 m²	6 l/s
300 m²	220 m²	180 m²	8 l/s
370 m²	280 m²	220 m²	10 l/s
560 m²	420 m²	330 m²	15 l/s
740 m²	560 m²	440 m²	20 l/s
925 m²	694 m²	555 m²	25 l/s
1 111 m²	833 m²	666 m²	30 l/s
1 296 m²	972 m²	777 m²	35 l/s
1 481 m²	1 111 m²	888 m²	40 l/s
1 851 m²	1388 m²	1 111 m²	50 l/s

* Nominálne množstvo, príklad vypočítaný za neprítomnosti detergentu a pri hustote ropných látok 0,85.

KRYTÉ ČERPACIE STANICE

Rozloha	Prietok na spracovanie	NM*
120 m²	0,75 l/s	1,5 l/s
240 m²	1,5 l/s	1,5 l/s
480 m²	3 l/s	3 l/s
800 m²	5 l/s	5 l/s

NEKRYTÉ ČERPACIE STANICE

Rozloha	Prietok na spracovanie	NM*
120 m²	1,5 l/s	1,5 l/s
240 m²	3 l/s	3 l/s
480 m²	6 l/s	6 l/s
800 m²	10 l/s	10 l/s

SIMOP SK, s.r.o., Priemyselná 720, 072 22 Strážske, Slovensko,
Tel. +421 566 884 025, +421 948 093 792, e-mail: simop@simop.sk, www.simop.sk

SIMOP
TECHNOLÓGIE PRE OCHRANU ŽIVOTNÉHO PROSTREDIA

To najlepšie našej zemi

ODLUČOVAČ ROPNÝCH LÁTOK S ODKAĽOVAČOM V100
LAKOVANÁ OCEĽ

4804

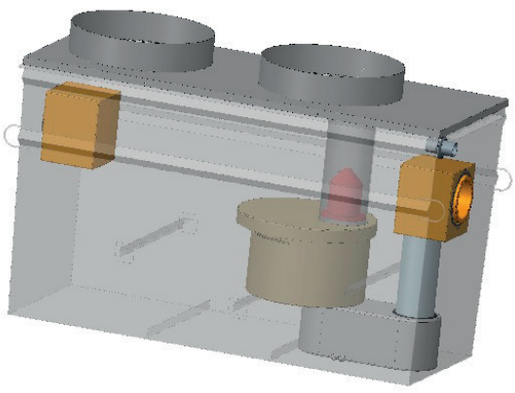

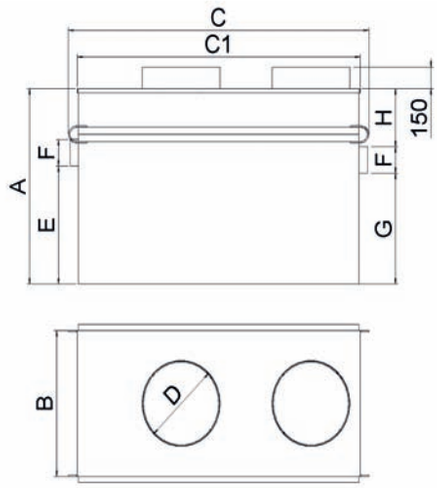

C1=C-132 mm

EN858-1

POUŽITIE
Zákon o životnom prostredí zakazuje vylievanie nových alebo použitých mazív a olejov do povrchových, podzemných alebo pouličných vôd. Čerpacie stanice, strojárenské dielne, umyvárky, parkoviská musia byť vybavené odlučovačom ropných látok s odkaľovačom.

INŠTALÁCIA
DODRŽUJTE ODPORÚČANIA TECHNICKÉHO LISTU P039.

Ukladá sa do zeme. V prípade preťaženia, alebo násypu vyššieho ako 50 cm je potrebné vyliať železobetónovú dosku tak, aby odlučovač neznášal priame záťaže. Pozor na podmienky špeciálnej inštalácie do hydromorfného terénu.

Pozor: plavák odtiahnite hneď na začiatku plnenia vodou a podržte ho, až kým nezačne plávať.

SYSTÉM UZATVÁRANIA
Použite okrúhly liatinový poklop 125 KN, 250KN alebo 400 KN s ohľadom na záťaž pri premávke.

TECHNICKÁ DEFINÍCIA
Táto produktová rada odlučovačov ropných látok s výstupnou hodnotou NEL **5 mg/l (so sorpčným filtrom: 0,1 mg/l)** je určená na zachytávanie ropných látok nachádzajúcich sa v nazbieraných vodách. Odkaľovacia zóna V100 osadená v zariadení je určená na zachytávanie ťažkých látok.

ÚDRŽBA
Povrchová úprava zariadenia sa musí pravidelne kontrolovať a pokiaľ je to nevyhnutné, jej stav musí byť napravený. Po dosiahnutí zachytávacej kapacity alarm ropných látok oznámi, že je potrebné ich vyprázdniť. Raz za rok urobte kompletné vyprázdnenie zariadenia. Hneď po vyprázdnení je potrebné naplniť zariadenie vodou. Skontrolujte, či plavák voľne pláva.

ALARM
Alarm hladiny ropných látok je povinným doplnkovým zariadením, pokiaľ miestne úrady nešpecifikujú inak.

Referencie:
ANH22/14320 s elektrickým napájaním,
ANH22/14506 so solárnym panelom.

Referencia	Veľkosť	A	B	C	D	E	F	G	H	Objem odkaľovača	Počet poklopov
SH4804/03/00	3	1020	746	1424	600	700	110	600	420	300	1
SH4804/06/00	6	1220	823	2115	600	800	160	700	520	600	2
SH4804/08/00	8	1360	1076	2115	600	850	160	750	610	800	2
SH4804/10/00	10	1360	1076	2290	600	825	160	725	635	1000	2
SH4804/15/00	15	1360	1076	2780	750	860	200	760	600	1500	2
SH4804/20/00	20	1500	1076	3621	750	870	200	770	730	2000	2
SH4804/25/00	25	1500	1314	3621	950	870	250	770	730	2500	2
SH4804/30/00	30	1710	1314	3971	950	950	250	850	860	3000	2
SH4804/35/00	35	1810	1465	3971	950	1050	315	950	860	3500	2
SH4804/40/00	40	1810	1465	4523	950	1050	315	950	860	4000	2
SH4804/50/00	50	1940	1615	4912	950	1100	315	1000	940	5000	2

Voliteľné príslušenstvo:

ANH22/14320	Alarm s elektrickým napájaním
ANH22/14506	Alarm so solárnym panelom
OD4/2102/OTH-80	Odplavenie ropných látok cez priezor

SIMOP SK, s.r.o., Priemyselná 720, 072 22 Strážske, Slovensko,
Tel. +421 566 884 025, +421 948 093 792, e-mail: simop@simop.sk, www.simop.sk

SIMOP
TECHNOLÓGIE PRE OCHRANU ŽIVOTNÉHO PROSTREDIA

To najlepšie našej zemi

ODLUČOVAČ ROPNÝCH LÁTOK S ODKAĽOVAČOM V100 A BY-PASSOM
LAKOVANÁ OCEĽ

4810

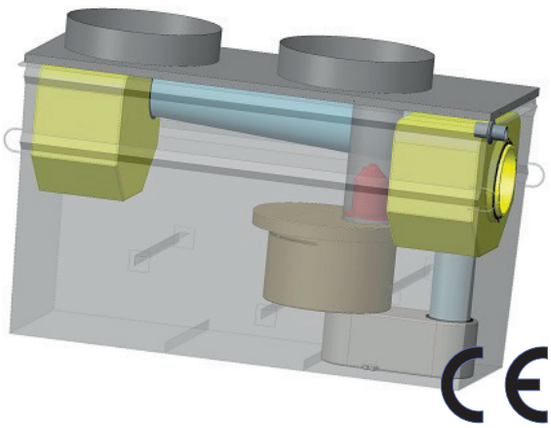

EN858-1

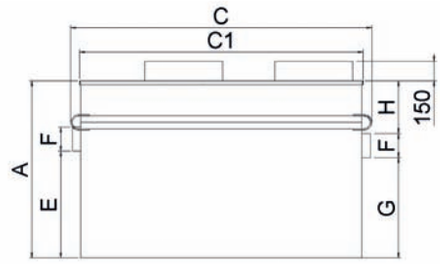

C1=C-132 mm

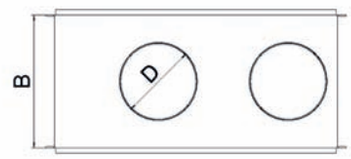

POUŽITIE
Zákon o životnom prostredí zakazuje vylievanie nových alebo použitých mazív a olejov do povrchových, podzemných alebo pouličných vôd. Čerpacie stanice, strojárenské dielne, umyvárky, parkoviská musia byť vybavené odlučovačom ropných látok s odkaľovačom.

INŠTALÁCIA
DODRŽUJTE ODPORÚČANIA TECHNICKÉHO LISTU P039.

Ukladá sa do zeme. V prípade preťaženia, alebo násypu vyššieho ako 50 cm je potrebné vyliať železobetónovú dosku tak, aby odlučovač neznášal priame záťaže. Pozor na podmienky špeciálnej inštalácie do hydromorfného terénu.

Pozor: plavák odtiahnite hneď na začiatku plnenia vodou a podržte ho, až kým nezačne plávať.

SYSTÉM UZATVÁRANIA
Použite okrúhly liatinový poklop 125 KN, 250KN alebo 400 KN s ohľadom na záťaž pri premávke.

TECHNICKÁ DEFINÍCIA
Táto produktová rada odlučovačov ropných látok s výstupnou hodnotou NEL **5 mg/l (so sorpčným filtrom: 0,1 mg/l)** je určená na zachytávanie ropných látok nachádzajúcich sa v nazbieraných vodách. Odkaľovacia zóna V100 osadená v zariadení je určená na zachytávanie ťažkých látok.

ÚDRŽBA
Povrchová úprava zariadenia sa musí pravidelne kontrolovať a pokiaľ je to nevyhnutné, jej stav musí byť napravený. Po dosiahnutí zachytávacej kapacity alarm ropných látok oznámi, že je potrebné ich vyprázdniť. Raz za rok urobte kompletné vyprázdnenie zariadenia. Hneď po vyprázdnení je potrebné naplniť zariadenie vodou. Skontrolujte, či plavák voľne pláva.

ALARM
Alarm hladiny ropných látok je povinným doplnkovým zariadením, pokiaľ miestne úrady nešpecifikujú inak.

Referencie:
ANH22/14320 s elektrickým napájaním,
ANH22/14506 so solárnym panelom.

Referencia	Veľkosť	A	B	C	D	E	F	G	H	Objem odkaľovača	Počet poklopov
SH4810/03/00	3	1020	746	1424	600	700	200	600	420	300	1
SH4810/06/00	6	1220	823	2115	600	800	250	700	520	600	2
SH4810/08/00	8	1360	1076	2115	600	850	315	750	610	800	2
SH4810/10/00	10	1360	1076	2290	600	825	315	725	635	1000	2
SH4810/15/00	15	1360	1076	2780	750	860	315	760	600	1500	2
SH4810/20/00	20	1500	1076	3621	750	870	315	770	730	2000	2
SH4810/25/00	25	1500	1314	3621	950	870	400	770	730	2500	2
SH4810/30/00	30	1710	1314	3971	950	950	400	850	860	3000	2
SH4810/35/00	35	1810	1465	3971	950	1050	400	950	860	3500	2
SH4810/40/00	40	1810	1465	4523	950	1050	400	950	860	4000	2
SH4810/50/00	50	1940	1615	4912	950	1100	400	1000	940	5000	2

Voliteľné príslušenstvo:

ANH22/14320	Alarm s elektrickým napájaním
ANH22/14506	Alarm so solárnym panelom
OD4/2102/OTH-80	Odplavenie ropných látok cez priezor

SIMOP SK, s.r.o., Priemyselná 720, 072 22 Strážske, Slovensko,
Tel. +421 566 884 025, +421 948 093 792, e-mail: simop@simop.sk, www.simop.sk

SIMOP
TECHNOLÓGIE PRE OCHRANU ŽIVOTNÉHO PROSTREDIA

To najlepšie našej zemi

ODLUČOVAČ ROPNÝCH LÁTOK SODKAĽOVAČOM V100 S PRIEHRADKOU PRE ČERPADLO

LAKOVANÁ OCEĽ

4816

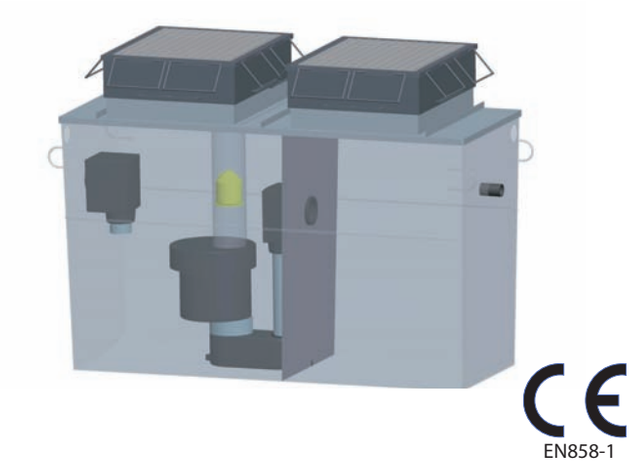

EN858-1

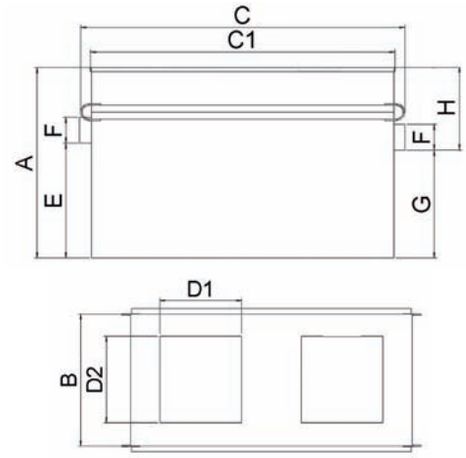

C1=C-132 mm

POUŽITIE

Zákon o životnom prostredí zakazuje vylievanie nových alebo použitých mazív a olejov do povrchových, podzemných alebo pouličných vôd. Čerpacie stanice, strojárenské dielne, umyvárky, parkoviská musia byť vybavené odlučovačom ropných látok s odkaľovačom.

INŠTALÁCIA

DODRŽUJTE ODPORÚČANIA TECHNICKÉHO LISTU P040.

Zariadenie sa ukladá do zeme. V prípade preťaženia, alebo násypu vyššieho ako 50 cm je potrebné vyliať železobetónovú dosku tak, aby separátor neznášal priame záťaže. Pozor na podmienky špeciálnej inštalácie do hydromorfného terénu.

Pozor: plavák odtiahnite hneď na začiatku plnenia vodou a podržte ho, až kým nezačne plávať.

SYSTÉM UZATVÁRANIA

Je dôležité vybrať typ uzáveru s obdĺžnikovým poklopom 3 KN, 125 KN alebo 250 KN. Pre oceľové nadstavce s liatinovými poklopmi 125 KN alebo 250 KN pozri technický list 4984.

TECHNICKÁ DEFINÍCIA

Táto produktová rada odlučovačov ropných látok s výstupnou hodnotou NEL **5 mg/l (so sorpčným filtrom: 0,1 mg/l)** je určená na zachytávanie ropných látok nachádzajúcich sa v nazbieraných vodách. Odkaľovacia zóna V100 osadená v zariadení je určená na zachytávanie ťažkých látok. Nezávislý priečinok umožňuje inštaláciu čerpadla (pre správnu voľbu čerpadla s ohľadom na prietok a výšku, ktorá sa má prečerpávať, nás prosím kontaktujte). Čerpadlo nie je súčasťou dodávky.

ÚDRŽBA

Povrchová úprava zariadenia sa musí pravidelne kontrolovať a pokiaľ je to nevyhnutné, jej stav musí byť napravený. Po dosiahnutí zachytávacej kapacity alarm ropných látok oznámi, že je potrebné ich vyprázdniť. Raz za rok urobte kompletné vyprázdnenie zariadenia. Hneď po vyprázdnení je potrebné naplniť zariadenie vodou. Skontrolujte, či plavák voľne pláva.

ALARM

Alarm hladiny ropných látok je povinným doplnkovým zariadením, pokiaľ miestne úrady nešpecifikujú inak.

Referencie:
ANH22/14320 s elektrickým napájaním,
ANH22/14506 so solárnym panelom.

Referencia	Veľkosť	A	B	C	D1	D2	E	F	F1	G	H
SH4816/03/RP2T	3	1220	823	2115	577	673	804	110	110	880	340
SH4816/06/RG3T	6	1360	1076	2780	577	922	873	160	160	1005	355
SH4816/10/RG4T	10	1500	1314	3621	577	922	873	160	160	1131	369
SH4816/15/RG4T	15	1810	1465	3971	577	922	1053	200	200	1442	368

Voliteľné príslušenstvo:

ANH22/14320	Alarm s elektrickým napájaním
ANH22/14506	Alarm so solárnym panelom
OD4/2102/OTH-80	Odplavenie ropných látok cez priezor

SIMOP SK, s.r.o., Priemyselná 720, 072 22 Strážske, Slovensko,
Tel. +421 566 884 025, +421 948 093 792, e-mail: simop@simop.sk, www.simop.sk

SIMOP
TECHNOLÓGIE PRE OCHRANU ŽIVOTNÉHO PROSTREDIA

To najlepšie našej zemi

ODLUČOVAČ ROPNÝCH LÁTOK S ODKAĽOVAČOM V100
POLYETYLÉN

6645

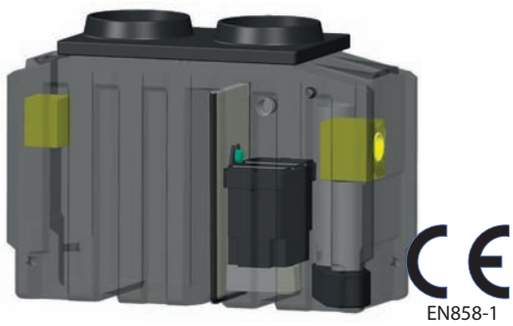

TECHNICKÁ DEFINÍCIA

Táto produktová rada odlučovačov ropných látok s výstupnou hodnotou NEL **5 mg/l (so sorpčným filtrom: 0,1 mg/l)** je určená na oddeľovanie a skladovanie voľných ropných látok nachádzajúcich sa v odpadovej vode. Odkaľovacia časť zariadenia umožňuje zachytávať pevné nerozpustné látky (piesok, štrk...). Tieto odlučovače ropných látok bez by-pasu vybaveného odlučovačom sa výborne hodia na spracovanie vôd pochádzajúcich z krytých parkovísk, servisných staníc, garáží. Pre použitie v umyvárkach počítajte s doplnkovým odlučovačom V200, príp. V300.
Upozornenie: alarm úrovne ropných látok je povinný pre doplnkové vybavenie.

FUNGOVANIE

Fungovanie odlučovača ropných látok je založené na oddeľovaní na základe rozdielu v hustote znečisťujúcich nerozpustných látok nachádzajúcich sa v stekajúcej vode. Odkalovacia časť umožňuje odkaliť a zachytiť pevné nerozpustné látky (>200 µm). Koalescenčný systém vďaka svojmu špeciálnemu veľkému povrchu umožňuje koncentrovať voľné ropné látky tým, že napomáha ich spájaniu. Uhľovodíky následne vychádzajú na povrch. Uzavretý systém zabraňuje akémukoľvek riziku pozvoľného uvoľňovania ropných látok.

VÝHODY

- Koncepcia v súlade s normami: EN 858-1 a EN 858-2
- Garancia 20 rokov proti korózii nádrže
- Umiestnenie v slanom prostredí
- Umiestenie do spodnej vody a/alebo hydromorfného terénu až po výstupný tok vody
- Nízka hmotnosť
- Jednoduchá manipulácia
- Odnímateľný zlučovač uľahčujúci údržbu
- Jednoduché napojenie

ÚDRŽBA

Pravidelne zabezpečujte, aby ventilácia nebola zanesená. Frekvencia vyprázdňovania sa musí prispôsobiť množstvu blata a zachytených ropných látok. Odporúča sa zariadenie vyprázdňovať, keď úroveň kalu dosiahne 50% užitočného objemu odkalovača alebo keď ropné látky zaberajú 80% kapacity retencie odlučovača (NF P16-442).
Využite vyprázdňovanie na čistenie zlučovača ako i uzavretého systému. Po každom vyprázdnení musí byť zariadenie opätovne naplnené vodou a musí sa skontrolovať či plavák pláve.

INŠTALÁCIA

Pozri technický list P072.

ZARIADENIE S POLYETYLÉNOVÝMI KRYTMI

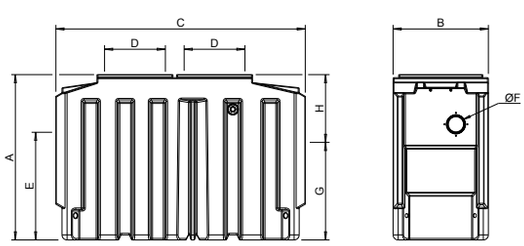

ZARIADENIE S POLYETYLÉNOVÝMI POKLOPMI

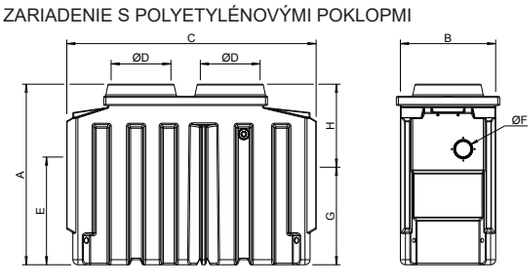

Referenica	Upravený prietok (l/s)	Počet uzáverov	A	B	C	D	E	Ø F	G	H	Objem odkaľovača (litre)	Objem retencie uhľovodíkov (litre)
SH2/6645/01	1.5	1	970	760	1280	600x690	610	110	510	460	158	35
SH2/6645/01/00	1.5	1	1120	760	1280	600	610	110	510	610	158	35
SH2/6645/03	3	1	1280	760	1410	600x690	820	110	720	560	300	127
SH2/6645/03/00	3	1	1430	760	1410	600	820	110	720	710	300	127
SH2/6645/06	6	1	1580	850	2000	600x690	1010	160	910	670	613	79
SH2/6645/06/00	6	1	1730	850	2000	600	1010	160	910	820	613	79
SH2/6645/08	8	2	1630	940	2220	600x690	1010	160	910	720	841	80
SH2/6645/08/00	8	2	1780	940	2220	600	1010	160	910	870	841	80
SH2/6645/10	10	2	1630	940	2460	600x690	1050	160	950	680	1030	105
SH2/6645/10/00	10	2	1780	940	2460	600	1050	160	950	830	1030	105
SH2/6645/15	15	2	1900	1540	2400	590x1140	1180	200	1080	820	1556	365
SH2/6645/15/00	15	2	2050	1540	2400	750	1180	200	1080	970	1556	365

Voliteľné príslušenstvo:

ANH22/14320	Alarm s elektrickým napájaním
ANH22/14506	Alarm so solárnym panelom
SNB/14220	Sonda úrovne kalu
RH6069	Polyetylénový nadstavec pre SH2/6645/01, SH2/6645/03 a SH2/6645/06
RH2/2030	Polyetylénový nadstavec pre SH2/6645/15

SIMOP SK, s.r.o., Priemyselná 720, 072 22 Strážske, Slovensko,
Tel. +421 566 884 025, +421 948 093 792, e-mail: simop@simop.sk, www.simop.sk

SIMOP
TECHNOLÓGIE PRE OCHRANU ŽIVOTNÉHO PROSTREDIA

To najlepšie našej zemi

ODLUČOVAČ ROPNÝCH LÁTOK S ODKAĽOVAČOM V100
POLYETYLÉN

6647

TECHNICKÁ DEFINÍCIA

Táto produktová rada odlučovačov ropných látok s výstupnou hodnotou NEL **5 mg/l (so sorpčným filtrom: 0,1 mg/l)** je určená na oddeľovanie a skladovanie voľných uhľovodíkov nachádzajúcich sa v odpadovej vode. Odkalovacia časť zariadenia umožňuje zachytávať pevné nerozpustné látky (piesok, štrk...). Tieto odlučovače ropných látok bez by-pasu vybaveného odlučovačom sa výborne hodia na spracovanie vôd pochádzajúcich z krytých parkovísk, servisných staníc, garáží. Pre použitie v umyvárkach počítajte s doplnkovým odlučovačom V200, príp. V300.

Upozornenie: alarm úrovne ropných látok je povinný pre doplnkové vybavenie, ak miestne inštitúcie nedajú špeciálnu výnimku.

FUNGOVANIE

Fungovanie odlučovača ropných látok je založené na oddeľovaní na základe rozdielu v hustote znečisťujúcich nerozpustných látok nachádzajúcich sa v stekajúcej vode. Odkalovacia časť umožňuje odkaliť a zachytiť pevné nerozpustné látky (>200 µm). Koalescenčný systém vďaka svojmu špeciálnemu veľkému povrchu umožňuje koncentrovať voľné ropné látky tým, že napomáha ich spájaniu. Ropné látky následne vychádzajú na povrch. Uzavretý systém zabraňuje akémukoľvek riziku pozvoľného uvoľňovania ropných látok.

VÝHODY

- Koncepcia v súlade s normami: EN 858-1 a EN 858-2
- Garancia 20 rokov proti korózii nádrže
- Umiestnenie v slanom prostredí
- Umiestnenie v hydromofrnom prostredí až po výstupný tok vody
- Nízka hmotnosť
- Jednoduchá manipulácia
- Odnímateľný zlučovač uľahčujúci údržbu
- Jednoduché napojenie

INŠTALÁCIA

Pozri technický list P060.

ÚDRŽBA

Pravidelne zabezpečujte, aby ventilácia nebola zanesená. Frekvencia vyprázdňovania sa musí prispôsobiť množstvu kalu a zachytených ropných látok. Odporúča sa zariadenie vyprázdňovať, keď úroveň kalu dosiahne 50% užitočného objemu odkalovača alebo keď ropné látky zaberajú 80% kapacity retencie odlučovača (NF P16-442). Využite vyprázdňovanie na čistenie zlučovača ako i uzavretého systému. Po každom vyprázdnení musí byť zariadenie opätovne naplnené vodou a musí sa skontrolovať či plavák pláve.

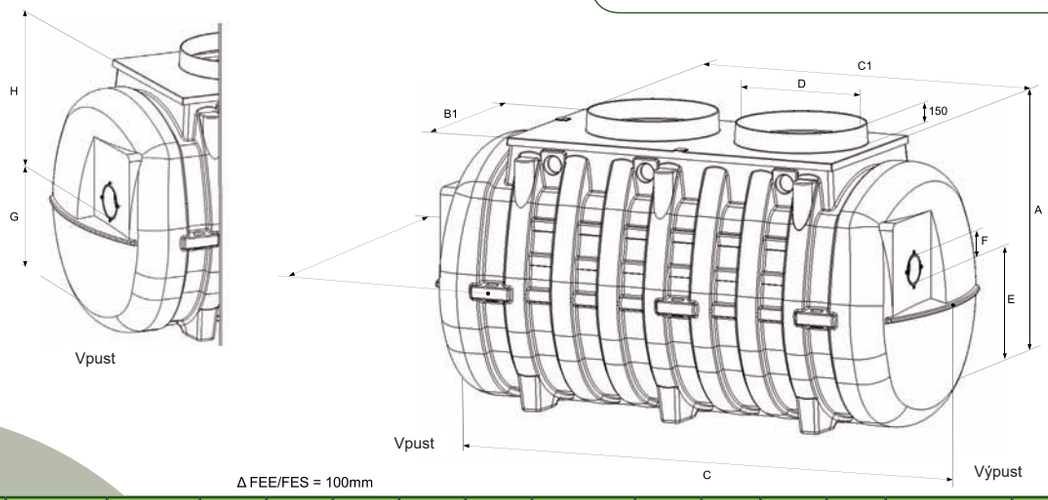

Referencia	Upravený prietok (l/s)	Počet uzáverov	A	B	B1	C	C1	D	E	F	G	H	Objem odkaľovača (litre)	Objem retencie uhľovodíkov (litre)
SH2/6647/20/00	20	1	2030	1946	1330	2829	1532	950	1132	200	1032	998	2074	377
SH2/6647/25/00	25	2	2030	1946	1330	3580	2301	750 / 950	1132	250	1032	998	2561	499
SH2/6647/30/00	30	2	2030	1946	1330	3954	2676	950	1132	250	1032	998	3027	559

Voliteľné príslušenstvo:

ANH22/14320 Alarm s elektrickým napájaním
ANH22/14506 Alarm so solárnym panelom
SNB/14220 Sonda úrovne kalu

SIMOP SK, s.r.o., Priemyselná 720, 072 22 Strážske, Slovensko,
Tel. +421 566 884 025, +421 948 093 792, e-mail: simop@simop.sk, www.simop.sk

SIMOP
TECHNOLÓGIE PRE OCHRANU ŽIVOTNÉHO PROSTREDIA

To najlepšie našej zemi

ODLUČOVAČ ROPNÝCH LÁTOK S ODKAĽOVAČOM V100 A BY-PASSOM
POLYETYLÉN

6649

TECHNICKÁ DEFINÍCIA

Táto produktová rada odlučovačov ropných látok s výstupnou hodnotou NEL **5 mg/l (so sorpčným filtrom: 0,1 mg/l)** je určená na oddeľovanie a skladovanie voľných ropných látok nachádzajúcich sa v odpadovej vode. Odkalovacia časť zariadenia umožňuje zachytávať pevné nerozpustné látky (piesok, štrk...). Tieto odlučovače ropmých látok vybavené by-passom a odkaľovačom sa výborne hodia na spracovanie vôd pochádzajúcich z krytých parkovísk, servisných staníc, garáží…
Upozornenie: alarm úrovne ropných látok je povinný pre doplnkové vybavenie.

FUNGOVANIE

Fungovanie odlučovača ropných látok je založené na oddeľovaní na základe rozdielu v hustote znečisťujúcich nerozpustných látok nachádzajúcich sa v stekajúcej vode. Systém by-pass umiestnený na úrovni vstupnej skrinky umožňuje regulovať prietok (spracovanie 20% prípustného prietoku). Odkalovacia časť umožňuje odkaliť a zachytiť pevné nerozpustné látky (>200 µm). Koalescenčný systém vďaka svojmu špeciálnemu veľkému povrchu umožňuje koncentrovať voľné ropné látky tým, že napomáha ich spájaniu. Ropné látky následne vychádzajú na povrch. Uzavretý systém zabraňuje akémukoľvek riziku pozvoľného uvoľňovania ropných látok.

VÝHODY

- Koncepcia v súlade s normami: EN 858-1 a EN 858-2
- Garancia 20 rokov proti korózii nádrže
- Umiestnenie v slanom prostredí
- Umiestenie do spodnej vody a/alebo hydromorfného terénu až po výstupný tok vody
- Vnútorna rúra by-passu
- Nízka hmotnosť
- Jednoduchá manipulácia
- Odnímateľný zlučovač uľahčujúci údržbu
- Jednoduché napojenie

ÚDRŽBA

Pravidelne zabezpečujte, aby ventilácia nebola zanesená. Frekvencia vyprázdňovania sa musí prispôsobiť množstvu kalu a zachytených ropných látok. Odporúča sa zariadenie vyprázdňovať, keď úroveň kalu dosiahne 50% užitočného objemu odkalovača alebo keď ropné látky zaberajú 80% kapacity retencie odlučovača (NF P16-442). Využite vyprázdňovanie na čistenie zlučovača ako i uzavretého systému. Po každom vyprázdnení musí byť zariadenie opätovne umiestnené do vody a musí sa skontrolovať či plavák pláve.

INŠTALÁCIA

Pozri technický list P072.

ZARIADENIE S POLYETYLÉNOVÝMI KRYTMI

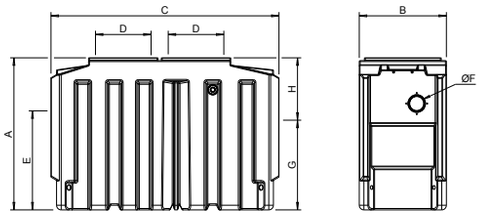

ZARIADENIE S POLYETYLÉNOVÝMI POKLOPMI

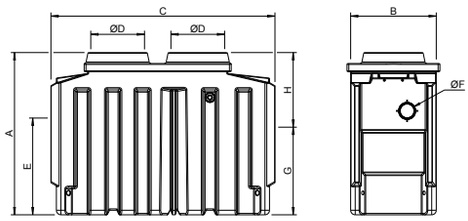

Referencia	Upravený prietok (l/s)	Počet uzáverov	A	B	C	D	E	ØF	G	H	Objem odkaľovača (litre)	Objem retencie uhľovodíkov (litre)
SH2/6649/03	3	1	1280	760	1410	600x690	820	200	720	560	300	127
SH2/6649/03/00	3	1	1430	760	1410	600	820	200	720	710	300	127
SH2/6649/06	6	1	1580	850	2000	600x690	1010	250	910	670	613	79
SH2/6649/06/00	6	1	1730	850	2000	600	1010	250	910	820	613	79
SH2/6649/08	8	2	1630	940	2220	600x690	1010	315	910	720	841	80
SH2/6649/08/00	8	2	1780	940	2220	600	1010	315	910	870	841	80
SH2/6649/10	10	2	1630	940	2460	600x690	1050	315	950	680	1030	105
SH2/6649/10/00	10	2	1780	940	2460	600	1050	315	950	830	1030	105
SH2/6649/15	15	2	1900	1540	2400	590x1140	1180	315	1080	820	1556	365
SH2/6649/15/00	15	2	2050	1540	2400	750	1180	315	1080	970	1556	365

Voliteľné príslušenstvo:

ANH22/14320	Alarm s elektrickým napájaním
ANH22/14506	Alarm so solárnym panelom
SNB/14220	Sonda úrovne kalu
RH6069	Polyetylénový nadstavec pre SH2/6649/03 a SH2/6649/06
RH2/2030	Polyetylénový nadstavec pre SH2/6649/15

SIMOP SK, s.r.o., Priemyselná 720, 072 22 Strážske, Slovensko,
Tel. +421 566 884 025, +421 948 093 792, e-mail: simop@simop.sk, www.simop.sk

SIMOP
TECHNOLÓGIE PRE OCHRANU ŽIVOTNÉHO PROSTREDIA

To najlepšie našej zemi

ODLUČOVAČ ROPNÝCH LÁTOK S ODKAĽOVAČOM V100 A BY-PASSOM
POLYETYLÉN

6648

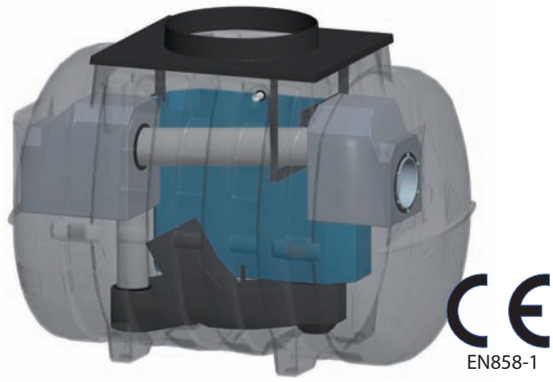

TECHNICKÁ DEFINÍCIA

Táto produktová rada odlučovačov ropných látok s výstupnou hodnotou NEL **5 mg/l (so sorpčným filtrom: 0,1 mg/l)** je určená na oddeľovanie a skladovanie voľných ropných látok nachádzajúcich sa v odpadovej vode. Odkaľovacia časť zariadenia umožňuje zachytávať pevné nerozpustné látky (piesok, štrk...).
Tieto odlučovače ropných látok vybavené by-passom a odkaľovačom sa výborne hodia na spracovanie vôd pochádzajúcich z krytých parkovísk, servisných staníc, garáží…

Upozornenie: alarm úrovne ropných látok je povinný pre doplnkové vybavenie, ak miestne inštitúcie nedajú špeciálnu výnimku.

FUNGOVANIE

Fungovanie odlučovača ropných látok je založené na oddeľovaní na základe rozdielu v hustote znečisťujúcich nerozpustných látok nachádzajúcich sa v stekajúcej vode. Systém by-pass umiestnený na úrovni vstupnej skrinky umožňuje regulovať prietok (spracovanie 20% prípustného prietoku). Odkalovacia časť umožňuje odkaliť a zachytiť pevné nerozpustné látky (>200 µm). Koalescenčný systém vďaka svojmu špeciálnemu veľkému povrchu umožňuje koncentrovať voľné ropné látky tým, že napomáha ich spájaniu. Ropné látky následne vychádzajú na povrch. Uzavretý systém zabraňuje akémukoľvek riziku pozvoľného uvoľňovania ropných látok.

VÝHODY

- Koncepcia v súlade s normami: EN 858-1 a EN 858-2
- Garancia 20 rokov proti korózii nádrže
- Umiestnenie v slanom prostredí
- Umiestnenie na hladine až po výstupný tok vody
- Nízka hmotnosť
- Jednoduchá manipulácia
- Odnímateľný zlučovač uľahčujúci údržbu
- Jednoduché napojenie

INŠTALÁCIA

Pozri technický list P060.

ÚDRŽBA

Pravidelne zabezpečujte, aby ventilácia nebola zanesená. Frekvencia vyprázdňovania sa musí prispôsobiť množstvu kalu a zachytených ropných látok. Odporúča sa zariadenie vyprázdňovať, keď úroveň kalu dosiahne 50% užitočného objemu odkalovača alebo keď ropné látky zaberajú 80% kapacity retencie odlučovača (NF P16-442). Využite vyprázdňovanie na čistenie zlučovača ako i uzavretého systému.
Po každom vyprázdnení musí byť zariadenie opätovne naplnený vodou a musí sa skontrolovať či plavák pláve.

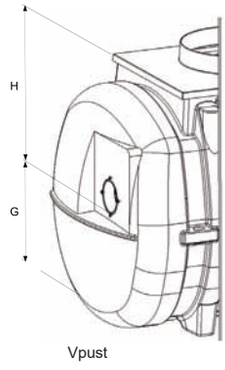

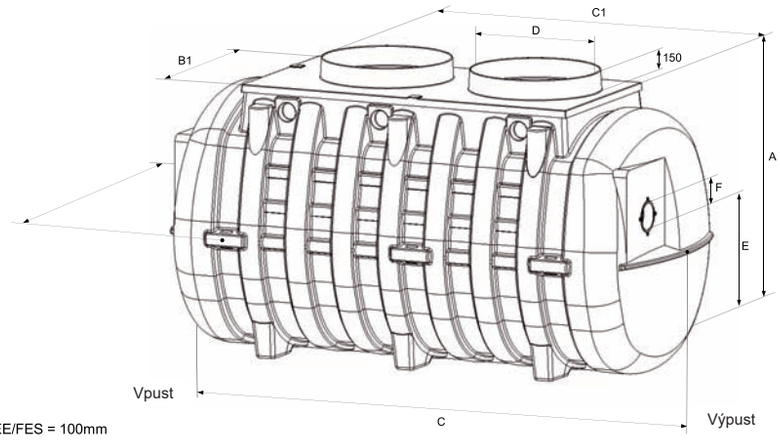

Δ FEE/FES = 100mm

Referencia	Upravený prietok (l/s)	Prípustný prietok (l/s)	Počet uzáverov	A	B	B1	C	C1	D	E	F	G	H	Objem odkaľovača (litre)	Objem retencie uhľovodíkov (litre)
SH2/6648/20/00	20	100	1	2030	1946	1330	2829	1532	950	1132	315	1032	998	2074	377
SH2/6648/25/00	25	125	2	2030	1946	1330	3580	2301	750 / 950	1132	400	1032	998	2561	499
SH2/6648/30/00	30	150	2	2030	1946	1330	3954	2676	950	1132	400	1032	998	3027	559

Voliteľné príslušenstvo:

ANH22/14320 Alarm s elektrickým napájaním
ANH22/14506 Alarm so solárnym panelom
SNB/14220 Sonda úrovne kalu

SIMOP SK, s.r.o., Priemyselná 720, 072 22 Strážske, Slovensko,
Tel. +421 566 884 025, +421 948 093 792, e-mail: simop@simop.sk, www.simop.sk

SIMOP
TECHNOLÓGIE PRE OCHRANU ŽIVOTNÉHO PROSTREDIA

To najlepšie našej zemi

ODLUČOVAČ ROPNÝCH LÁTOK S ODKAĽOVAČOM S PRIETOKOM VÄČŠÍM AKO 50 l/s
POLYESTER

6668

GARANCIA 20 ROKOV PROTI KORÓZII

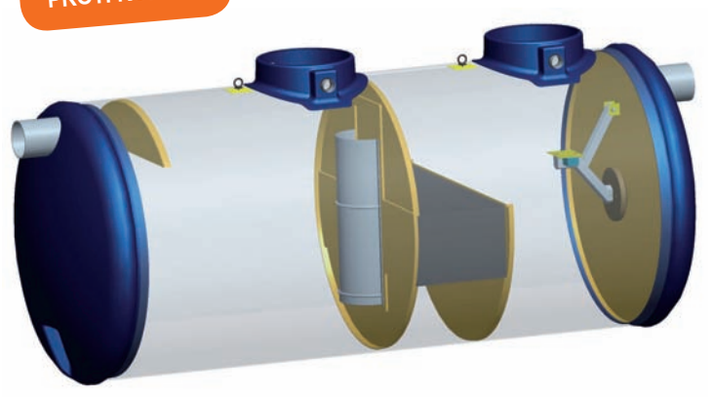

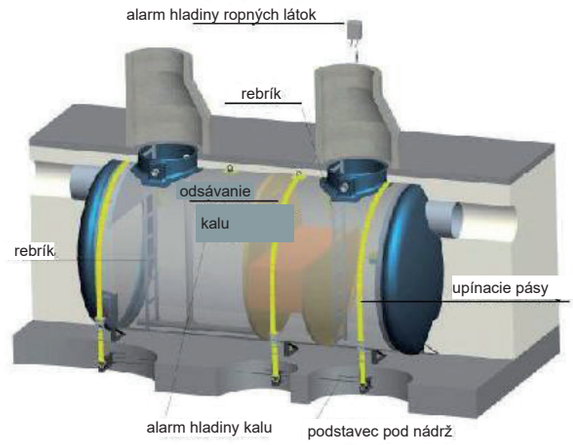

TECHNICKÁ DEFINÍCIA

- Táto produktová rada odlučovačov ropných látok s výstupnou hodnotou NEL **5 mg/l (so sorpčným filtrom: 0,1 mg/l)** je nadimenzovaná tak, aby mohla prijať prietoky väčšie ako 50 l/s.
- Jej valcovitý tvar je prispôsobený na to, aby odolával tlaku pôdy a nadimenzovaná retencia veľkému prietoku.
- Odlučovač ropných látok z polyesteru zosilnený skleným vláknom, je v súlade s požiadavkami normy EN 858-1, vybavený manžetou z PVC na vstupe a výstupe pri napájaní a funguje na báze gravitačného prúdenia. Je vybavený odkalovačom, sifónovou stenou z polyetylénu. Tento celok umožňuje blokovať plávajúce častice v odkalovacej časti a smeruje tok smerom dolu.
- Zlučovanie v časti oddeľovania umožňuje oddeliť uhľovodíky. Systém hojdacieho obturátora z polyetylénu s nitrilovým tesnením zabraňuje vyhadzovaniu uhľovodíkov do odtoku.
- V súlade s požiadavkami normy EN 476.
- Označenie odlučovača je v súlade s požiadavkami normy EN 858.

VOLITEĽNÉ PRÍSLUŠENSTVO

- Rebríky, nasávacia sada, podstavec pre rýchle ukladanie => ľahká prevádzka, rýchle uloženie.

VÝHODY

- **Dimenzovanie na mieru -> Prispôsobenie špecifikám stavby**
- Výpočet dimenzovania -> Garancia mechanickej odolnosti
- Umývateľné materiály -> Garancia ľahkej údržby
- Uzatváranie obturátora nitrilovým spojom -> Odolnosť voči väčšine výtokov obsahujúcich ropné látky
- Výber materiálov (polyester, PVC..) -> Bez korózie

TYP CCTP

Odlučovač ropných látok CE 5 mg/l s odkalovačom a vypuklými krytmi z polyesteru zosilnený skleným vláknom alebo podobného typu SHJ/6668___ a lamelové bloky splývajúce do polyetylénu v súlade s požiadavkami normy EN 858.

DÔLEŽITÉ

Je nevyhnutné použitie materiálu podľa noriem EN 858-2 a NF P 16 442.
Zdvíhací(ie) systém(y) a kryt(y) podľa EN 124 nedodávame.
Oboznámte sa s príručkou pre inštaláciu polyesterových odlučovačov ropných látok.

SIMOP SK, s.r.o., Priemyselná 720, 072 22 Strážske, Slovensko,
Tel. +421 566 884 025, +421 948 093 792, e-mail: simop@simop.sk, www.simop.sk

SIMOP
TECHNOLÓGIE PRE OCHRANU ŽIVOTNÉHO PROSTREDIA

To najlepšie našej zemi

ODLUČOVAČ ROPNÝCH LÁTOK S ODKALOVAČOM A BY-PASSOM S PRIETOKOM VÄČŠÍM AKO 50 l/s
POLYESTER

6669

GARANCIA 20 ROKOV PROTI KORÓZII

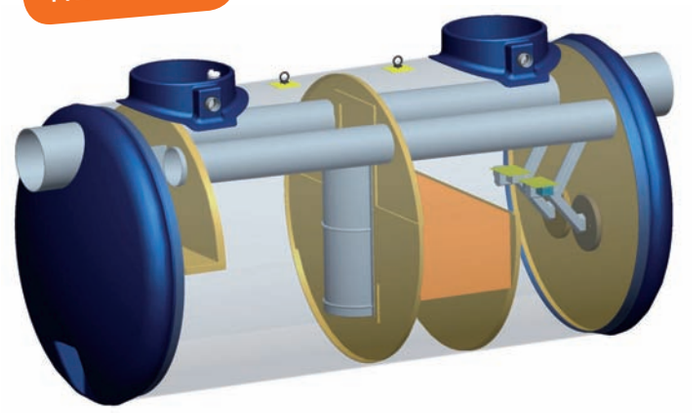

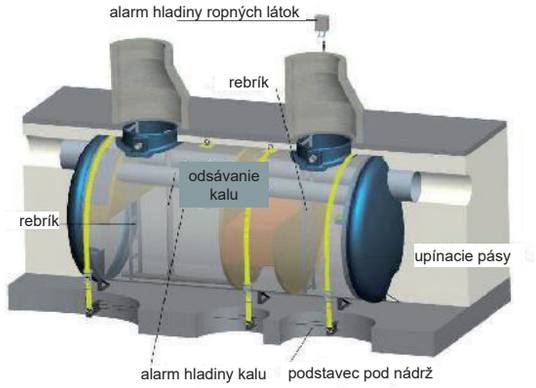

TECHNICKÁ DEFINÍCIA

- Táto produktová rada odlučovačov ropných látok s výstupnou hodnotou NEL **5 mg/l (so sorpčným filtrom: 0,1 mg/l)** je nadimenzovaná tak, aby mohla prijať prietoky väčšie ako 50 l/s.
- Jej valcovitý tvar je prispôsobený na to, aby odolával tlaku pôdy a nadimenzovaná retencia veľkému prietoku.
- Odlučovač ropných látok z polyesteru zosilnený skleným vláknom, je v súlade s požiadavkami normy EN 858-1, vybavený manžetou z PVC na vstupe a výstupe pri napájaní a funguje na báze gravitačného prúdenia. Je vybavený odkalovačom, sifónovou stenou z polyetylénu. Tento celok umožňuje blokovať plávajúce častice v odkalovacej časti a smeruje tok smerom dolu.
- Zlúčovanie v časti oddeľovania umožňuje oddeliť ropné látky.
- Systém hojdacieho obturátora z polyetylénu s nitrilovým tesnením zabraňuje vyhadzovaniu uhľovodíkov do odtoku.
- Zariadenie na odber prebytočnej vody umiestnené vpredu smeruje prietok, ktorý sa má spracovať, smerom k odkalovacej časti. By-pass vpredu umožňuje odkloniť prebytočnú vodu smerom k výpustnému otvoru v prípade výnimočných zrážok. Zabraňuje tiež zachytávaniu odlúčeného blata.
- V súlade s požiadavkami normy EN 476.
- Označenie odlučovača je v súlade s požiadavkami normy EN 858.

VOLITEĽNÉ PRÍSLUŠENSTVO

- Rebríky, nasávacia sada, podstavec pre rýchle ukladanie => ľahká prevádzka, rýchle uloženie.

VÝHODY

- **Dimenzovanie na mieru -> Prispôsobenie špecifikám stavby**
- Výpočet dimenzovania -> Garancia mechanickej odolnosti
- Umývateľné materiály -> Garancia ľahkej údržby
- Uzatváranie obturátora nitrilovým spojom -> Odolnosť voči väčšine výtokov obsahujúcich uhľovodíky
- Výber materiálov (polyester, PVC..) -> Bez korózie

TYP CCTP

Odlučovač ropných látok CE 5 mg/l s odkalovačom a vypuklými krytmi z polyesteru zosilnený skleným vláknom alebo podobného typu SHJ/6668___ a lamelové bloky splývajúce do polyetylénu v súlade s požiadavkami normy EN 858.

DÔLEŽITÉ

Je nevyhnutné použitie materiálu podľa noriem EN 858-2 a NF P 16 442.

Zdvíhací(ie) systém(y) a kryt(y) podľa EN 124 nedodávame.

Oboznámte sa s príručkou pre inštaláciu polyesterových odlučovačov ropných látok.

Zariadenie nie je určené na to, aby bolo umiestnené do priestoru pre rozvod paliva.

SIMOP SK, s.r.o., Priemyselná 720, 072 22 Strážske, Slovensko,
Tel. +421 566 884 025, +421 948 093 792, e-mail: simop@simop.sk, www.simop.sk

DOPLNKY A PRÍSLUŠENSTVO

ALARMY

> OPTICKÝ A AKUSTICKÝ ALARM HLADINY ROPNÝCH LÁTOK

Toto zariadenie umožňuje detekovať hladinu ropných látok v odlučovačoch pred upchatím systému. Snímač umiestnený vo vnútri zariadenia sníma pomer ropné látky/voda a tiež umožňuje vedúcemu projektu sledovať hrúbku vrstvy usadených ropných látok. Keď je dosiahnuté maximálne záchytné množstvo, spustí sa alarm. Podľa zvoleného typu separátora si, prosím, vyberte nasledovný typ alarmu: ANH2-3 (polyetylén), ANH3-3 (polyester), ANH4-3 (oceľ)

> OPTICKÝ A AKUSTICKÝ ALARM SO SOLÁRNYM PANELOM

Kontrolný systém pomocou alarmu so solárnym napájaním bol vyvinutý na monitorovanie hrúbky vrstvy usadených ropných látok a hladiny kalu v odlučovačoch, kde nie je možné zabezpečiť napájanie elektrickým prúdom (referencia ANH4-PS)

> OPTICKÝ A AKUSTICKÝ ALARM KALU

Toto zariadenie umožňuje detekovať, či hladina usadeného kalu v priehradke premývacieho bubna nedosiahla maximálnu povolenú hladinu, ktorá ešte neohrozuje chod zariadenia. Zabudovaný snímač v zariadení sníma clonu vytvorenú kalom a spustí alarm.

ANH22/14310-N:
Alarm hladiny ropných látok s elektrickým napájaním IP65, 1 vstup

ANH22/14506:
Alarm hladiny ropných látok IP65 so solárnym panelom.

ANH22/14507:
Alarm hladiny ropných látok IP65 + GSM so solárnym panelom.

ANH22/14320:
Alarm hladiny ropných látok s elektrickým napájaním IP65.

ANH22/15200:
Alarm hladiny ropných látok s elektrickým napájaním IP65 + GSM.

NADSTAVCE (VOLITEĽNÉ)

> ZARIADENIA S UPLNÝM PRÍSTUPOM

Podstavce sú k dispozícii na nastavenie vložky na výšku podložia a umožňuje umiestniť zariadenie mimo zamrzajúcej oblasti.

Štandardné podstavce sú navrhnuté pre výšku 200, 350, 500, 650 a 800 mm. Nastavovacie kliny umožňujú pridať až 150 mm

ku každej výške a prispôsobiť tak podstavec sklonu povrchu.

Naše odlučovače umožňujú inštaláciu liatinových poklopov 125 alebo 250 KN.

> ZARIADENIA SO ZAVÁDZACOU PÁSKOU VO VSTUPNOM OTVORE

Betónové podstavce, dostupné na trhu sú prispôsobiteľné na naše zavádzacie pásky vo vstupnom otvore v súlade s EN476.

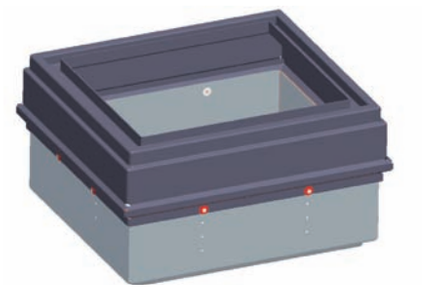

Polyetylénový nadstavec RH6069

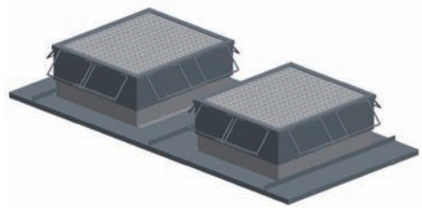

Nadstavce z ocele RH4948

> CCTP typ pre odlúúčovače ropných látok 5mg/l OCEĽ

Produktová rada odlučovačov ropných látok SIMOP z ocele sa doporučuje na základe nižšie uvedených znení a noriem:

Normy: zariadenia navrhnuté podľa normy XP P16451-1/CN a normy EN858-1. Označenie CE podľa normy EN858-1. Odlučovače sú k dispozícii s následným voliteľnými súčasťami: prepadové alarmy, alarmy kalov a ropných látok, žľaby pre prietok ropných látok, nasávanie kalov, externé anódy a nadstavce.

CCTP typ: odlučovače ropných látok s odkaľovačom značky SIMOP alebo podobným odkaľovačom z opieskovanej ocele a nátorom typu...(názov odlučovača), odpadu 5mg/l v špičke súlade s normou EN858-1, navrhnutý podľa normy XP P16 451-1/CN s označením CE, so spracovaným prietokom _ l/s. Akustický a optický alarm značky SIMOP vyhovujúci norme ATEX ponúkaný a dodávaný výrobcom.

Všetky odlučovače značky SIMOP je možné dodať buď s úplným prístupom alebo s nadstavcami na poklopy 125 alebo 250 kN, alebo s komínovým otvorom (-mi) bez krytu.

> CCTP typ pre odlučovače ropných látok 5 mg/l POLYETYLÉN

Produktová rada odlučovačov ropných látok SIMOP z polyetylénu s vysokou materiálovou hustotou sa doporučuje na základe nižšie uvedených znení a noriem:

Normy: zariadenia s označením CE podľa normy EN 858-1. Norma uvádza 2 typy odpadovej triedy – trieda 1: odpad 5mg/l a trieda 2 odpad: 100 mg/l. Odlučovače sú k dispozícii s následnými voliteľnými súčasťami: prepadové alarmy, alarmy kalov a ropných látok, odsávanie kalov a nadstavce.

CCTP typ: odlučovače ropných látok s odkaľovačom značky SIMOP alebo podobným odkaľovačom z polyetylénu s vysokou materiálovou hustotou typu ..... (názov odlučovača), odpad triedy: _mg/l v špičke v súlade s normou EN858-1, navrhnutý podľa normy XP P16 858-1/CN s označením CE, so spracovaným prietokom _ l/s.

Akustický a optický alarm značky SIMOP vyhovujúci norme ATEX, ponúkaný a dodávaný výrobcom.

Všetky odlučovače značky SIMOP je možné dodať buď s úplným prístupom alebo s nadstavcami na poklopy 125 alebo 250 kN, alebo s komínovým otvorom (-mi) bez krytu.

SIMOP

TECHNOLÓGIE PRE OCHRANU ŽIVOTNÉHO PROSTREDIA

LAPAČE TUKOV

- Pre hotely/reštaurácie
- Pre jedálne/bufety
- Pre nemocnice
- Pre mäsokombináty/bitúnky

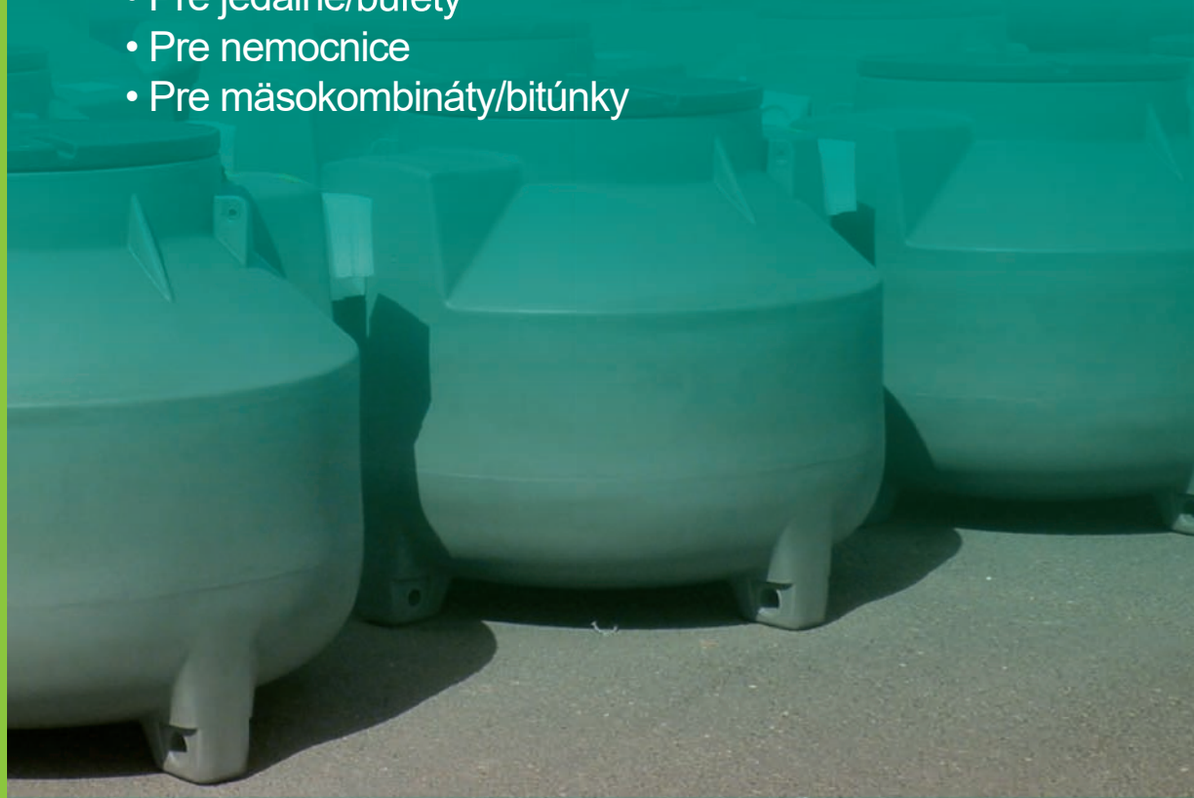

To najlepšie našej zemi

SIMOP
TECHNOLÓGIE PRE OCHRANU ŽIVOTNÉHO PROSTREDIA

To najlepšie našej zemi

REŠTAURÁCIE, HOTELY, NEMOCNICE TABUĽKA ROZMEROV

Lapače tukov / lapače škrobov

	Hotel	1-zmenná reštaurácia	2-zmenná reštaurácia	Nemocnica
Doba prevádzky počas dňa	16h00	8h00	16h00	12h00
Veľkosť lapača *	Počet jedál/deň			
1	1 - 89	1 -53	1 - 105	1 - 111
2	90 - 178	54 - 105	106 - 209	112 - 222
3	179 - 266	106 - 157	210 - 313	223 - 444
4	267 - 355	158 - 209	314 - 418	334 - 444
5	356 - 444	210 - 261	419 - 522	445 - 554
6	445 - 532	262 - 313	523 - 626	555 - 665
7	533 - 621	314 - 365	627 - 730	666 - 776
8	622 - 709	366 - 418	731 - 835	777 - 887
9	710 - 798	419 - 470	836 - 939	888 - 997
10	799 - 887	471 - 522	940 - 1043	998 - 1108
11	888 - 975	523 - 574	1044 - 1147	1109 - 1219
12	976 - 1064	575 - 626	1148 - 1252	1220 - 1330
13	1065 - 1152	627 - 678	1253 -1356	1331 - 1440
14	1153 - 1241	679 - 730	1357 - 1460	1441 - 1551
15	1242 - 1330	731 - 782	1461 - 1564	1552 - 1662
16	1331 - 1418	783 - 835	1565 - 1669	1663 - 1773
17	1419 - 1507	836 - 887	1670 - 1773	1774 - 1884
18	1508 - 1596	888 - 939	1774 - 1877	1885 - 1994
19	1597 - 1684	940 - 991	1878 - 1981	1995 - 2105
20	1685 - 1773	992 - 1043	1982 - 2086	2106 - 2216

* Berieme do úvahy že hustota tukov je 0.94, vypúšťacia teplota je do 60°C a faktor prítomnosti detergantov je 1.3 (príležitostne alebo stále).
** Podľa normy EN1825-2.

Lapač škrobov

Veľkosť	Počet jedál/deň	Množstvo zemiakov/deň (kg)
1	350	75
2	930	200
3	2300	500
4	4600	1000
5	6900	1500

SIMOP SK, s.r.o., Priemyselná 720, 072 22 Strážske, Slovensko,
Tel. +421 566 884 025, +421 948 093 792, e-mail: simop@simop.sk, www.simop.sk

SIMOP
TECHNOLÓGIE PRE OCHRANU ŽIVOTNÉHO PROSTREDIA

To najlepšie našej zemi

MÄSOKOMBINÁTY/BITÚNKY TABUĽKA ROZMEROV

			Doba prevádzky počas dňa		
			8 hodnín	16 hodín	24 hodín
	Prasatá / týždeň	Dobytok / týždeň	veľkosť*	veľkosť*	veľkosť*
MALÝ PODNIK**	2,5	1	1	–	–
	5	2	2	–	–
	7,5	3	2	1	–
	10	4	3	2	–
	12,5	5	3	2	–
STREDNE VEĽKÝ PODNIK**	15	6	3	2	1
	17,5	7	4	2	2
	20	8	4	2	2
	22,5	9	5	3	2
	25	10	5	3	2
VEĽKÝ PODNIK**	27,5	11	4	2	2
	30	12	5	3	2
	32,5	13	5	3	2
	35	14	6	3	2
	37,5	15	6	3	2
	40	16	6	3	2
	42,5	17	7	4	3
	45	18	7	4	3
	47,5	19	7	4	3
	50	20	8	4	3
	52,5	21	8	4	3
	55	22	8	4	3
	57,5	23	9	5	3
	60	24	9	5	3
	62,5	25	10	5	4
	65	26	10	5	4
	67,5	27	10	5	4
	70	28	11	6	4
	72,5	29	11	6	4
	75	30	11	6	4
	77,5	31	12	6	4
	80	32	12	6	4
	82,5	33	12	6	4
	85	34	13	7	5
	87,5	35	13	7	5
	90	36	13	7	5
	92,5	37	14	7	5
	95	38	14	7	5
	97,5	39	15	8	5
	100	40	15	8	5

* Berieme do úvahy že hustota tukov je 0.94, vypúšťacia teplota je do 60°C a faktor prítomnosti detergantovj je 1.3 (príležitostne alebo stále).
** Podľa normy EN1825-2.

SIMOP SK, s.r.o., Priemyselná 720, 072 22 Strážske, Slovensko,
Tel. +421 566 884 025, +421 948 093 792, e-mail: simop@simop.sk, www.simop.sk

SIMOP
TECHNOLÓGIE PRE OCHRANU ŽIVOTNÉHO PROSTREDIA

To najlepšie našej zemi

LAPAČ TUKOV S ODKAĽOVAČOM A ODSÁVANÍM DN80
NEREZ

AIX

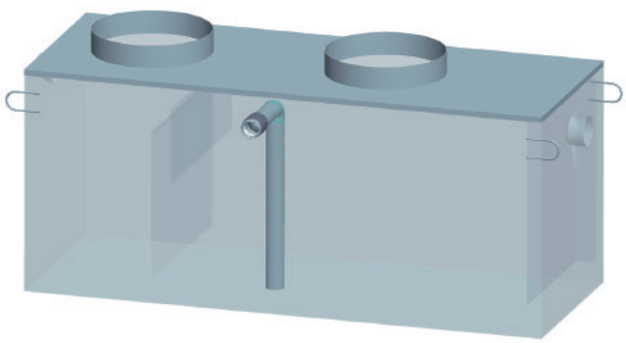

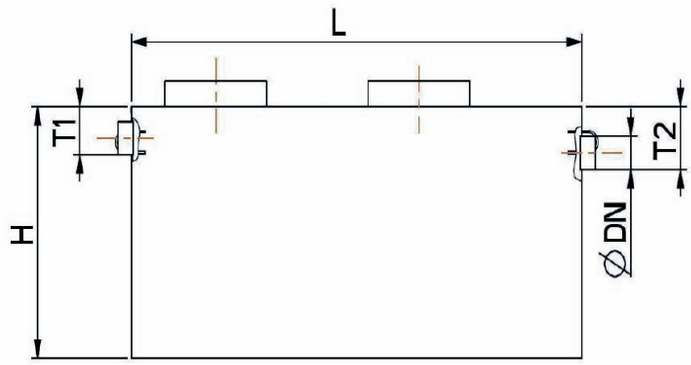

TECHNICKÝ POPIS

Lapač tukov je zariadenie určené na odlučovanie a skladovanie pevných materiálov, tukov a olejov živočíšneho a rastlinného pôvodu obsiahnutých v odpadovej vode.

Odkaľovacia zóna V100 je integrovaná do každého zariadenia.

Naše zariadenia majú a využívajú označenie CE.

Retenčná kapacita tukov je 40 l na jednotku nominálnej veľkosti.

Vyrobené z nehrdzavejúcej ocele - INOX 304 L (EN 1.4307).

Sériovo vybavené úchytkou na detektor hladiny tukov.

Kryt (priemer 600, výška 120mm).

Bez veka/ viek, zdvíhací systém/ zdvíhacie systémy nedodáva SIMOP.

INŠTALÁCIA

Dodržiavajte odporúčania uvedené v príručke P108 a P109.

Ventilácia: viď popis C010.

POUŽITIE

Pokiaľ ide o malé združenia a pracovné zariadenia, spoločné kuchyne, reštaurácie, povinnosť umiestniť lapače tukov vyplýva z miestneho typového zdravotníckeho nariadenia a zo zákonníka verejného zdravotníctva.

Pre poľnohospodársko-potravinársky priemysel je nevyhnutné odovzdať CCPT projektovej technickej kancelárie za účelom vypracovania dimenzovania vhodného zariadenia.

ÚDRŽBA

Je vhodné pravidelne kontrolovať, vyprázdňovať a čistiť lapač, je potrebné venovať pozornosť nevyhnutnosti prispôsobiť sa štátnym alebo miestnym nariadeniam týkajúcich sa odvozu odpadu.

Je vhodné určiť frekvenciu kontrol, vyprázdňovania a čistenia v závislosti od kapacity skladovania tukov a kalu z lapača, čistiť ho a plniť čistou vodou minimálne raz za mesiac a najlepšie každých 15 dní (norma EN 1825-2).

ODSÁVANIE

Inštalácia diaľkového odsávania musí byť PVC tlakovým potrubím DN 80 ukončená požiarnym uzáverom dodávaným s prístrojom.

Referencia	Nominálna veľkosť (l/s)	Objem odkaľovača	Objem separátora	Zadržiavanie tukov (l)	Dĺžka (L) mm	Šírka mm	Výška (H) mm	Hladina prúdu vody pri vpuste (T1) mm	Hladina prúdu vody pri výpuste (T2) mm	DN vonkajšieho napojenia	Počet poklopov	Čistá váha (kg)
AI01X025B	1	100	240	71	765	670	915	180	250	110	1	98
AI02X025B	2	200	711	175	1335	765	1150	180	250	110	1	152
AI04X025B	4	400	973	246	2000	765	1150	180	250	110	2	195
AI05X030B	5	500	1324	335	2000	1015	1200	230	300	160	2	280
AI06X030B	6	600	1827	472	2665	1015	1200	230	300	160	2	342
AI08X030B	8	800	2239	584	3330	1015	1200	230	300	160	2	404
AI10X030B	10	1000	2562	696	3995	1015	1200	230	300	160	2	463

Voliteľné príslušenstvo:

ANG2-3 Alarm úrovne tukov
SNB/SG Sonda úrovne kalu

SIMOP SK, s.r.o., Priemyselná 720, 072 22 Strážske, Slovensko,
Tel. +421 566 884 025, +421 948 093 792, e-mail: simop@simop.sk, www.simop.sk

SIMOP
TECHNOLÓGIE PRE OCHRANU ŽIVOTNÉHO PROSTREDIA

To najlepšie našej zemi

LAPAČ TUKOV S ODKAĽOVAČOM, S ODSÁVANÍM DN80 A KRYTMI
NEREZ

AIXAT

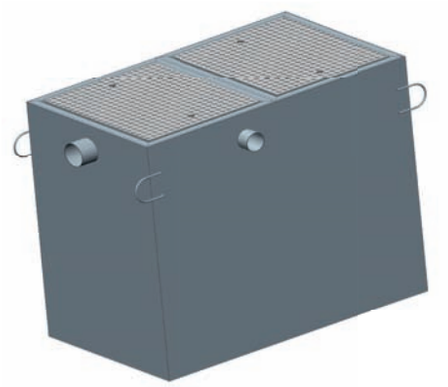

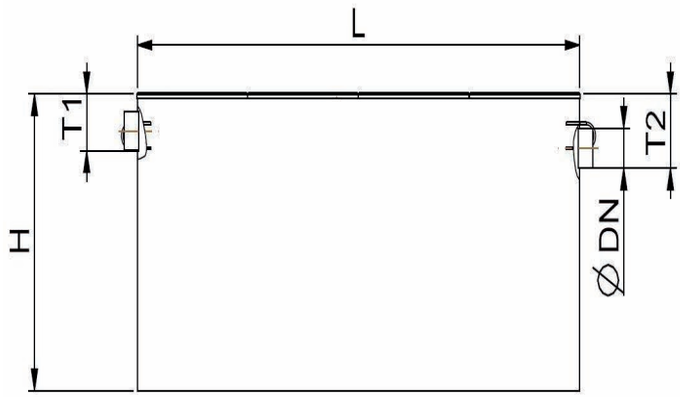

TECHNICKÝ POPIS

Lapač tukov je zariadenie určené na odlučovanie a skladovanie pevných materiálov, tukov a olejov živočíšneho a rastlinného pôvodu obsiahnutých v odpadovej vode.

Odkaľovacia zóna V100 je integrovaná do každého zariadenia.

Naše zariadenia majú a využívajú označenie CE.

Retenčná kapacita tukov je 40 l na jednotku nominálnej veľkosti.

Vyrobené z nehrdzavejúcej ocele - INOX 304 L (EN 1.4307).

Sériovo vybavené úchytkou na detektor hladiny tukov.

Kryt (priemer 600, výška 120mm).

Bez veka/ viek, zdvíhací systém/ zdvíhacie systémy nedodáva SIMOP.

INŠTALÁCIA

Dodržiavajte odporúčania uvedené v príručke P108 a P109.

Ventilácia: viď popis C010.

POUŽITIE

Pokiaľ ide o malé združenia a pracovné zariadenia, spoločné kuchyne, reštaurácie, povinnosť umiestniť lapače tukov vyplýva z miestneho typového zdravotníckeho nariadenia a zo zákonníka verejného zdravotníctva.

Pre poľnohospodársko-potravinársky priemysel je nevyhnutné odovzdať CCPT projektovej technickej kancelárie za účelom vypracovania dimenzovania vhodného zariadenia.

ÚDRŽBA

Je vhodné pravidelne kontrolovať, vyprázdňovať a čistiť lapač, je potrebné venovať pozornosť nevyhnutnosti prispôsobiť sa štátnym alebo miestnym nariadeniam týkajúcich sa odvozu odpadu.

Je vhodné určiť frekvenciu kontrol, vyprázdňovania a čistenia v závislosti od kapacity skladovania tukov a kalu z lapača, čistiť ho a plniť čistou vodou minimálne raz za mesiac a najlepšie každých 15 dní (norma EN 1825-2).

ODSÁVANIE

Inštalácia diaľkového odsávania musí byť PVC tlakovým potrubím DN 80 ukončená požiarnym uzáverom dodávaným s prístrojom.

Referencia	Nominálna veľkosť (l/s)	Objem odkaľovača	Objem separátora	Zadržiavanie tukov (l)	Dĺžka (L) mm	Šírka mm	Výška (H) mm	Hladina prúdu vody pri vpuste (T1) mm	Hladina prúdu vody pri výpuste (T2) mm	DN vonkajšieho napojenia	Počet krytov	Čistá váha (kg)
AI01X025B	1	100	240	71	765	670	915	180	250	110	1 (575x670)	142
AI02X025B	2	200	711	175	1335	765	1150	180	250	110	2 (575x670)	241
AI04X025B	4	400	973	246	2000	765	1150	180	250	110	3 (575x670	330
AI05X030B	5	500	1324	335	2000	1015	1200	230	300	160	3 (575x920)	442
AI06X030B	6	600	1827	472	2665	1015	1200	230	300	160	4 (575x920)	558
AI08X030B	8	800	2239	584	3330	1015	1200	230	300	160	5 (575x920)	673
AI10X030B	10	1000	2562	696	3995	1015	1200	230	300	160	6 (575x920)	786

Voliteľné príslušenstvo:

ANG2-3 Alarm úrovne tukov
SNB/SG Sonda úrovne kalu

SIMOP SK, s.r.o., Priemyselná 720, 072 22 Strážske, Slovensko,
Tel. +421 566 884 025, +421 948 093 792, e-mail: simop@simop.sk, www.simop.sk

SIMOP
TECHNOLÓGIE PRE OCHRANU ŽIVOTNÉHO PROSTREDIA

To najlepšie našej zemi

LAPAČ TUKOV S ODKAĽOVAČOM

NEREZ

BIX

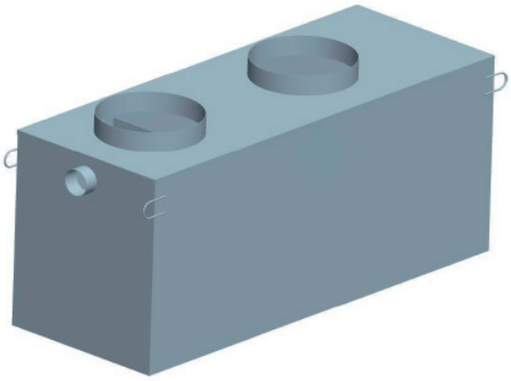

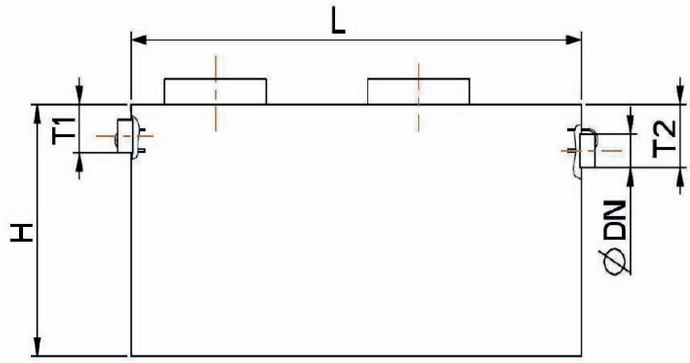

TECHNICKÝ POPIS

Lapač tukov je zariadenie určené na odlučovanie a skladovanie pevných materiálov, tukov a olejov živočíšneho a rastlinného pôvodu obsiahnutých v odpadovej vode.

Odkaľovacia zóna V100 je integrovaná do každého zariadenia.

Naše zariadenia majú a využívajú označenie CE.

Retenčná kapacita tukov je 40 l na jednotku nominálnej veľkosti.

Vyrobené z nehrdzavejúcej ocele - INOX 304 L (EN 1.4307).

Sériovo vybavené úchytkou na detektor hladiny tukov.

Kryt (priemer 600, výška 120mm).

Bez veka/ viek, zdvíhací systém/ zdvíhacie systémy nedodáva SIMOP.

INŠTALÁCIA

Dodržiavajte odporúčania uvedené v príručke P108 a P109.

Ventilácia: viď popis C010.

POUŽITIE

Pokiaľ ide o malé združenia a pracovné zariadenia, spoločné kuchyne, reštaurácie, povinnosť umiestniť lapače tukov vyplýva z miestneho typového zdravotníckeho nariadenia a zo zákonníka verejného zdravotníctva.

Pre poľnohospodársko-potravinársky priemysel je nevyhnutné odovzdať CCPT projektovej technickej kancelárie za účelom vypracovania dimenzovania vhodného zariadenia.

ÚDRŽBA

Je vhodné pravidelne kontrolovať, vyprázdňovať a čistiť lapač, je potrebné venovať pozornosť nevyhnutnosti prispôsobiť sa štátnym alebo miestnym nariadeniam týkajúcich sa odvozu odpadu.

Je vhodné určiť frekvenciu kontrol, vyprázdňovania a čistenia v závislosti od kapacity skladovania tukov a kalu z lapača, čistiť ho a plniť čistou vodou minimálne raz za mesiac a najlepšie každých 15 dní (norma EN 1825-2).

ODSÁVANIE

Inštalácia diaľkového odsávania musí byť PVC tlakovým potrubím DN 80 ukončená požiarnym uzáverom dodávaným s prístrojom.

Referencia	Nominálna veľkosť (l/s)	Objem odkaľovača	Objem separátora	Zadržiavanie tukov (l)	Dĺžka (L) mm	Šírka mm	Výška (H) mm	Hladina prúdu vody pri vpuste (T1) mm	Hladina prúdu vody pri výpuste (T2) mm	DN vonkajšieho napojenia	Počet poklov	Čistá váha (kg)
BI01XAMCH	1	100	240	71	765	670	915	180	250	114	1	98
BI02XAMCH	2	200	711	175	1335	765	1150	180	250	114	1	152
BI04XAMCH	4	400	973	246	2000	765	1150	180	250	114	2	195
BI05XAMCH	5	500	1324	335	2000	1015	1200	230	300	159	2	280
BI06XAMCH	6	600	1827	472	2665	1015	1200	230	300	159	2	342
BI08XAMCH	8	800	2239	584	3330	1015	1200	230	300	159	2	404
BI10XAMCH	10	1000	2562	696	3995	1015	1200	230	300	159	2	463

Voliteľné príslušenstvo:

ANG2-3 Alarm úrovne tukov
SNB/SG Sonda úrovne kalu

SIMOP SK, s.r.o., Priemyselná 720, 072 22 Strážske, Slovensko,
Tel. +421 566 884 025, +421 948 093 792, e-mail: simop@simop.sk, www.simop.sk

SIMOP
TECHNOLÓGIE PRE OCHRANU ŽIVOTNÉHO PROSTREDIA

To najlepšie našej zemi

LAPAČ TUKOV S ODKAĽOVAČOM A KRYTMI
NEREZ

BIXAT

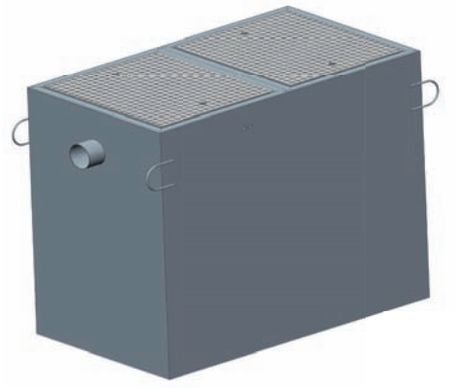

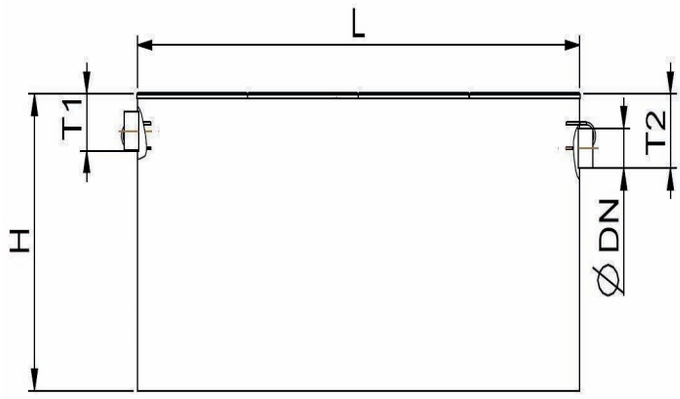

TECHNICKÝ POPIS

Lapač tukov je zariadenie určené na odlučovanie a skladovanie pevných materiálov, tukov a olejov živočíšneho a rastlinného pôvodu obsiahnutých v odpadovej vode.

Odkaľovacia zóna V100 je integrovaná do každého zariadenia.

Naše zariadenia majú a využívajú označenie CE.

Retenčná kapacita tukov je 40 l na jednotku nominálnej veľkosti.

Vyrobené z nehrdzavejúcej ocele - INOX 304 L (EN 1.4307).

Sériovo vybavené úchytkou na detektor hladiny tukov.

Kryt (priemer 600, výška 120mm).

Bez veka/ viek, zdvíhací systém/ zdvíhacie systémy nedodáva SIMOP.

INŠTALÁCIA

Dodržiavajte odporúčania uvedené v príručke P108 a P109.

Ventilácia: viď popis C010.

POUŽITIE

Pokiaľ ide o malé združenia a pracovné zariadenia, spoločné kuchyne, reštaurácie, povinnosť umiestniť odlučovače tukov vyplýva z miestneho typového zdravotníckeho nariadenia a zo zákonníka verejného zdravotníctva.

Pre poľnohospodársko-potravinársky priemysel je nevyhnutné odovzdať CCPT projektovej technickej kancelárie za účelom vypracovania dimenzovania vhodného zariadenia.

ÚDRŽBA

Je vhodné pravidelne kontrolovať, vyprázdňovať a čistiť lapač, je potrebné venovať pozornosť nevyhnutnosti prispôsobiť sa štátnym alebo miestnym nariadeniam týkajúcich sa odvozu odpadu.

Je vhodné určiť frekvenciu kontrol, vyprázdňovania a čistenia v závislosti od kapacity skladovania tukov a kalu z lapača, čistiť ho a plniť čistou vodou minimálne raz za mesiac a najlepšie každých 15 dní (norma EN 1825-2).

ODSÁVANIE

Inštalácia diaľkového odsávania musí byť PVC tlakovým potrubím DN 80 ukončená požiarnym uzáverom dodávaným s prístrojom.

Referencia	Nominálna veľkosť (l/s)	Objem odkaľovača	Objem separátora	Zadržiavanie tukov (l)	Dĺžka (L) mm	Šírka mm	Výška (H) mm	Hladina prúdu vody pri vpuste (T1) mm	Hladina prúdu vody pri výpuste (T2) mm	DN vonkajšieho napojenia	Počet krytov	Čistá váha (kg)
BI01X025B	1	100	240	71	765	670	915	180	250	110	1 (575x670)	142
BI02X025B	2	200	711	175	1335	765	1150	180	250	110	2 (575x670)	241
BI04X025B	4	400	973	246	2000	765	1150	180	250	110	3 (575x670)	330
BI05X030B	5	500	1324	335	2000	1015	1200	230	300	160	3 (575x920)	442
BI06X030B	6	600	1827	472	2665	1015	1200	230	300	160	4 (575x920)	558
BI08X030B	8	800	2239	584	3330	1015	1200	230	300	160	5 (575x920)	673
BI10X030B	10	1000	2562	696	3995	1015	1200	230	300	160	6 (575x920)	786

Voliteľné príslušenstvo:

ANG2-3 Alarm úrovne tukov
SNB/SG Sonda úrovne kalu

SIMOP SK, s.r.o., Priemyselná 720, 072 22 Strážske, Slovensko,
Tel. +421 566 884 025, +421 948 093 792, e-mail: simop@simop.sk, www.simop.sk

SIMOP
TECHNOLÓGIE PRE OCHRANU ŽIVOTNÉHO PROSTREDIA

To najlepšie našej zemi

LAPAČ TUKOV S ODKAĽOVAČOM

NEREZ

CNX

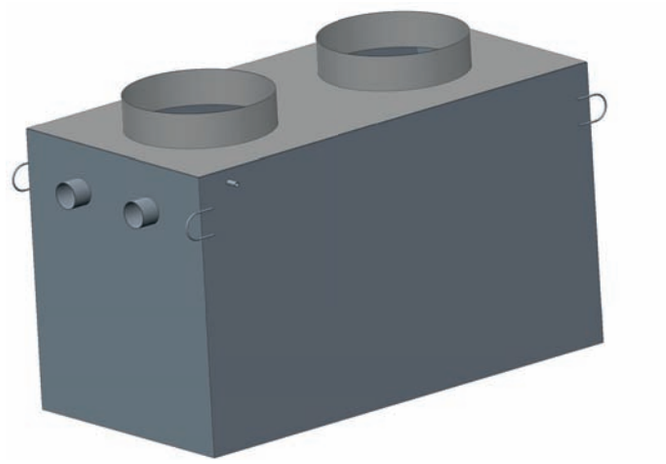

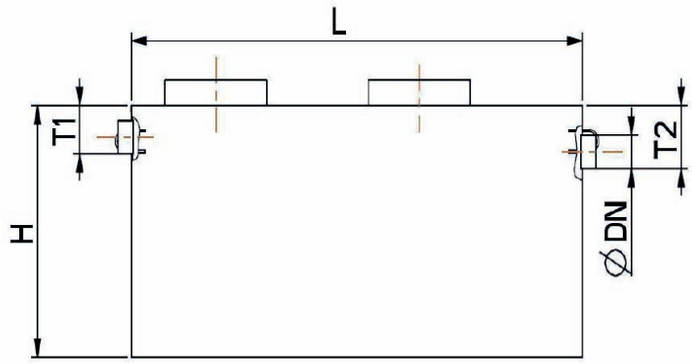

TECHNICKÝ POPIS

Lapač tukov je zariadenie určené na odlučovanie a skladovanie pevných materiálov, tukov a olejov živočíšneho a rastlinného pôvodu obsiahnutých v odpadovej vode.

Odkaľovacia zóna V100 je integrovaná do každého zariadenia.

Naše zariadenia majú a využívajú označenie CE.

Retenčná kapacita tukov je 40 l na jednotku nominálnej veľkosti.

Vyrobené z nehrdzavejúcej ocele - INOX 304 L (EN 1.4307).

Sériovo vybavené úchytkou na detektor hladiny tukov.

Kryt (priemer 600, výška 120mm).

Bez veka/ viek, zdvíhací systém/ zdvíhacie systémy nedodáva SIMOP.

INŠTALÁCIA

Dodržiavajte odporúčania uvedené v príručke P108 a P109.

Ventilácia: viď popis C010.

POUŽITIE

Pokiaľ ide o malé združenia a pracovné zariadenia, spoločné kuchyne, reštaurácie, povinnosť umiestniť lapače tukov vyplýva z miestneho typového zdravotníckeho nariadenia a zo zákonníka verejného zdravotníctva.

Pre poľnohospodársko-potravinársky priemysel je nevyhnutné odovzdať CCPT projektovej technickej kancelárie za účelom vypracovania dimenzovania vhodného zariadenia.

ÚDRŽBA

Je vhodné pravidelne kontrolovať, vyprázdňovať a čistiť odlučovač, je potrebné venovať pozornosť nevyhnutnosti prispôsobiť sa štátnym alebo miestnym nariadeniam týkajúcich sa odvozu odpadu.

Je vhodné určiť frekvenciu kontrol, vyprázdňovania a čistenia v závislosti od kapacity skladovania tukov a kalu z lapača, čistiť ho a plniť čistou vodou minimálne raz za mesiac a najlepšie každých 15 dní (norma EN 1825-2).

ODSÁVANIE

Inštalácia diaľkového odsávania musí byť PVC tlakovým potrubím DN 80 ukončená požiarnym uzáverom dodávaným s prístrojom.

Referencia	Nominálna veľkosť (l/s)	Objem odkaľovača	Objem separátora	Zadržiavanie tukov (l)	Dĺžka (L) mm	Šírka mm	Výška (H) mm	Hladina prúdu vody pri vpuste (T1) mm	Hladina prúdu vody pri výpuste (T2) mm	DN vonkajšieho napojenia	Počet poklopov	Čistá váha (kg)
CN01XAMCH	1	160	240	61	1015	670	960	260	330	110	1	123
CN02XAMCH	2	310	480	109	1335	765	1150	260	330	110	1	157
CN03XAMCH	3	466	720	162	2000	765	1150	260	330	110	2	199
CN04XAMCH	4	600	960	297	2000	1015	1200	260	330	110	2	286
CN06XAMCH	6	889	1440	380	2665	1015	1200	260	330	160	2	342
CN08XAMCH	8	1021	1920	509	3330	1015	1200	260	330	160	2	413
CN09XAMCH	9	1350	2160	579	3995	1015	1200	260	330	160	2	475

Voliteľné príslušenstvo:

ANG2-3 Alarm úrovne tukov
SNB/SG Sonda úrovne kalu

SIMOP SK, s.r.o., Priemyselná 720, 072 22 Strážske, Slovensko,
Tel. +421 566 884 025, +421 948 093 792, e-mail: simop@simop.sk, www.simop.sk

SIMOP
TECHNOLÓGIE PRE OCHRANU ŽIVOTNÉHO PROSTREDIA

To najlepšie našej zemi

LAPAČ TUKOV S ODKAĽOVAČOM A KRYTMI
NEREZ

CNXAT

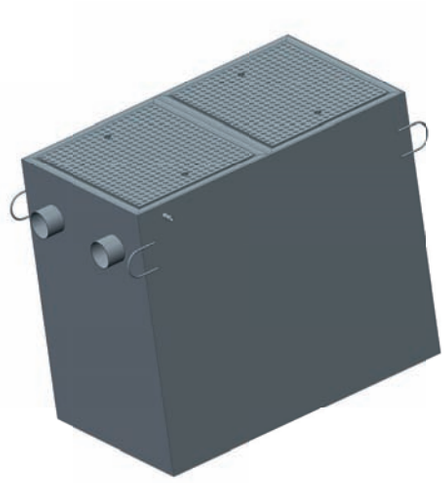

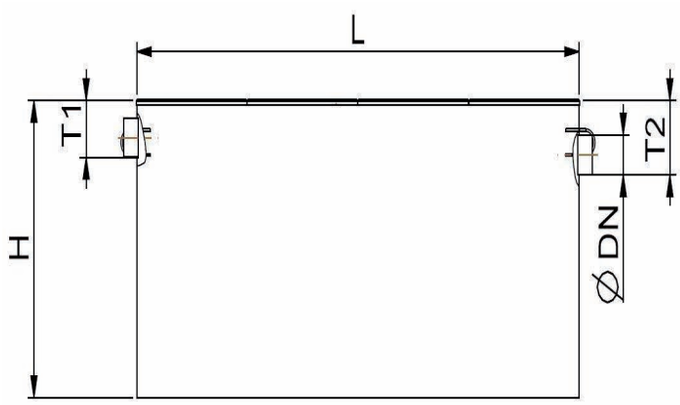

TECHNICKÁ DEFINÍCIA

Lapač tukov je zariadenie určené na odlučovanie a skladovanie pevných materiálov, tukov a olejov živočíšneho a rastlinného pôvodu obsiahnutých v odpadovej vode.

Odkaľovacia zóna V100 je integrovaná do každého zariadenia.

Naše zariadenia majú a využívajú označenie CE.

Retenčná kapacita tukov je 40 l na jednotku nominálnej veľkosti.

Vyrobené z nehrdzavejúcej ocele - INOX 304 L (EN 1.4307).

Sériovo vybavené úchytkou na detektor hladiny tukov.

Kryt (priemer 600, výška 120mm).

Bez veka/ viek, zdvíhací systém/ zdvíhacie systémy nedodáva SIMOP.

INŠTALÁCIA

Dodržiavajte odporúčania uvedené v príručke P108 a P109.

Ventilácia: viď popis C010.

POUŽITIE

Pokiaľ ide o malé združenia a pracovné zariadenia, spoločné kuchyne, reštaurácie, povinnosť umiestniť lapače tukov vyplýva z miestneho typového zdravotníckeho nariadenia a zo zákonníka verejného zdravotníctva.

Pre poľnohospodársko-potravinársky priemysel je nevyhnutné odovzdať CCPT projektovej technickej kancelárie za účelom vypracovania dimenzovania vhodného zariadenia.

ÚDRŽBA

Je vhodné pravidelne kontrolovať, vyprázdňovať a čistiť odlučovač, je potrebné venovať pozornosť nevyhnutnosti prispôsobiť sa štátnym alebo miestnym nariadeniam týkajúcich sa odvozu odpadu.

Je vhodné určiť frekvenciu kontrol, vyprázdňovania a čistenia v závislosti od kapacity skladovania tukov a kalu z lapača, čistiť ho a plniť čistou vodou minimálne raz za mesiac a najlepšie každých 15 dní (norma EN 1825-2).

ODSÁVANIE

Inštalácia diaľkového odsávania musí byť PVC tlakovým potrubím DN 80 ukončená požiarnym uzáverom dodávaným s prístrojom.

Referencia	Nominálna veľkosť (l/s)	Objem odkaľovača	Objem separátora	Zadržiavanie tukov (l)	Dĺžka (L) mm	Šírka mm	Výška (H) mm	Hladina prúdu vody pri vpuste (T1) mm	Hladina prúdu vody pri výpuste (T2) mm	DN vonkajšieho napojenia	Počet krytov	Čistá váha (kg)
CN01X033B	1	160	240	61	1015	670	960	260	330	110	1 (575x670)	176
CN02X033B	2	310	480	109	1335	765	1150	260	330	110	2 (575x670)	246
CN03X033B	3	466	720	162	2000	765	1150	260	330	110	3 (575x670)	334
CN04X033B	4	600	960	297	2000	1015	1200	260	330	110	3 (575x920)	437
CN06X033B	6	889	1440	380	2665	1015	1200	260	330	160	4 (575x920)	569
CN08X033B	8	1021	1920	509	3330	1015	1200	260	330	160	5 (575x920)	682
CN09X033B	9	1350	2160	579	3995	1015	1200	260	330	160	6 (575x920)	798

Voliteľné príslušenstvo:

ANG2-3 Alarm úrovne tukov
SNB/SG Sonda úrovne kalu

SIMOP SK, s.r.o., Priemyselná 720, 072 22 Strážske, Slovensko,
Tel. +421 566 884 025, +421 948 093 792, e-mail: simop@simop.sk, www.simop.sk

SIMOP
TECHNOLÓGIE PRE OCHRANU ŽIVOTNÉHO PROSTREDIA

To najlepšie našej zemi

LAPAČ TUKOV S ODKAĽOVAČOM VEĽKOSŤ 1 A 2
POLYETYLÉN

CE EN 1825-1

6614

INŠTALÁCIA

Zariadenie bude nainštalované z vonkajšej časti budovy, do úrovne a čo najbližšie k miestu spracovania. Bude umiestnené do zeme. Kryt zariadenia bude umiestnený na úrovni zeme. Spodná časť výkopu musí byť úplne rovná a byť pokrytá 10 cm piesku. Násyp bude realizovaný pieskom, v žiadnom prípade nie kameňom alebo štrkom.

Napustenie zariadenia vodou sa uskutoční súčasne s násypom. V prípade prechodu vozidla v polomere 3 m, nákladu alebo výšky násypu viac ako 500 mm vzhľadom na výstupný tok vody, tento musí byť nainštalovaný s polyetylénovou objímkou ukotvenou do betónovej dosky opierajúcou sa o neskyprený terén okolo zariadenia tak, aby lapač priamo neznášal záťaže.

Kontrolný(é) kryt(y) zostanú vždy prístupné, aby bolo možné vykonať údržbu. Odporúčame priemer minimálne DN50 pre ventilačné potrubie, ktoré bude vybavené zariadením zabraňujúcim prechodu hmyzu a drobných zvierat.

POUŽITIE

Pokiaľ ide o malé združenia a profesionálne zariadenia, závodné kuchyne, reštaurácie, povinnosť umiestniť lapače tukov vyplývajú z oblastného zdravotné nariadenia zákonníka o verejnom zdravotníctve.

Pokiaľ ide o agropotravinársky priemysel je nevyhnutné odovzdať CCTP technickej projektovej kancelárii, aby táto nadimenzovala vhodné zariadenie.

TECHNICKÁ DEFINÍCIA

Lapač tukov je zariadenie určené na zachytávanie a skladovanie pevných látok, tukov a živočíšnych a rastlinných olejov obsiahnutých vo vode z domácností.

Zóna odkalovača V 100 je zabudovaná do každého zariadenia. Naše zariadenia sú v súlade s normou NF EN 1825-1 a majú označenie CE. Kapacita retencie tukov je 40 litrov l/s.

ODSÁVANIE NA DIAĽKU

Odsávanie na diaľku je možné, keď si objednáte OD2/100.

Spoločnosť zabezpečujúca inštaláciu musí dodať a inštalovať nasávaciu tlakovú trubicu z PVC, ktorú je nutné pripojiť na koniec zariadenia a musí umiestniť na okraj cesty požiarnu spojku, ktorá je v tomto prípade dodávaná.

ÚDRŽBA

Spoločnosť zabezpečujúca čistenie musí zariadenie pravidelne vyprázdňovať s frekvenciou 15 dní až dva mesiace v závislosti na množstve zachytených pevných látok a tukov.

Po každom vyprázdnení je nevyhnutné lapač úplne naplniť studenou vodou.

INŠTALÁCIA

Pozrite technický list P039.

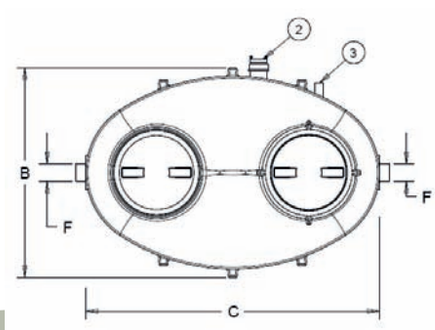

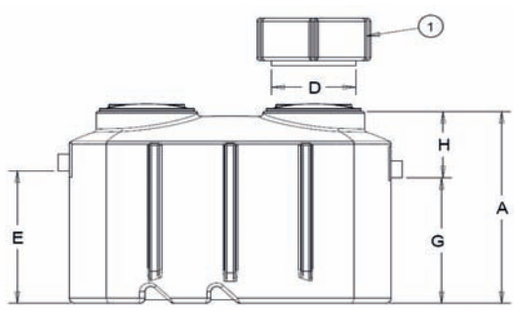

1. Skrutkovací nadstavec, výška 250mm RH502 (voliteľné príslušenstvo) alebo Skrutkovací nadstavec, výška 500mm RH505 (voliteľné príslušenstvo)
2. Odsávacie zariadenie DN80 OD2/100 (voliteľné príslušenstvo)
3. Vetranie, samec, vonkajší priemer Ø 50
4. Veko so závitom

Referencia	Veľkosť (l/s)	A	B	C	Ø D	E	Ø F	G	H	Objem odkaľovača (litre)	Počet uzáverov
SGD2-01	1	1070	680	1115	400	800	100	730	340	137	1
SGD2-02	2	1225	1200	1695	400	890	100	820	405	367	2

Voliteľné príslušenstvo:

OD2/100	Odsávacie zariadenie DN80
RH502	Polyetylénový skrutkovací nadstavec, výška 250 mm
RH505	Polyetylénový skrutkovací nadstavec, výška 500 mm
ANG2-3	Vizuálny hladinový alarm pre lapače tukov

SIMOP SK, s.r.o., Priemyselná 720, 072 22 Strážske, Slovensko,
Tel. +421 566 884 025, +421 948 093 792, e-mail: simop@simop.sk, www.simop.sk

SIMOP

TECHNOLÓGIE PRE OCHRANU ŽIVOTNÉHO PROSTREDIA

ČISTIČKY ODPADOVÝCH VÔD DO 20 EO

- Čističky odpadových vôd s biologickým filtrom BIOXYMOP pre 4, 6, 9 a 12 EO
- Čističky odpadových vôd s kompaktným filtrom BIONUT pre 5 až 20 EO

To najlepšie našej zemi

Definícia kanalizácie pre individuálnu výstavbu

Všetky systémy kanalizácie, ktoré vykonávajú zber, spracovanie, ošetrenie, infiltráciu alebo vývod domácich odpadových vôd z budov nenapojených na verejnú kanalizačnú sieť.

Kanalizácia pre individuálnu bytovú výstavbu až do 20 EO sa týka izolovaných obydlí, u ktorých je hodnota znečistenia nižšia ako 1,2 kg BSK5/deň. Táto kapitola zahŕňa systémy ošetrenia odpadovej vody, ktorých je denné BSK5 nižšie alebo rovné 1,2 kg alebo 20 EO (francúzska norma NFP16566) alebo samostatnému obydliu s desiatimi obytnými miestnosťami (dekrét 2005-69).

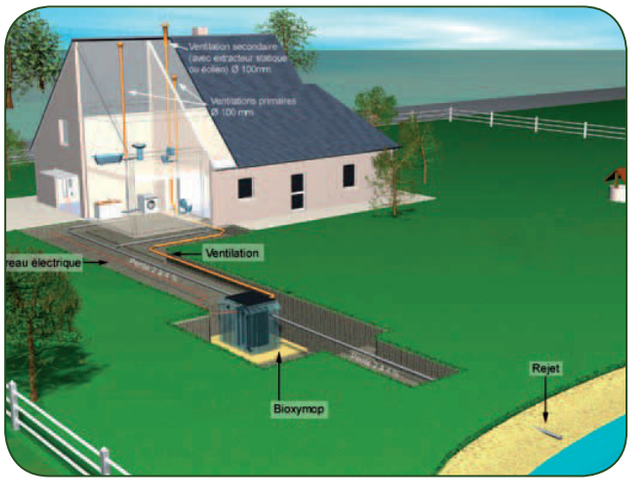

Nariadenia

Zákon

z 13. mája 2004 o vodách a o zmene zákona Slovenskej národnej rady č. 364/2004 Z. z. o priestupkoch v znení neskorších predpisov (vodný zákon)

ČI. I PRVÁ ČASŤ ZÁKLADNÉ USTANOVENIA §1

Účel a predmet úpravy

(1) Tento zákon vytvára podmienky na

a) všestrannú ochranu vôd vrátane vodných ekosystémov a od vôd priamo závislýche kosystémov v krajine,

b) zachovanie alebo zlepšovanie stavu vôd,

c) účelné, hospodárne a trvalo udržateľné využívanie vôd,

d) manažment povodí a zlepšenie kvality životného prostredia a jeho zložiek,

e) znižovanie nepriaznivých účinkov povodní a sucha,

f) zabezpečenie funkcií vodných tokov,

g) bezpečnosť vodných stavieb.

(2) Tento zákon upravuje práva a povinnosti fyzických osôb a právnických osôb k vodám a nehnuteľnostiam, ktoré s nimi súvisia pri ich ochrane, účelnom a hospodárnom využívaní, oprávnenia a povinnosti orgánov štátnej vodnej správy a zodpovednosť za porušenie povinností podľa tohto zákona.

Súvisiace právne predpisy:

- Vyhláška Ministerstva životného prostredia Slovenskej republiky z 26. augusta 2002 o vykonaní niektorých ustanovení vodného zákona.
- Nariadenie vlády SR č.296/2005 Z.z., ktorým sa ustanovujú požiadavky na kvalitu a kvalitatívne ciele povrchových vôd a hraničné hodnoty ukazovateľov znečistenia odpadových vôd a osobitných vôd.
- **Smernica Rady 91/271/EHS z 21. mája 1991 o čistení mestských odpadových vôd (Úradný vestník Európskych spoločenstiev L 135, 30.05.1991) v znení smernice Komisie 98/15/ES z 27. februára 1998 (Úradný vestník Európskych spoločenstiev L 67, 07.03.1998).** Táto Smernica už bola prevzatá do našej legislatívy na úseku ochrany vôd.

SIMOP
TECHNOLÓGIE PRE OCHRANU ŽIVOTNÉHO PROSTREDIA

To najlepšie našej zemi

BIOXYMOP MIKROČISTIČKA ODPADOVÝCH VÔD DO 4 EO
POLYETYLÉN

CE
EN 12566-1 + A1

6048

Záruka 20 rokov proti korózii nádrže

TECHNICKÝ POPIS

Mikročističky BIOXYMOP sú zostavené na základe procesu čistenia pomocou fixnej ponorenej aeróbnej kultúry. Umožňujú upravovať odpadové vody pochádzajúce z obydlí. Tento systém Vám zaručí čo najefektívnejšiu úpravu vôd, keďže je koncipovaný tak, aby bol jednoduchý a ľahko montovateľný (označenie CE).

FUNKCIA

Mikročističky pozostávajú z troch častí:
- primárny odkaľovač,
- prevzdušňovacia nádrž,
- prečisťovač.

- Domáce odpadové vody vtečú do primárneho odkaľovača, kde sa zachytia najväčšie a plávajúce častice.
- Vytekajúca voda ďalej postupuje do prevzdušňovacej nádrže, kde sú pomocou čistiacich baktérií, upevnených na voľnom podklade, odstránené rozpustené nečistoty.
- Posledná etapa úpravy sa uskutočňuje v prečisťovači. Upravovaná voda sa tu oddelí od nerozpustných častíc.

Upravená voda zodpovedá požiadavkám príslušných noriem. Vypustenie upravenej odpadovej vody sa realizuje dvoma spôsobmi:
- drenážou a vsakovaním do pôdy,
- vypustením do povrchového vodného prostredia, pod podmienkou dodržania platných technických predpisov.

ÚDRŽBA

Súhrn pokynov týkajúcich sa údržby sa nachádza v servisnej príručke.

ZÁRUKA

Ihneď po uvedení do prevádzky je potrebné podpísať zmluvu o údržbe s odborníkom autorizovaným firmou SIMOP.

ZÁRUKANAVÝSLEDKY,AKOAJNAELEKTROMECHANICKÉ SÚČASTI MÔŽE BYŤ POSKYTNUTÁ IBA POD TOUTO PODMIENKOU.

INŠTALÁCIA

Pozrite technický list P070 a P071.

VÝHODY

- nízka spotreba energie
- malé nároky na priestor: 2.44m^2
- znížené náklady na údržbu
- malá hĺbka výkopu (<2m)
- vyprázdňovanie po dlhšom časovom období
- montáž s prítomnosťou alebo bez prítomnosti spodnej vody
- veľký objem primárneho odkaľovača
- pohodlná manipulácia
- znáša kolísanie zaťaženia
- pohodlná údržba

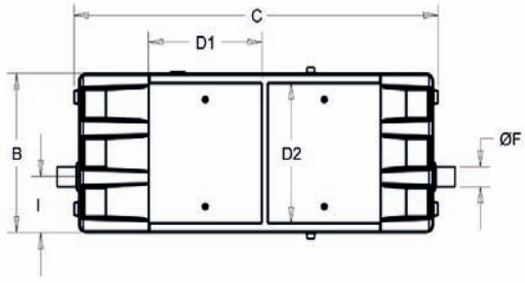

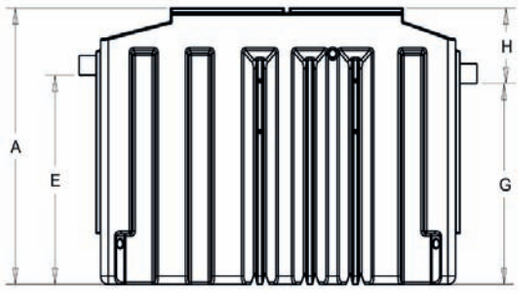

Kód	Typ uzáveru	A	B	C	D1	D2	E	ØF	G	H	I	Hmotnosť (kg)
BIOXYMOP 6048/04	Kryt	1630	940	2400	600	830	1190	110	1240	390	330	248

Voliteľné príslušenstvo:
REL4/6025 Externá skrinka na kompresor

SIMOP SK, s.r.o., Priemyselná 720, 072 22 Strážske, Slovensko,
Tel. +421 566 884 025, +421 948 093 792, e-mail: simop@simop.sk, www.simop.sk

SIMOP
TECHNOLÓGIE PRE OCHRANU ŽIVOTNÉHO PROSTREDIA

To najlepšie našej zemi

BIOXYMOP MIKROČISTIČKA ODPADOVÝCH VÔD PRE 4 A 6 EO

POLYETYLÉN

CE
EN 12566-1 + A1

6025

Záruka 20 rokov proti korózii nádrže

TECHNICKÝ POPIS

Mikročistička BIOXYMOP sú zostavené na základe procesu čistenia pomocou fixnej ponorenej aeróbnej kultúry. Umožňujú upravovať odpadové vody pochádzajúce z obydlí.
Tento systém Vám zaručí čo najefektívnejšiu úpravu vôd, keďže je koncipovaný tak, aby bol jednoduchý a ľahko montovateľný (schválenie N° 2012-001-mod01, 2012-001-mod01-ext01 a 2012-001-mod01-ext02 a označenie CE).

FUNKCIA

Mikročističky pozostávajú z troch častí:
- primárny odkaľovač,
- prevzdušňovacia nádrž,
- prečisťovač.

- Domáce odpadové vody vtečú do primárneho odkaľovača, kde sa zachytia najväčšie a plávajúce častice.
- Vytekajúca voda ďalej postupuje do prevzdušňovacej nádrže, kde sú pomocou čistiacich baktérií, upevnených na voľnom podklade, odstránené rozpustené nečistoty.
- Posledná etapa úpravy sa uskutočňuje v prečisťovači. Upravovaná voda sa tu oddelí od nerozpustných častíc.

Upravená voda zodpovedá požiadavkám príslušných noriem.
Vypustenie upravenej odpadovej vody sa realizuje dvoma spôsobmi:
- drenážou a vsakovaním do pôdy,
- vypustením do povrchového vodného prostredia, pod podmienkou dodržania platných technických predpisov.

INŠTALÁCIA

Pozrite technický list P070 a P071 pre mikročističky pre 6 EO (BIOXYMOP6025/06 a BIOXYMOP6025/06/00).

VÝHODY

- nízka spotreba energie
- malé nároky na priestor: 3,6 m²
- znížené náklady na údržbu
- malá hĺbka výkopu (<2m)
- vyprázdňovanie po dlhšom časovom období
- montáž s prítomnosťou alebo bez prítomnosti spodnej vody
- veľký objem primárneho odkaľovača
- pohodlná manipulácia
- znáša kolísanie zaťaženia
- pohodlná údržba

ÚDRŽBA

Všetky pokyny ohľadom údržby sú uvedené v príručke údržby.
Je nutné uzatvoriť zmluvu s certifikovaným odborníkom prostredníctvom spoločnosti SIMOP od momentu uvedenia do prevádzky.
GARANCA VÝSLEDKOV, ČINNOSTI AKO I ELEKTRO-MECHANICKÝCH ČASTÍ MÔŽE BYŤ DOSIAHNUTÁ IBA ZA TÝCHTO PODMIENOK.

ZÁRUKA

Simop zaručuje, že mikročističky bioxymop umožňujú upravovať odpadovú vodu z domácností v súlade s platnými zákonnými požiadavkami platným v momente ich inštalácie. Tieto výkony sú garantované za bežných užívateľských, údržbových podmienok v súlade s predpismi tejto užívateľskej príručky.
Nádrž má záruku 10 rokov v prípade, ak boli dodržané podmienky ukladania a inštalácie.
Elektromechanické prvky majú záruku 1 rok za dodržania bežných užívateľských podmienok.
Záručná doba začína v deň inštalácie mikročističky u užívateľa.

SIMOP SK, s.r.o., Priemyselná 720, 072 22 Strážske, Slovensko,
Tel. +421 566 884 025, +421 948 093 792, e-mail: simop@simop.sk, www.simop.sk

SIMOP
TECHNOLÓGIE PRE OCHRANU ŽIVOTNÉHO PROSTREDIA

To najlepšie našej zemi

BIOXYMOP MIKROČISTIČKA ODPADOVÝCH VÔD PRE 4 A 6 EO
POLYETYLÉN

CE
EN 12566-1 + A1

6025

FREKVENCIA VYPRÁZDŇOVANIA

Frekvencia vyprázdňovania bola odhadnutá na približne 8 mesiacov. S 3000 stanicami, ktoré sú v prevádzke na území sledovanom našou sieťou, priemerná frekvencia vyprázdňovania zistená pre Bioxymop je 36 mesiacov.

VÝKONNOSŤ

Po viacerých mesiacoch testovania s veľmi náročnými podmiekami mikročistička BIOXYMOP získala výnimočnú čistiacu výkonnosť:

Parametre	DBO5	DCO	MES
Vylievanie (mg/l)*	11	75.5	15
Výkony*	96	88.8	95
Požiadavka nariadenia z 07/09/2009	maxi 35	/	maxi 30

* Testy realizované so surovými vodami v súlade s požiadavkami nariadenia

BIOXYMOP6025/06

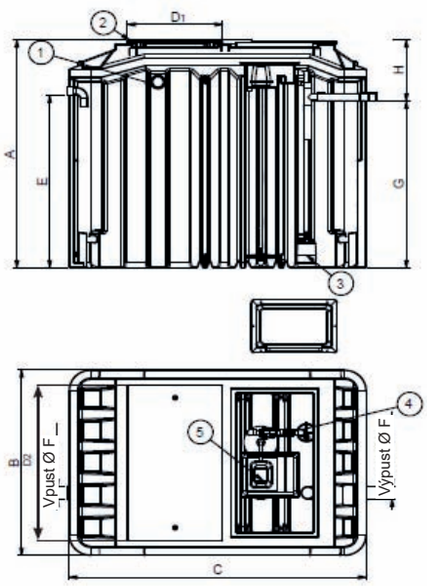

BIOXYMOP6025/06/00

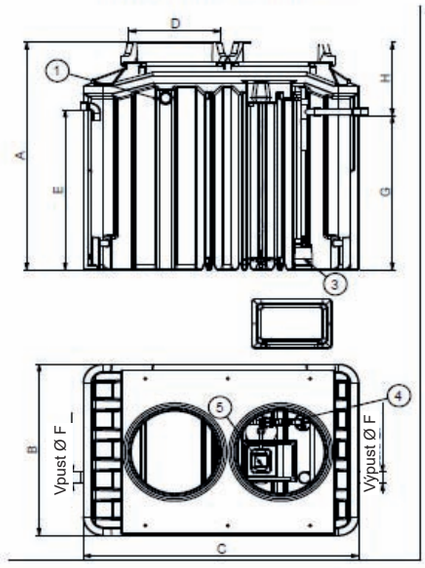

Referencia	Typ uzáveru	A	B	C	D	E	F	G	H
BIOXYMOP 6025/06	Poklop	1925	1540	2340	/	580/1130	100	1370	555
BIOXYMOP 6025/06/00	Kryt	2045	1540	2340	750	/	100	1370	675

1- Ventilácia DN100
2- Poklop 2.5KN
3- Recirkulačné čerpadlo
4- Difúzor
5- Kompresor

Voliteľné príslušenstvo:

REL4/6025 Externá skrinka na kompresor.

Voliteľné príslušenstvo pre Bioxymop 6025/06:

RH2/2030-1 Nastaviteľný nadstavec, výška 200 až 250 mm (1 kus)
RH2/2030 Nastaviteľný nadstavec, výška 200 až 250 mm (2 kusy)
RH2/2030-NR Nenastaviteľný nadstavec, výška 300 mm (2 kusy)
RH2/2030-NR-1 Nenastaviteľný nadstavec, výška 300 mm (1 kus)

SIMOP SK, s.r.o., Priemyselná 720, 072 22 Strážske, Slovensko,
Tel. +421 566 884 025, +421 948 093 792, e-mail: simop@simop.sk, www.simop.sk

SIMOP
TECHNOLÓGIE PRE OCHRANU ŽIVOTNÉHO PROSTREDIA

To najlepšie našej zemi

BIOXYMOP MIKROČISTIČKA ODPADOVÝCH VÔD PRE 9 A 12 EO
POLYETYLÉN

CE
EN 12566-1 + A1

6030

Záruka 20 rokov proti korózii nádrže

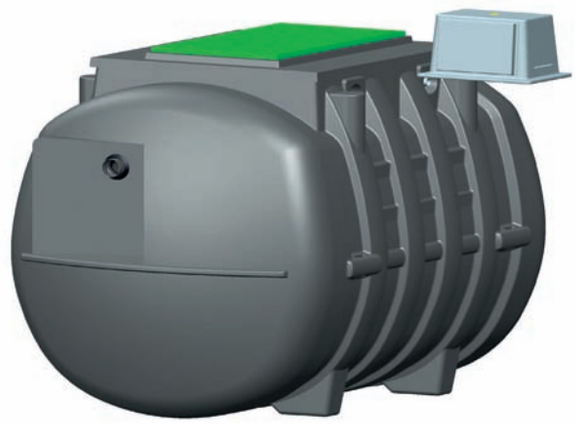

TECHNICKÝ POPIS

Mikročističky BIOXYMOP sú zostavené na základe procesu čistenia pomocou fixnej ponorenej aeróbnej kultúry. Umožňujú upravovať odpadové vody pochádzajúce z obydlí.
Tento systém Vám zaručí čo najefektívnejšiu úpravu vôd, keďže je koncipovaný tak, aby bol jednoduchý a ľahko montovateľný (schválenie N° 2012-001-mod01, 2012-001-mod01-ext01 a 2012-001-mod01-ext02 a označenie CE).

FUNKCIA

Mikročističky pozostávajú z troch častí:
- primárny odkaľovač,
- prevzdušňovacia nádrž,
- prečisťovač.

- Domáce odpadové vody vtečú do primárneho odkaľovača, kde sa zachytia najväčšie a plávajúce častice.
- Vytekajúca voda ďalej postupuje do prevzdušňovacej nádrže, kde sú pomocou čistiacich baktérií, upevnených na voľnom podklade, odstránené rozpustené nečistoty.
- Posledná etapa úpravy sa uskutočňuje v prečisťovači. Upravovaná voda sa tu oddelí od nerozpustných častíc.

Upravená voda zodpovedá požiadavkám príslušných noriem. Vypustenie upravenej odpadovej vody sa realizuje dvoma spôsobmi:
- drenážou a vsakovaním do pôdy,
- vypustením do povrchového vodného prostredia, pod podmienkou dodržania platných technických predpisov.

INŠTALÁCIA

Pozrite technický list P070 a P071.

Kompresor musí byť nevyhnutne umiestnený mimo čističky, vo vonkajšom boxe na kompresor.

Vzduchové potrubie spájajúce kompresor a čističku treba umiestniť pod plášť.

Štandardne je čistička Bioxymop dodávaná a 10 m vzduchovým potrubím.

ÚDRŽBA

Všetky pokyny ohľadom údržby sú uvedené v príručke údržby.

VÝHODY

- nízka spotreba energie
- malé nároky na priestor
- znížené náklady na údržbu
- malá hĺbka výkopu (<2m)
- vyprázdňovanie po dlhšom časovom období
- montáž s prítomnosťou alebo bez prítomnosti spodnej vody
- veľký objem primárneho odkaľovača
- pohodlná manipulácia
- znáša kolísanie zaťaženia
- pohodlná údržba

ZÁRUKA

Je nutné uzatvoriť zmluvu s certifikovaným odborníkom prostredníctvom spoločnosti SIMOP od momentu uvedenia do prevádzky.

GARANCA VÝSLEDKOV, ČINNOSTI AKO I ELEKTROMECHANICKÝCH ČASTÍ MÔŽE BYŤ DOSIAHNUTÁ IBA ZA TÝCHTO PODMIENOK.

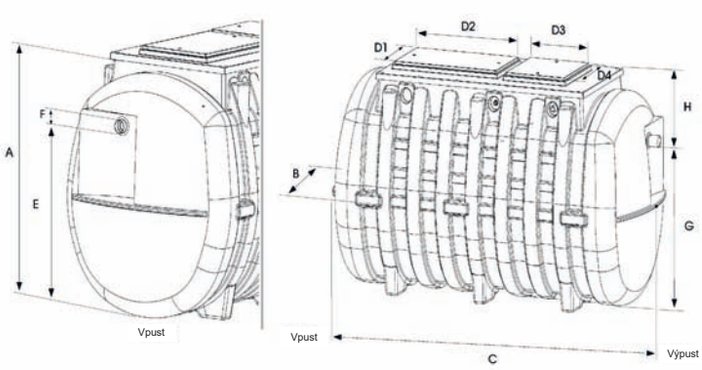

Referencia	EO	Počet krytov	A	B	C	D1/D2	D3/D4	E	F	G	H	Váha (kg)
BIOXYMOP6030/09	9	1	2105	1946	2829	1130/570	-	1430	100	1380	725	560
BIOXYMOP6030/12	12	2	2105	1946	3954	1130/570	672/580	1480	100	1430	675	755

SIMOP SK, s.r.o., Priemyselná 720, 072 22 Strážske, Slovensko,
Tel. +421 566 884 025, +421 948 093 792, e-mail: simop@simop.sk, www.simop.sk

SIMOP
TECHNOLÓGIE PRE OCHRANU ŽIVOTNÉHO PROSTREDIA

To najlepšie našej zemi

KOMPAKTNÝ FILTER BIONUT PRE 5 AŽ 20 EO

Bionut®

TECHNICKÁ DEFINÍCIA

Filtre triedy BIONUT6050 sú nádrže na úpravu odpadových vôd z domácností pochádzajúcich z rodinných alebo bytových domov.

Tieto zariadenia fungujú aj pri prechodnom spsobe bývania. Nevyžadujú žiadny prívod energie.

Úprava je založená na technike kompaktného biologického filtra, ktorý kopíruje prirodzené čistenie vody cez pôdu.

Tieto nádrže sa skladajú z nádrže pre všetky typy vôd, kde dochádza k predbežnej úprave odpadovej vody a kompaktného filtra na báze škrupín z lieskových orieškov, ktoré zabezpečujú biologickú úpravu.

PRINCÍP FUNGOVANIA

Úprava prostredníctvom filtra BIONUT sa realizuje v dvoch etapách:

- predbežná úprava, ktoré sa vykonáva v nádrži pre všetky druhy vôd,
- biologická úprava, ktoré sa realizuje prostredníctvom kompaktného filtra na báze škrupín z lieskových orieškov.

Voda po tom, ako prejde cez nádrž pre všetky druhy vôd, je takto predbežne upravená vedená do zachytávača integrovaného do nádrže. Tento zachytávač zásobuje rozdeľovaciu rampu s cieľom optimalizovať rozvod vody na povrchu filtra. Voda následne perkoluje cez filtračnú masu zloženú zo škrupín z lieskových orieškov, na ktorých sú aeróbne baktérie zabezpečujúce úpravu vody. Prívod kyslíka potrebného na vývin baktérií sa zabezpečuje prostredníctvom ventilácie 100 mm. Upravená voda je následne odvádzaná drenážou alebo do prírodného vodného povrchového prostredia (podlieha schváleniu).

ÚDRŽBA

- Nádrž pre všetky druhy vôd: klasická a bežná údržba, vyprázdnite nádrž, keď úroveň kalu dosiahne 50% celkového objemu, viď technický list viažuci sa k nádrži.
- Filter BIONUT: jednoduchá a rýchla údržba, viď užívateľská príručka.

INŠTALÁCIA A UVEDENIE DO PREVÁDZKY

Inštalácia:

Obráťte sa na inštalačnú príručku P075 a na užívateľskú príručku.
Upozornenie: Maximálna výška násypu na systéme je 30 cm. Pre vyššiu záťaž alebo v prípade spodnej vody sa obráťte na technický list 6051.

Uvedenie do prevádzky:

Uvedenie do prevádzky je dôležitou operáciou k zabezpečeniu správneho fungovania zariadenia. Môže ju vykonať užívateľ a/alebo kvalifikovaný profesionál. Musí byť vykonaná v súlade s odporúčaniami popísanými v užívateľskej príručke a musí byť vypracovaná správa o uvedení do prevádzky, ktorú je nutné zaslať spoločnosti SIMOP.
Spoločnosť SIMOP ponúka bezplatnú podporu pri uvádzaní do prevádzky na stavenisku s cieľom zabezpečiť užívateľovi optimálne fungovanie zakúpenej nádrže.

VÝHODY

▪ Ekonomická nádrž:
- spoľahlivé pôsobenie na pôdu,
- samostatne fungujúca nádrž, bezy prívodu energie,
- znížené náklady na údržbu,
- nízke náklady pri výmene filtračného média vďaka jeho jednoduchej dostupnosti.

▪ Environmentálny systém:
- inovácia a koncepcia vyvinutá spoločnosťou SIMOP, škrupiny z lieskových orieškov,
- nízka uhlíková bilancia,
- bez spotreby elektrickej energie,
- výborný čistiaci výkon v súlade s platnou legislatívou.

▪ Ekologický systém:
- prírodný materiál: filtračná masa na báze škrupín z lieskových orieškov,
- obnoviteľný materiál,
- recyklovaný a recyklovateľný materiál: ekologické zhodnotenie škrupín, ktoré boli pôvodne odpadom. Škrupiny budú na konci cyklu odvezené do schváleného strediska na kompostovanie a spaľovanie.

ZÁRUKA

Spoločnosť SIMOP ručí za to, že zariadenia triedy BIONUT umožňujú upravovať odpadovú vodu z domácností v súlade so zákonnými požiadavkami.
Tieto výkony sú garantované za bežných podmienok pre používanie, prevádzku a údržbu v súlade s predpismi uvedenými v užívateľskej príručke.
Nádrž má záruku 10 rokov, ak boli dodržané podmienky pre ukladanie a inštaláciu. Záručná doba začína plynúť dňom inštalácie.

SIMOP SK, s.r.o., Priemyselná 720, 072 22 Strážske, Slovensko,
Tel. +421 566 884 025, +421 948 093 792, e-mail: simop@simop.sk, www.simop.sk

KOMPAKTNÝ FILTER BIONUT PRE 5 AŽ 20 EO

Bionut®

VÝKONNOSŤ

Filter Bionut získal súhlas ministerstva 2015-005 a musí spĺňať nasledujúce regulačné požiadavky:

Parametre	Regulačné limity vyhlášky modifikované 07.09.2009
BD05	35 mg/l
MES	30 mg/l

Tento výkon je dosiahnutý za bežných podmienok používania, údržby a používania v súlade s požiadavkami tohto návodu a po dobu 1 mesiaca od spustenia.

ROZMERY FILTRA

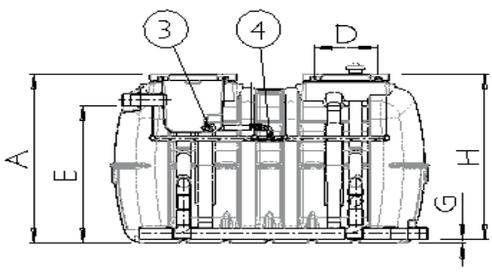

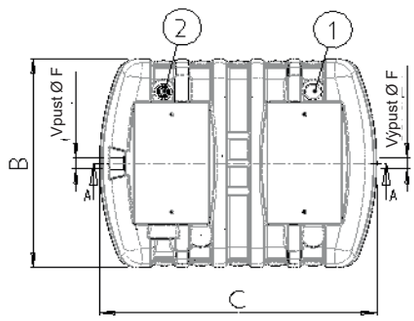

1 - Vstup vzduchu
2 - Sekundárna ventilácia
3 - Integrovaný žliabok
4 - Zariadenie pre rozdeľovanie

	A	B	C	D	E	F	G	H	Hmotnosť
BIONUT05	1500	1880	2059	470x920	1220	100	37	1463	850 kg
BIONUT06	1500	1880	2380	470x920	1220	100	37	1463	1035 kg

Voliteľné príslušenstvo:
- RH2/2025/B-1: nastaviteľné zvýšenie od 200 do 250 mm (1 kus)
- RH2/2025/B-2: nastaviteľné zvýšenie od 200 do 250 mm (2 kusy)
- REC/02/13: vhodné pre zber polyetylénu o hrúbke 1300 mm
- RH2/30/B-1: nenastaviteľné zvýšenie od 300 mm (1 kus)
- RH2/3030/B-2: nenastaviteľné zvýšenie od 300 mm (2 kusy)

1. uzatvárací kryt
2. nádrž z polyetylénu
3. prívod vzduchu
4. sekundárna ventilácia
5. zachytávač
6. rozdeľovacia rampa
7. škrupiny z lieskových orieškov
8. geomreža
9. vetračné médium

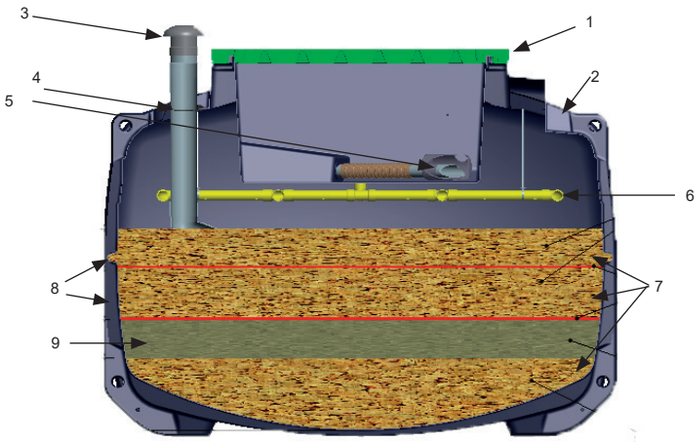

KOMPAKTNÝ FILTER BIONUT PRE 5 AŽ 20 EO

Bionut®

6050

ZLOŽENIE A VOĽBY:

Upozornenie: Maximálna výška násypu na systéme je 30 cm. Pre vyššiu záťaž alebo v prípade spodnej vody sa obráťte na technický list 6050.

1. NÍZKY VÝKON FILTRA

Výkon filtra (v EO)	5	6	6	10	12	15	18	20
Referencia filtra s nízkym výkonom	**BIONUT6050/05**	**BIONUT6050/06**	**BIONUT6050/06-2**	**BIONUT6050/10**	**BIONUT6050/12**	**BIONUT6050/15**	**BIONUT6050/18**	**BIONUT6050/20**
Zloženie filtra								
Nádrž pre všetky typy vôd	IBH03000	IBH03000	IBH04000	IBH05000	IBH06000	IBH08000	FTE2/6308/10	FTE2/6308/10
Objem m³	3	3	4	5	6	8	10	10
Číslo technického listu	6004	6004	6004	6004	6004	6004	6308	6308
Nádrž	BIONUT05	BIONUT06	BIONUT06	BIONUT05	BIONUT06	BIONUT05	BIONUT06	BIONUT05
Potrebné množstvo	1	1	1	2	2	3	3	4
Zásobník potravín	/	/	/	REP2/04/04	REP2/04/04	REP2/04/04	REP2/04/04	REP2/04/04
Potrebné množstvo	/	/	/	1	1	1	1	1
Číslo technického listu	/	/	/	6060	6060	6060	6060	6060
Zachytávač potravín	/	/	/	/	/	AF2/6016/055	AF2/6016/055	AF2/6016/055
Potrebné množstvo	/	/	/	/	/	1	1	1
Číslo technického listu	/	/	/	/	/	6016	6016	6016
Úžitková ploch m²	7	7	8	12.5	14	18	22	24

2. VYSOKÝ VÝKON FILTRA

Výkon filtra (v EO)	5	6	6	10	12	15	18	20
Referencia filtra s vysokým výkonom	**BIONUT6050/05SH**	**BIONUT6050/06SH**	**BIONUT6050/06-2SH**	**BIONUT6050/10SH**	**BIONUT6050/12SH**	**BIONUT6050/15SH**	**BIONUT6050/18SH**	**BIONUT6050/20SH**
Zloženie filtra								
Filter	BIONUT6050/05	BIONUT6050/06	BIONUT6050/06-2	BIONUT6050/10	BIONUT6050/12	BIONUT6050/15	BIONUT6050/18	BIONUT6050/20
Prepojenie	RELBIONUT	RELBIONUT	RELBIONUT	RELBIONUT	RELBIONUT	RELBIONUT	RELBIONUT	RELBIONUT
Technický list	5170	5170	5170	5170	5170	5170	5170	5170
Úžitková plocha m²	8	9	9	13.5	15	19	26	25

KOMPAKTNÝ FILTER BIONUT PRE 5 AŽ 20 EO

Bionut®

6051

ZLOŽENIE A VOĽBY:

Upozornenie: Maximálna výška násypu na systéme je 60 cm. Pre vyššiu záťaž alebo v prípade spodnej vody sa obráťte na technický list 6051.

1. NÍZKY VÝKON FILTRA

Výkon filtra (v EO)	5	6	6	10	12	15
Referenica filtra s nízkym výkonom	**BIONUT6051/05**	**BIONUT6051/06**	**BIONUT6051/06-2**	**BIONUT6051/10**	**BIONUT6051/12**	**BIONUT6051/15**
Zloženie filtra						
Nádrž pre všetky typy vôd	IBH03000	IBH03000	IBH04000	IBH05000	IBH06000	IBH08000
Objem v m³	3	3	4	5	6	8
Číslo technického listu	6009	6009	6009	6009	6009	6009
Filter	BIONUT05	BIONUT06	BIONUT06	BIONUT05	BIONUT06	BIONUT05
Potrebné množstvo	1	1	1	2	2	3
Zásobník potravín	/	/	/	REP2/04/04	REP2/04/04	REP2/04/04
Potrebné množstvo	/	/	/	1	1	1
Číslo technického listu	/	/	/	6060	6060	6060
Zachytávač potravín	/	/	/	/	/	AF2/6016/055
Potrebné množstvo	/	/	/	/	/	1
Číslo technického listu	/	/	/	/	/	6016
Úžitková plocha m²	7	7	8	12.5	14	18

2. VYSOKÝ VÝKON FILTRA

Výkon filtra (v EO)	5	6	6	10	12	15
Referencia filtra s vysokým výkonom	**BIONUT6051/05SH**	**BIONUT6051/06SH**	**BIONUT6051/06-2SH**	**BIONUT6051/10SH**	**BIONUT6051/12SH**	**BIONUT6051/15SH**
Zloženie filtra						
Filter	BIONUT6051/05	BIONUT6051/06	BIO-NUT6051/06-2	BIONUT6051/10	BIONUT6051/12	BIONUT6051/15
Prepojenie	RELBIONUT	RELBIONUT	RELBIONUT	RELBIONUT	RELBIONUT	RELBIONUT
Technický list	5170	5170	5170	5170	5170	5170
Úžitková plocha m²	8	8	9	13.5	15	19

SIMOP

TECHNOLÓGIE PRE OCHRANU ŽIVOTNÉHO PROSTREDIA

ČISTIČKY ODPADOVÝCH VÔD NAD 20 EO

- Sústava s komaktným filtrom BIONUT pre 21 až 50 EO
- Sústava s aktívnym kalom OXYMOP pre 50 až 800 EO
- Nádrže odpadových vôd z domácností a sedimentačné nádrže
- Čističky odpadových vôd s biologickým filtrom BIOXYMOP pre 21 až 50 EO
- Príslušenstvo

To najlepšie našej zemi

Definícia združenej kanalizácie

Všetky systémy kanalizácie, ktoré vykonávajú zber, spracovanie, ošetrenie, infiltráciu alebo vývod domácich odpadových vôd z budov nenapojených na verejnú kanalizačnú sieť. Kanalizácia pre združenú bytovú výstavbu sa týka zoskupenia viacerých obydlí a/alebo viacerých budov (hodnota znečistenia je vyššia ako 1,2 kg BSK5/deň a nižšia ako 120kg BSK5/deň).

Praktická definícia Ekvivalentu obyvateľa (EO)

Populačný ekvivalent je jednotka, ktorá umožňuje zhodnotiť čistiacu kapacitu. Táto mierka predstavuje množstvo znečistenia, ktoré vyprodukuje jeden človek za deň.

1 ekvivalent obyvateľ (ďalej len EO) je rovný 60 g BSK5 za deň na 150l/d vody.

Biochemická spotreba kyslíka alebo BSK je spotreba kyslíka mikro organizmov prítomných v tomto prostredí. Skúška trvá 5 dní odtiaľ názov BSK5. Koncentrát vyjadrený v mg/l.

Nariadenia

Zákon

z 13. mája 2004 o vodách a o zmene zákona Slovenskej národnej rady č. 364/2004 Z. z. o priestupkoch v znení neskorších predpisov (vodný zákon)

ČI. I PRVÁ ČASŤ ZÁKLADNÉ USTANOVENIA §1

Účel a predmet úpravy

(1) Tento zákon vytvára podmienky na

a) všestrannú ochranu vôd vrátane vodných ekosystémov a od vôd priamo závislýche kosystémov v krajine,

b) zachovanie alebo zlepšovanie stavu vôd,

c) účelné, hospodárne a trvalo udržateľné využívanie vôd,

d) manažment povodí a zlepšenie kvality životného prostredia a jeho zložiek,

e) znižovanie nepriaznivých účinkov povodní a sucha,

f) zabezpečenie funkcií vodných tokov,

g) bezpečnosť vodných stavieb.

(2) Tento zákon upravuje práva a povinnosti fyzických osôb a právnických osôb k vodám a nehnuteľnostiam, ktoré s nimi súvisia pri ich ochrane, účelnom a hospodárnom využívaní, oprávnenia a povinnosti orgánov štátnej vodnej správy a zodpovednosť za porušenie povinností podľa tohto zákona.

Súvisiace právne predpisy:

- Vyhláška Ministerstva životného prostredia Slovenskej republiky z 26. augusta 2002 o vykonaní niektorých ustanovení vodného zákona.
- Nariadenie vlády SR č.296/2005 Z.z., ktorým sa ustanovujú požiadavky na kvalitu a kvalitatívne ciele povrchových vôd a hraničné hodnoty ukazovateľov znečistenia odpadových vôd a osobitných vôd.
- **Smernica Rady 91/271/EHS z 21. mája 1991 o čistení mestských odpadových vôd (Úradný vestník Európskych spoločenstiev L 135, 30.05.1991) v znení smernice Komisie 98/15/ES z 27. februára 1998 (Úradný vestník Európskych spoločenstiev L 67, 07.03.1998).** Táto Smernica už bola prevzatá do našej legislatívy na úseku ochrany vôd.

Každý projekt vyžaduje špecifické a komplexné posúdenie. Tieto informácie sú len ilustračné, pre viac informácií pozrite sprievodcu výberom na našej internetovej stránke www.simop.sk rubriku sprievodca výberom.

Stručný sprievodca výberom pre výpočet čističky odpadových vôd

	VÝBER SÚSTAVY	
	Nádrž odpadových vôd s kompaktným filtrom	Nádrž odpadových vôd s aktívnym kalom
	Sústava 1 strana 54	Sústava 2 strana 56
HLAVNÉ VÝHODY	Energetická nezávislosť	Menší priestor
	Jednoduchá údržba	Vysoká účinnosť čistenia
	Recyklovateľný materiál	Odtok do povrchového vodného prostredia[(a)]

(a) Stály vodný tok

SÚSTAVY			
Názov	PRIEMERNÝ PRIETOK* liter/deň	Sústava 1 strana 54	Sústava 2 strana 56
Základné použitie			
Stále užívanie	150	Áno	Sústavu je možné použtiť v prípade pripojenia 51 - 800 EO
Škola (internát), kasáreň, jedáleň	150	Áno	
Škola (školská jedáleň), alebo podobné zariadenie	75	Áno	
Škola (bez jedálne) alebo podobné zariadenie	50	Áno	
Nemocnice, kliniky… (vrátane ošetrovateľov)	400 až 500	Áno	
Zamestnanci závodu s 8h pracovnou dobou	75	Áno	
Zamestnanci kancelárie, obchodu	75	Áno	
Príležitostné užívanie	75	Áno	
Hotely, reštaurácie, rodinné penzióny (na izbu)	300	Áno	Neodporúča sa v prípade dlhšieho zatvorenia prevádzky
Hotely, reštaurácie, rodinné penzióny, (bez reštaurácie, na izbu)	150	Áno	
Kemp	115 až 300	Áno	Neodporúča sa
Reštaurácie (podľa normy EN1825) – Lapače tukov sú povinné na čistenie vody odtekajúcej z kuchyne			
Reštaurácia bez vlastnej prípravy jedla	5 l/jedlo	Áno	Nutný posudok
Reštaurácia s vlastnou prípravou jedla	50 l/jedlo	Áno	
Iné prípady použitia (neurčené – orientačné hodnoty)			
Práčovňa, samoobslužná práčovňa	120 l/deň	Nutný posudok	
Kúpalisko	25 l/deň		

* 150 litrov/deň = 1 EO (Ekvivalent obyvateľa)

SÚSTAVA S KOMPAKTNÝM FILTROM BIONUT PRE 21 AŽ 50 EO

Bionut®

6380

PRINCÍP FUNGOVANIA

Úprava prostredníctvom filtra BIONUT sa realizuje v troch etapách:
- predbežná úprava, ktoré sa vykonáva v nádrži pre všetky druhy vôd,
- biologická úprava, ktoré sa realizuje prostredníctvom kompaktného filtra na báze škrupín z lieskových orieškov,
- vypúšťanie upravenej vody.

Voda po tom, ako prejde cez nádrž pre všetky druhy vôd, je takto predbežne upravená vedená do zachytávača integrovaného do nádrže. Tento zachytávač zásobuje rozdeľovaciu rampu s cieľom optimalizovať rozvod vody na povrchu filtra. Voda následne perkoluje cez filtračnú masu zloženú zo škrupín z lieskových orieškov, na ktorých sú aeróbne baktérie zabezpečujúce úpravu vody. Prívod kyslíka potrebného na vývin baktérií sa zabezpečuje prostredníctvom ventilácie 100 mm.

SCHÉMA FILTRA

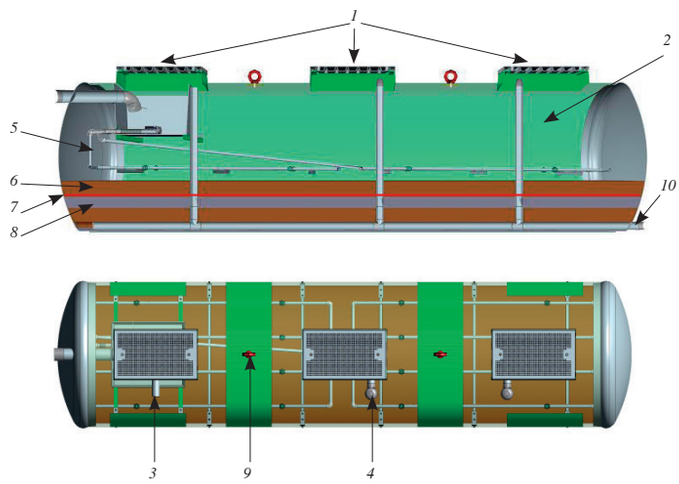

1. uzatváracie veko
2. polyesterová nádrž
3. sekundárna ventilácia
4. odvod vzduchu
5. rozdeľovacia rampa
6. škrupiny z lieskových orieškov
7. geomreža
8. filtračný materiál
9. manipulačný kružok
10. výpust

VÝHODY

▪ Ekonomický systém:
- spoľahlivé pôsobenie na pôdu,
- samostatne fungujúca sústava, bez prívodu energie,
- znížené náklady na údržbu,
- nízke náklady pri výmene filtračného média vďaka jeho jednoduchej dostupnosti.

▪ Environmentálny systém:
- inovácia a koncepcia vyvinutá spoločnosťou SIMOP, škrupiny z lieskových orieškov,
- nízka uhlíková bilancia,
- bez spotreby elektrickej energie,
- výborný čistiaci výkon v súlade s platnou legislatívou.

▪ Ekologický systém:
- prírodný materiál: filtračná masa na báze škrupín z lieskových orieškov,
- obnoviteľný materiál,
- recyklovaný a recyklovateľný materiál: ekologické zhodnotenie škrupín, ktoré boli pôvodne odpadom. Škrupiny budú na konci cyklu odvezené do schváleného strediska na kompostovanie a spaľovanie.

SÚSTAVA S KOMPAKTNÝM FILTROM BIONUT PRE 21 AŽ 50 EO

Bionut®

6380

ZLOŽENIE FILTRA:

Filter BIONUT 21, 25 a 35 EO: JEDNODUCHÝ FILTER

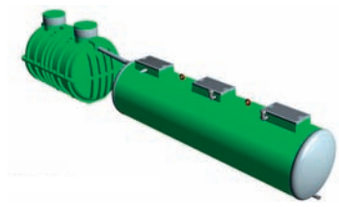

→ Filter 21EO:
zložená z nádrže pre všetky typy odpadovej vody 10 m³
FTE2/6308/10 a filtra BIONUT21

→ Filter 25EO:
zložená z nádrže pre všetky typy odpadovej vody 12 m³
FTE2/6308/12 a filtra BIONUT25

→ Filter 35EO:
zložená z nádrže pre všetky typy odpadovej vody 17 m³
FTE2/6308/17 a filtra BIONUT35

Filter BIONUT 42 EO: DVOJITÝ PARARELNÝ FILTER

Referencia BIONUT6380/42

→ Filter 42EO:
zložená z nádrže pre všetky typy odpadovej vody 20 m³
FTE2/6308/20, regulačný rozdeľovač REP2/500, a dvoch filtrov BIONUT21

Filter BIONUT 50 EO: DVOJITÝ PARARELNÝ FILTER

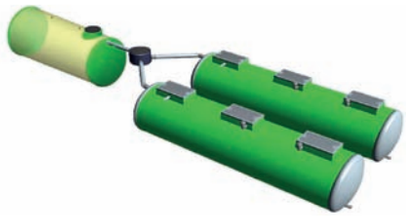

Referencia: BIONUT6380/50

→ Filter 50EO:
zložená z nádrže pre všetky typy odpadovej vody 25 m³
FTE3/6313/25, regulačný rozdeľovač REP2/500, a dvoch filtrov BIONUT25

	Výkon filtra (v EO)	21	35	35	42	50
	Referencia filtra	BIONUT6380/21	BIONUT6380/25	BIONUT6380/35	BIONUT6380/42	BIONUT6380/50
	Zloženie sústavy	1 nádrž + 1 filter	1 nádrž + 1 filter	1 nádrž + 1 filter	1 nádrž + 2 filtre	1 nádrž + 2 filtre
PRIMÁRNE PREDČISTENIE	Referencia nádrže	FTE2/6308/10	FTE2/6308/12	FTE2/6308/17	FTE2/6308/20	FTE3/6313/25
	Číslo tech.listu nádrže	6308	6308	6308	6308	6313
	Úžitkový objem nádrže (m³)	10	12	17	20	25
	Úžitková výška	2085	2085	2085	2085	2035
	Celková dĺžka	3337	3920	5330	6230	5388
	Celková šírka	2490	2490	2490	2490	2380
	Celková výška	2840	2840	2840	2840	2605
FILTER	Referencia filtra	BIONUT6380/21	BIONUT6380/25	BIONUT6380/35	BIONUT6380/42	BIONUT6380/50
	Počet filtrov	1	1	1	2	2
	Úžitkový objem (m³)	13.3	15.83	22.17	13.3	15.83
	Úžitková výška	650	650	650	650	650
	Dimenzovanie (m²/EO)	0.63	0.63	0.63	0.63	0.63
	Celková dĺžka	7591	8996	12509	7591	8996
	Celková šírka	1992	1929	1929	1929	1929
	Celková výška	2130	2130	2130	2130	2130

Dimenzovanie pre 1 filter

SIMOP
TECHNOLÓGIE PRE OCHRANU ŽIVOTNÉHO PROSTREDIA

To najlepšie našej zemi

SÚSTAVA S AKTÍVNYM KALOM S ODTOKOM DO POVRCHOVÉHO VODNÉHO PROSTREDIA

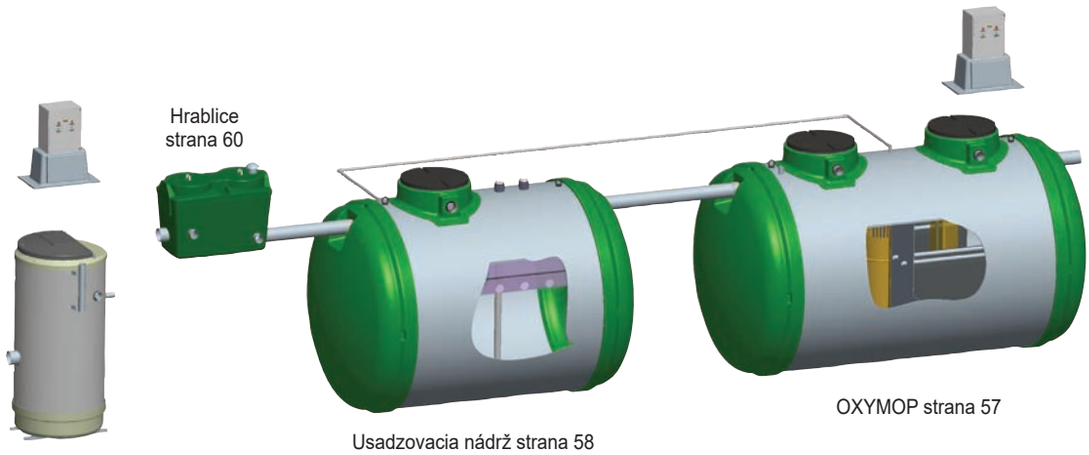

TECHNICKÁ DEFINÍCIA

Táto sústava je zostavená na základe modelu mestských čistiacich staníc a tvorí ho:

- primárne usadzovanie (predčisťovanie),
- prevzdušňovanie/aktivácia (čistenie), (kontakt baktérií a vody zabezpečuje difúzia jemných vzduchových bublín pomocou vzduchového prúdového čerpadla),
- prečisťovanie založené na lamelovom odlučovaní (konečná úprava),
- vylučovanie prebytočného kalu (uskladnenie vo vyhnívacej nádrži).

Toto zariadenie je charakteristické činnosťou s nízkym zaťažením, pričom objem aktivačnej nádrže zodpovedá dennému objemu odtokovej vody (princíp predĺženého prevzdušňovania).

Pozostáva z dvoch nádrží a nepotrebuje ďalšie príslušenstvo.

Ako každá čistiareň vody využívajúca aktívny kal, aj toto zariadenie potrebuje na prevádzku čo najpravidelnejší prísun odpadovej vody (možné odchýlky približne 25% priemernej záťaže).

UPOZORNENIE:
Pre upresnenie potreby inštalácie prečerpávacej stanice je potrebné ku každému projektu uviesť kóty toku pritekajúcej a odtekajúcej vody.

VÝHODY

- Kompaktný.
- Dokalá integrácia do prostredia (100% pod zemou).
- Žiadna hlučnosť.
- Možná úprava a rozšírenie.
- Osvedčená technológia s aktívnym kalom.
- Vďaka štrbinovej nádrži je presne určený objem kalu na extrakciu.
- Kvalita ošetrenej vody vypúšťanej do protstredia v súlade s vyhláškou z 22. júna 2007.
- Jednoduchá údržba vďaka robustnej forme prispôsobenej užívateľom.
- Odborný servis zaručený určenými spoločnosťami.

DIMENZOVANIE

Usadzovacia nádrž (Ref.: DD3/6320/…): objem usadzovacej nádrže zodpovedá počtu EO znásobenému 150.

OXYMOP (OXY3): objem zariadenia Oxymop zodpovedá počtu EO znásobenému 200 až 300.

ÚDRŽBA

- Raz za rok usadzovaciu nádrž vyprázdnite.
- Zariadenie OXYMOP raz za rok z dvoch tretín vyprázdnite.
- Plavák vyprázdnite raz za mesiac.
- V prípade údržby a regulácie elektromechanických súčastí je povinné uzatvoriť zmluvu o údržbe.

SIMOP SK, s.r.o., Priemyselná 720, 072 22 Strážske, Slovensko,
Tel. +421 566 884 025, +421 948 093 792, e-mail: simop@simop.sk, www.simop.sk

SIMOP
TECHNOLÓGIE PRE OCHRANU ŽIVOTNÉHO PROSTREDIA

To najlepšie našej zemi

OXYMOP OD 50 DO 800 EO

POLYESTER

6334

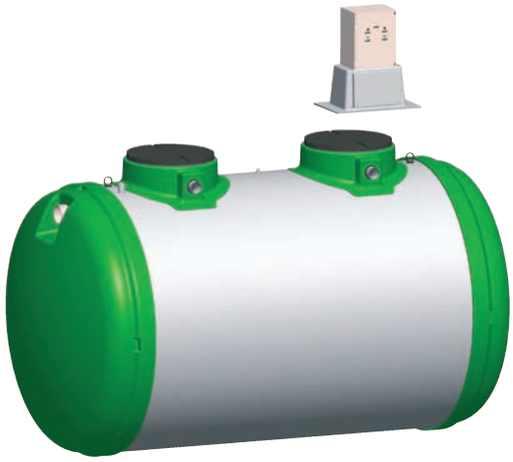

ÚDRŽBA

- Raz za rok vyprázdniť usadzovaciu nádrž.
- Raz za rok Oxymop vyprázdnite do 2/3 jeho objemu.
- Po uvedení do prevádzky je povinné podpísať zmluvu o údržbe a nastaveniach elektromechanických častí s odborníkom.

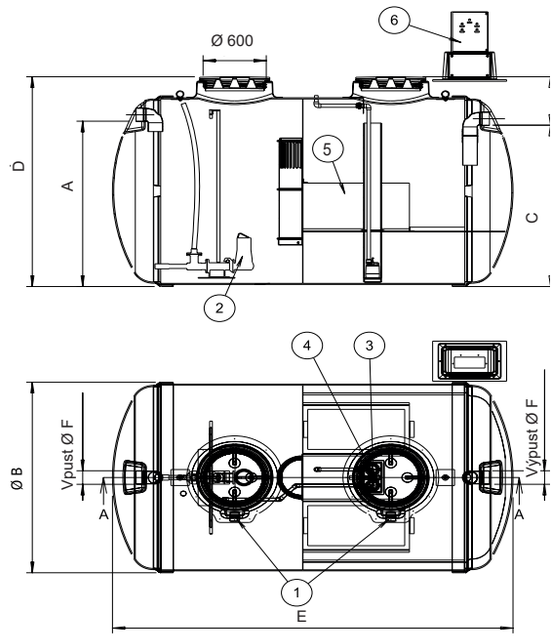

1 - Vetranie.
2 - Ventilátor.
3 - Čerpadlo na recirkuláciu kalu.
4 - Čerpadlo na vylučovanie kalu.
5 - Lamelový odlúčovač.
6 - Štandardná elektrická skrinka.

TECHNICKÁ DEFINÍCIA

- Ošetrovanie a spracovanie odpadovej vody z domácností od 51 až 800 EO.
- Čistiace jednotky s kompaktným aktívnym kalom, kotré sa hromadia v polyesterových kadiach s oddelenou prevzdušňovacou nádržou, za ktorou je umiestnená dosadzovacia nádrž.
- V smere prúdu vody je potrebné umiestniť usadzovaciu nádrž, pozri TL 6321.

UPOZORNENIE: Pre každý projekt je potrebná individuálna, preto je potrebné oznámiť kóty toku pritekajúcej a odtekajúcej vody.

INŠTALÁCIA

- Osadenie nádrže musí byť v súlade s našimi inštalačnými listami P050 alebo P053.
- V prípade umiestnenia vo vlhkom prostredí alebo pri výskyte spodnej vody, hladina vody nesmie presiahnuť prúd odtokovej vody.
- Zariadenie je potrebné naočkovať biomasou.
- Zapojenie, skúšobný chod a zavedenie do prevádzky vykoná firma SIMOP SK.

Referencia	E.O.	Nominalna intenzita toku (m^3/d)	Zaťaženie (kg DB05/d)	Celkový objem (m^3)	Úžitkový objem AI (m^3)	Úžitkový objem CL (m^3)	A (mm)	Ø B (mm)	C (mm)	D (mm)	E (mm)	Ø F (mm)	Výkon pre-vzdušňovača (Kw)	Počet volitelných podpier
OXY.3-16/80-SP	80	16	4,8	20	15	2,83	2200	2500	2180	2700	4 850	160	1,1	3
OXY.3-24/120-SP	120	24	7,2	30	22,5	4,25	2200	2500	2180	2700	7 020	160	1,5	5
OXY.3-32/160-SP	160	32	9,6	40	30	5,67	2200	2500	2180	2700	9 200	160	2,2	6
OXY.3-40/200-SP	200	40	12	48	36	7,08	2200	2500	2180	2700	10 940	160	2,2	7
OXY.3-48/240-SP	240	48	14,4	60	45	8,5	2640	3000	2600	3200	9 350	200	2,2	6
OXY.3-56/280-SP	280	56	16,8	70	52	9,92	2640	3000	2600	3200	10 800	200	3	7
OXY.3-66/330-SP	330	66	19,8	80	60	11,69	2640	3000	2600	3200	12 270	200	3	8
OXY.3-74/370-SP	370	74	22,08	92	67,5	13,03	2640	3000	2600	3200	14 000	200	3	9
OXY.3-78/390-SP	390	78	23,4	95	72	13,81	2640	3000	2600	3200	14 470	200	3	9
OXY.3-90/450-SP	450	90	26,7	110	82	15,76	3740	4000	3700	4200	8 760	200	3	5
OXY.3-96/480-SP	480	96	28,68	110	87	16,93	3740	4000	3700	4200	9 460	200	3	5
OXY.3-104/520-SP	520	104	31,2	120	96	18,42	3740	4000	3700	4200	10 250	200	3,5	5
OXY.3-115/580-SP	580	115	34,62	130	105	20,44	3790	4000	3750	4200	11 060	300	5,5	6
OXY.3-120/610-SP	610	120	36,24	140	111	21,39	3790	4000	3750	4200	11 670	300	5,5	6
OXY.3-131/660-SP	660	131	39,3	147	120	23,2	3790	4000	3750	4200	12 560	300	5,5	7
OXY.3-140/700-SP	700	140	42	160	128	24,79	3790	4000	3750	4200	13 450	300	5,5	7
OXY.3-150/750-SP	750	150	45	170	137	26,56	3790	4000	3750	4200	14 290	300	5,5	8
OXY.3-160/800-SP	800	160	48	180	146	28,33	3790	4000	3750	4200	15 170	300	5,5	8

Voliteľné príslušenstvo:
- Skrutkovací nadstavec RH602.
- Ukotvovací pás Ref. číslo CA3/FX24/01.

SIMOP SK, s.r.o., Priemyselná 720, 072 22 Strážske, Slovensko,
Tel. +421 566 884 025, +421 948 093 792, e-mail: simop@simop.sk, www.simop.sk

SIMOP
TECHNOLÓGIE PRE OCHRANU ŽIVOTNÉHO PROSTREDIA

To najlepšie našej zemi

USADZOVACIA NÁDRŽ

POLYESTER

6320

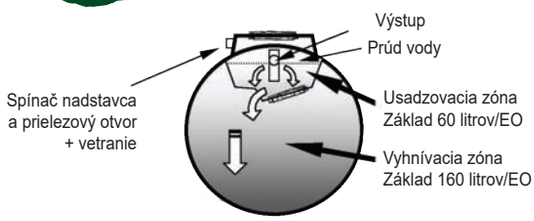

ÚDRŽBA

Odstraňovanie kalu každý polrok a pravidelné odstraňovanie plávajúcich častíc. Prepadávací otvor v časti, v ktorej prebieha usadzovanie, umožňuje prístup do vyhnívacej časti.

INŠTALÁCIA

- Osadenie nádrže musí byť v súlade s našimi inštalačnými listami P050 alebo P053.
- V prípade umiestnenia vo vlhkom prostredí alebo pri výskyte spodnej vody, hladina vody nesmie presiahnuť prúd odtokovej vody.

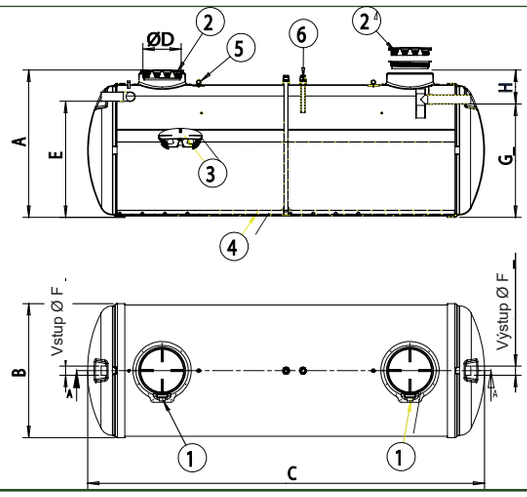

POUŽITIE

Zhromažďovanie, sedimentácia a uskladňovanie nerozpustných látok (NL) obsiahnutých v odpadovej vode z domácností (odpadová a splašková voda).

TECHNICKÁ DEFINÍCIA

- Zariadenie na predčistenie vody so štrbinovým odkaľovačom, umiestnené proti prúdu vody zo zariadenia OXYMOP.

Usadzovacia pozostáva z 2 častí:

- pozdĺžna usadzovacia časť, v ktorej prebieha gravitačná sedimentácia NL. Usadené NL sa dostávajú do vnútornej časti pomocou otvorov v spodnej časti usadzovacej nádrže.
- vyhnívacia časť so vstupom, kde sa nachádza «zozbieraný kal», ktorý sa stlačí pomocou usadzovacieho piestu. V tejto časti, v ktorej sa nenachádza kyslík, prebieha vyhnívanie kalu (anaerobióza).

1 - Vetranie Ø 100.
2 - Skrutkovací kryt.
3 - Vstupný otvor vyhnívacej nádrže.
5 - Manipulačné oká.

Voliteľné príslušenstvo:

4 - Zariadenie pre odčerpávanie kalu DN80.
6 - Zariadenie pre odčerpávanie nadbytočnej tekutiny.
• Ukotvovací pás Ref. č. CA3/FX24/01.

Referencia	Rozmery v mm									
	A	Ø B	C	Ø D	E	Ø F	G	H	Úžitkový objem v m³	Počet uzáverov
DD3/6320/08	2615	2380	2480	600	2060	160	2010	605	8	1
DD3/6320/10	2615	2380	3020	600	2060	160	2010	605	10	1
DD3/6320/12	2615	2380	3550	600	2060	160	2010	605	12	1
DD3/6320/15	2615	2380	4340	600	2060	160	2010	605	15	2
DD3/6320/17	2615	2380	4860	600	2060	160	2010	605	17	2
DD3/6320/20	2615	2380	5650	600	2060	160	2010	605	20	2
DD3/6320/25	2615	2380	7050	600	2060	160	2010	605	25	2
DD3/6320/30	2615	2380	8300	600	2060	160	2010	605	30	2
DD3/6320/35	2615	2380	9610	600	2060	160	2010	605	35	2
DD3/6320/40	2615	2380	10930	600	2060	160	2010	605	40	2
DD3/6320/45	2615	2380	12250	600	2060	160	2010	605	45	2
DD3/6320/50	2615	2380	13570	600	2060	160	2010	605	50	2
DD3/6320/55	2615	2380	14880	600	2060	160	2010	605	55	2
DD3/6320/60	2615	2380	16200	600	2060	160	2010	605	60	2
RH 602	Skrutkovací nadstavec, výška 250 mm (1/prielezový otvor).									
OD3/1906	Vetracie zariadenie DN80.									
CA3/FX24/01	Ukotvovací pás s klapkami na osadenie v prítomnosti spodnej vody.									

SIMOP SK, s.r.o., Priemyselná 720, 072 22 Strážske, Slovensko,
Tel. +421 566 884 025, +421 948 093 792, e-mail: simop@simop.sk, www.simop.sk

SIMOP
TECHNOLÓGIE PRE OCHRANU ŽIVOTNÉHO PROSTREDIA

To najlepšie našej zemi

HORIZONTÁLNE NÁDRŽE PRE VŠETKY TYPY VODY OD 10 DO 60 m³
POLYESTER

6313

ÚDRŽBA

Nádrž je potrebné vyprázdniť ak uróveň kalu dosiahne 50% úžitkového objemu nádrže. Pre ľahšiu údržbu ponúkame výškový alarm kalu (kontaktujte nás).

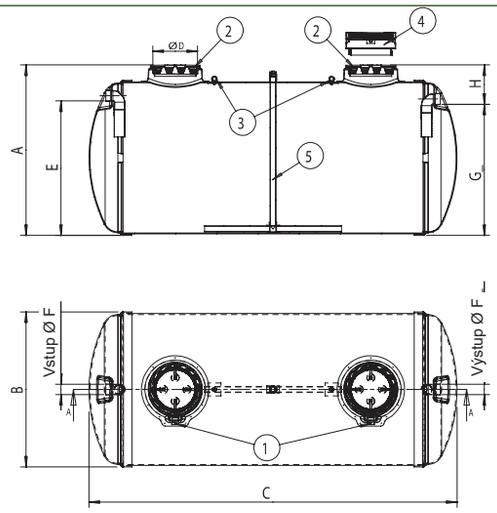

POUŽITIE

Prijíma všetku vodu z obydlia okrem dažďovej vody a vody z bazénov.

TECHNICKÁ DEFINÍCIA

Zariadenie na predčisťovanie vody určené na zhromažďovanie, čiastočné skvapalňovanie znečisťujúcich látok obsiahnutých v odpadovej vode a zadržanie pevných látok a plávajúceho odpadu.

Odporúča sa použitie samostatného predfiltra na nádrže od 10 do 20 m³.

INŠTALÁCIA

Osadenie nádrže musí byť v súlade s našimi inštalačnými listami P050 alebo P053.

V prípade umiestnenia vo vlhkom prostredí alebo pri výskyte spodnej vody hladina vody nesmie presiahnuť prúd odtokovej vody.

1 - Vetranie Ø 100
2 - Skrutkovací kryt
3 - Úchytné oká
<u>Voliteľné príslušenstvo:</u>
4 - Skrutkovací nadstavec ref. číslo RH602
5 - Vetracie zariadenie DN80 Ref. OD 3/1924
• Ukotvovací pás. Ref. číslo Ca3/FX24/01

Referencia	Rozmery v mm									
	A	Ø B	C	Ø D	E	Ø F	G	H	Úžitkový objem v m³	Počet uzáverov
FTE3/6313/1610	1890	1645	6130	600	1360	160	1310	580	10	1
FTE3/6313/1612	1890	1645	7180	600	1360	160	1310	580	12	1
FTE3/6313/1915	2190	1945	6180	600	1360	160	1630	580	15	1
FTE3/6313/1917	2190	1945	6950	600	1360	160	1630	580	17	2
FTE3/6313/20	2615	2380	5650	600	2010	160	2010	605	20	2
FTE3/6313/25*	2615	2380	7050	600	2010	160	2010	605	25	2
FTE3/6313/30*	2615	2380	8300	600	2010	160	2010	605	30	2
FTE3/6313/35*	2615	2380	9610	600	2010	160	2010	605	35	2
FTE3/6313/40*	2615	2380	10930	600	2010	160	2010	605	40	2
FTE3/6313/45*	2615	2380	12250	600	2010	160	2010	605	45	2
FTE3/6313/50*	2615	2380	13570	600	2010	160	2010	605	50	2
FTE3/6313/55*	2615	2380	14880	600	2010	160	2010	605	55	2
FTE3/6313/60*	2615	2380	16200	600	2010	160	2010	605	60	2
DEC3/102	Zabudovaný predfilter pre nádrž od 25 m³ do 35 m³.									
DEC3/103	Zabudovaný predfilter pre nádrž od 40 m³ do 60 m³.									
RH 602	Skrutkovací nadstavec, výška 250 mm (1 / prielezový otvor).									
OD3/1924	Vetracie zariadenie DN80.									
CA3/FX24/01	Ukotvovací pás s klapkami na osadenie v prítomnosti spodnej vody.									

* Označenie CE sa týka iba nádrží s kapacitou menšou alebo rovnou 20 m3 (až do 50 EO).

SIMOP SK, s.r.o., Priemyselná 720, 072 22 Strážske, Slovensko,
Tel. +421 566 884 025, +421 948 093 792, e-mail: simop@simop.sk, www.simop.sk

SIMOP
TECHNOLÓGIE PRE OCHRANU ŽIVOTNÉHO PROSTREDIA

To najlepšie našej zemi

BIOXYMOP, KOMPAKTNÁ MIKROČISTIČKA ODPADOVÝCH VÔD PRE 21 AŽ 50 EO
POLYESTER

6330

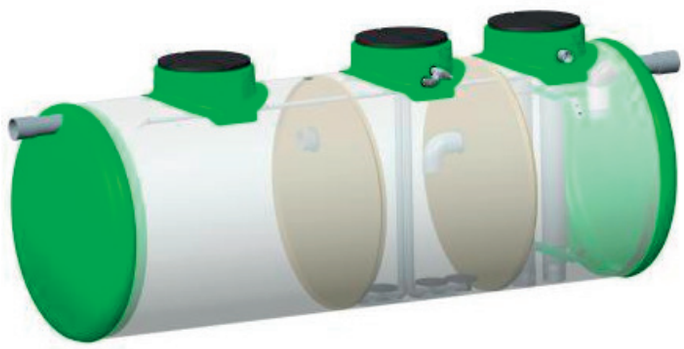

TECHNICKÝ POPIS

Mikročističky BIOXYMOP sú zostavené na základe procesu čistenia pomocou fixnej ponorenej aeróbnej kultúry. Umožňujú upravovať odpadové vody pochádzajúce z obydlí.
Tento systém Vám zaručí čo najefektívnejšiu úpravu vôd, keďže je koncipovaný tak, aby bol jednoduchý a ľahko montovateľný (označenie CE).

ZÁRUKA

Je nutné uzatvoriť zmluvu s certifikovaným odborníkom prostredníctvom spoločnosti SIMOP od momentu uvedenia do prevádzky.

GARANCA VÝSLEDKOV, ČINNOSTI AKO I ELEKTROMECHANICKÝCH ČASTÍ MÔŽE BYŤ DOSIAHNUTÁ IBA ZA TÝCHTO PODMIENOK.

INŠTALÁCIA

Pozrite technický list P050 a P053.

ÚDRŽBA

Všetky pokyny ohľadom údržby sú uvedené v príručke údržby.

FUNKCIA

Mikročističky pozostávajú z troch častí:
- primárny odkaľovač,
- prevzdušňovacia nádrž,
- prečisťovač.

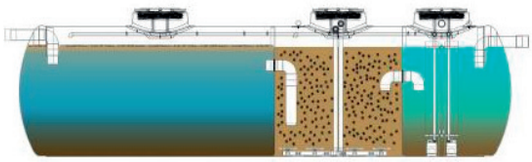

- Domáce odpadové vody vtečú do primárneho odkaľovača, kde sa zachytia najväčšie a plávajúce častice.
- Vytekajúca voda ďalej postupuje do prevzdušňovacej nádrže, kde sú pomocou čistiacich baktérií, upevnených na voľnom podklade, odstránené rozpustené nečistoty.
- Posledná etapa úpravy sa uskutočňuje v prečisťovači. Upravovaná voda sa tu oddelí od nerozpustných častíc.

Upravená voda zodpovedá požiadavkám príslušných noriem.

Vypustenie upravenej odpadovej vody sa môže vykonať 2 spôsobmi:
- drenážou a vsakovaním do pôdy
- vypustením do povrchového vodného prostredia, pod podmienkou dodržania platných technických predpisov.

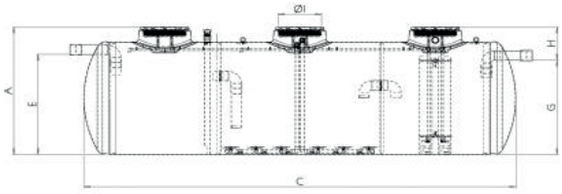

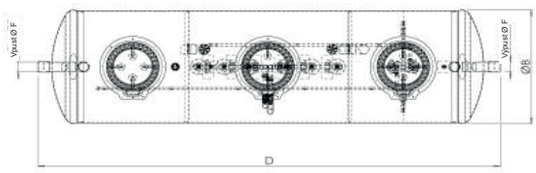

Referencia	EO	Počet krytov	A	B	C	D	E	Ø F	G	H	Ø I	Váha (kg)
BIOXY3/6330/21	21	3	2175	1940	5680	6155	1710	160	1610	565	600	900
BIOXY3/6330/25	25	3	2175	1940	6520	6995	1710	160	1610	565	600	1000
BIOXY3/6330/30	30	3	2175	1940	7340	7815	1710	160	1610	565	600	1090
BIOXY3/6330/35	35	3	2175	1940	8400	8875	1710	160	1610	565	600	1200
BIOXY3/6330/40	40	3	2175	1940	9540	10015	1710	160	1610	565	600	1323
BIOXY3/6330/45	45	3	2175	1940	10690	11165	1710	160	1610	565	600	1490
BIOXY3/6330/50	50	3	2175	1940	13104	13579	1710	160	1610	565	600	1620

Voliteľné príslušenstvo:

RH602	Skrutkovací nadstavec Ø600, výška 250 mm
KAERBIOXY-21	Extrahovateľná vetracia rampa pre BIOXY3/6330/21
KAERBIOXY-25	Extrahovateľná vetracia rampa pre BIOXY3/6330/25
KAERBIOXY-30	Extrahovateľná vetracia rampa pre BIOXY3/6330/30
KAERBIOXY-35	Extrahovateľná vetracia rampa pre BIOXY3/6330/35
KAERBIOXY-40	Extrahovateľná vetracia rampa pre BIOXY3/6330/40
KAERBIOXY-45	Extrahovateľná vetracia rampa pre BIOXY3/6330/45
KAERBIOXY-50	Extrahovateľná vetracia rampa pre BIOXY3/6330/50
AE300-21-1	Vonkajšia skrinka pre inštaláciu kompresora
AE300-21-C	Vonkajšia skrinka XL pre inštaláciu kompresora

SIMOP SK, s.r.o., Priemyselná 720, 072 22 Strážske, Slovensko,
Tel. +421 566 884 025, +421 948 093 792, e-mail: simop@simop.sk, www.simop.sk

SIMOP
TECHNOLÓGIE PRE OCHRANU ŽIVOTNÉHO PROSTREDIA

To najlepšie našej zemi

ZBERNÁ NÁDOBA S PLAVÁKOM

POLYETYLÉN

6376

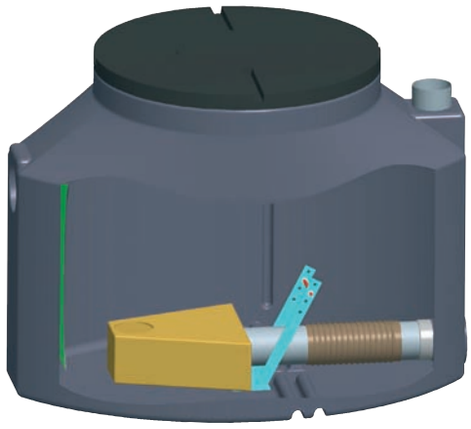

TECHNICKÁ DEFINÍCIA

- Umožňuje rovnomerné plnenie drenážnej siete alebo filtračnej jednotky.
- Zariadenie, ktoré je súčasťou siete predspracovania odpadovej vody z domácnosti, umožňuje postupné zásobovanie čistiacej jednotky.
- Umiestňuje sa v smere toku vody na primárnu časť odpadového systému – t.j. na nádrž odpadových vôd alebo štrbinovú nádrž.

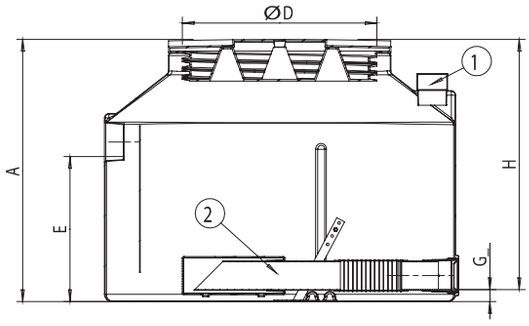

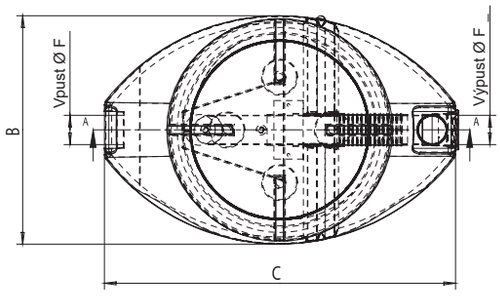

ÚDRŽBA

- Plavák a dno kade každý rok vyčistite.
- Skontrolujte stav pohyblivej časti, ktorá sa môže opotrebovať.

INŠTALÁCIA

- Zariadenie musí byť osadené čo najbližšie k primárnej časti spracovania odpadových vôd.
- Dno výkopu musí byť úplne rovné a pokryté minimálne 10 cm vrstvou piesku.
- Výkop obsypte praným pieskom, v žiadnom prípade nepoužívajte kameň, štrk alebo hlinu.
- Pred zasypaním a uložením nádrž naplňte čistou vodou až do maximálnej úrovne pred naplnením plaváka
- Pokiaľ v okruhu 3 m od zariadenia prechádzajú vozidlá, vložte po obvode zariadenia betónovú dosku, ktorá musí spočívať na neupravovanom teréne. Rozmery dosky musia byť vypočítané tak, aby odolala predpísanému tlaku a pritom netlačila na zariadenie.
- Poklop musí byť ľahko prístupný pre údržbu. V prípade výskytu spodnej vody alebo vlhkého terénu sa obráťte na našu projekčnú kanceláriu.

1. Vetranie
2. Kalibrovaný plavák

Voliteľné príslušenstvo:

- Skrutkovací nadstavec výška 250 mm. Ref. číslo RH602

Referencia	Rozmery v mm									
	Počet EO	A	B	C	Ø D	E	Ø F	G	H	Objem vodojemu (litre)
AF2/6376/0200	15-30	895	780	1200	600	495	100	50	845	200
AF2/6376/0400	35-50	1095	780	1200	600	695	100	50	1045	400
AF2/6376/0600	55-70	960	–	1710	600	570	100	50	910	600
AF2/6376/0800	75-90	960	–	1710	600	570	100	50	910	800
AF2/6376/1000	95-130	1030	–	1710	600	640	100	50	980	1000
AF2/6376/1500	135-180	1290	–	1710	600	900	100	50	1240	1500
AF2/6376/2000	185-200	1385	–	1930	600	1000	100	50	1335	2000
RH 602	Skrutkovací nadstavec, výška 250 mm									

SIMOP SK, s.r.o., Priemyselná 720, 072 22 Strážske, Slovensko,
Tel. +421 566 884 025, +421 948 093 792, e-mail: simop@simop.sk, www.simop.sk

HRABLICE

POLYETYLÉN

6360

INŠTALÁCIA

- Zariadenie sa umiestňuje úplne vodorovne mimo budovy. Je osadené na mieste, ktoré je mimo prejazdu vozidiel. Poklop musí byť zarovno so zemou a pre jednoduchú údržbu musí byť zabezpečený priamy prístup. Dno výkopu musí byť úplne ploché pokryté 10 - centimetrovou vrstvou piesku.
- Obsyp sa vykonáva pieskom, v žiadnom prípade sa nepoužíva kameň alebo štrk.

Neodporúča sa použiť nadstavec kvôli jednoduchej manipulácii s košom.

POUŽITIE

Ochrana čistiarne odpadových vôd zachytávaním predmetov väčších ako 50 mm.

TECHNICKÁ DEFINÍCIA

Hrablice sú zariadenie na odlučovanie a odstraňovanie väčších látok z odpadovej vody, ktoré by mohli poškodiť chod čistiarne. Odporúčame použiť zariadenie DG2 s kaďou z polyetylénu s vysokou hustotou s odkalovacím košom (z okrúhleho pozinkovaného železa). Odstup tyčí je 50 mm.

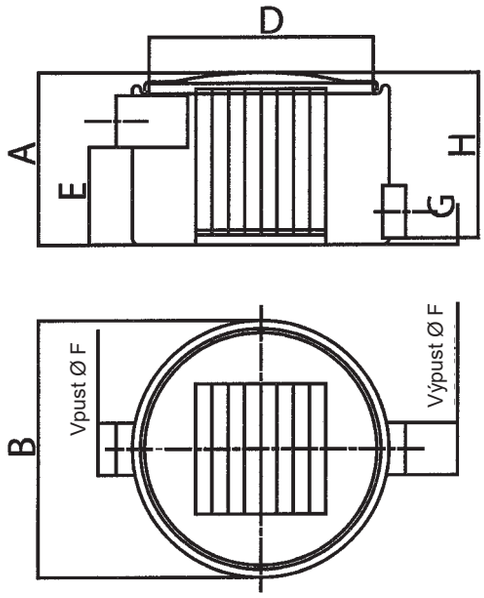

ÚDRŽBA

- Údržba spočíva v zbieraní predmetov, ktoré sa zachytili na mriežke. Tieto predmety sa odstraňujú spolu s domovým odpadom.
- Opláchnite zariadenie čistou vodou.

Referencia	Rozmery v mm							
	A	B	Ø D	E	Ø F	G	H	Cel. objem
DG2/6360/02	500	790	740	300	160	20	480	200

SIMOP SK, s.r.o., Priemyselná 720, 072 22 Strážske, Slovensko,
Tel. +421 566 884 025, +421 948 093 792, e-mail: simop@simop.sk, www.simop.sk

SIMOP

TECHNOLÓGIE PRE OCHRANU ŽIVOTNÉHO PROSTREDIA

PREČERPÁVACIE STANICE

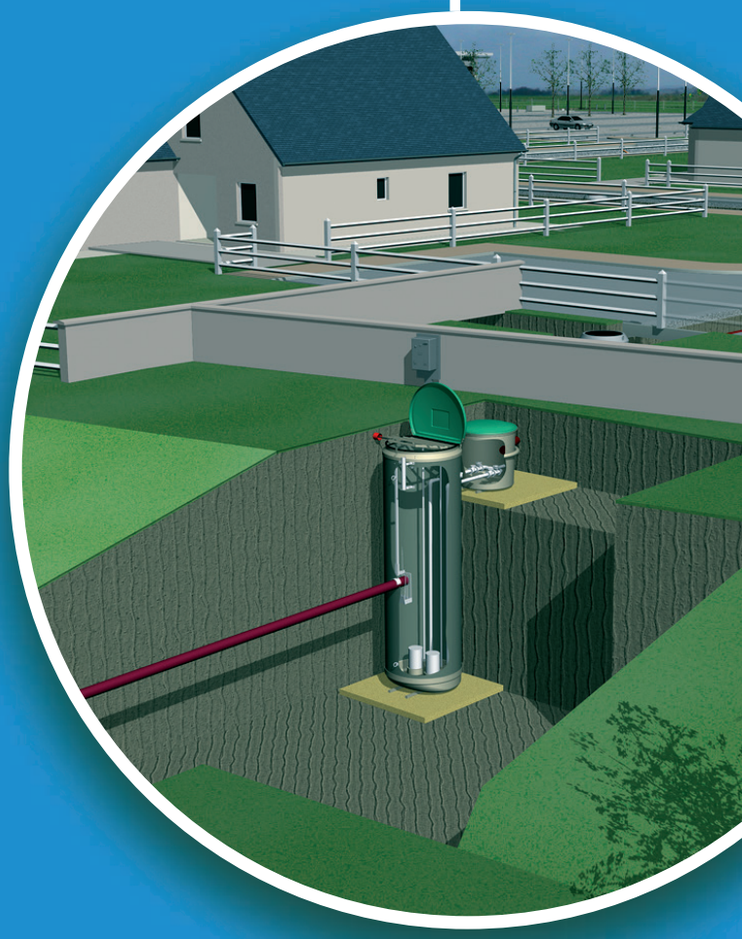

- Polyetylénové čerpadlá SIMPLIMOP, SUPERMINIMOP A VIAGRIMOP
- Polyesterové čerpadlo MAXIMOP
- Oceľové čerpadlo CERPAMOP

To najlepšie našej zemi

SIMOP
TECHNOLÓGIE PRE OCHRANU ŽIVOTNÉHO PROSTREDIA

To najlepšie našej zemi

SIMPLIMOP
1 ČERPADLO NA TROJNOŽKE
POLYETYLÉN

5108

TECHNICKÁ DEFINÍCIA

- Prečerpávacia stanica pre domáce použitie v rodinnom dome.
- S obmedzenou frekvenciu spúšťania za hodinu.
- Nádrž z polyetylénu s vysokou hustotou so spracovaním proti UV žiareniu, vo forme monobloku a s odolnosťou voči korózii a závitovým krytom.
- Manipulačné rúčky.
- Tesnenie a puzdrá SIMOP na pripojenie Ø 100 pre vstup vody a vetrania.
- Výtlačné potrubie z tlakového PVC.
- Rotačné čerpadlo VORTEX na trojnožke s integrovaným regulátorom.

VOLITEĽNÉ PRÍSLUŠENSTVO

- Spätná klapka: Musí byť namontovaná na výtlačné vedenie väčšie ako 4 m.

INŠTALÁCIA

SIMPLIMOP je potrebné inštalovať na horizontálny nadstavec:
- buď vo výške vo vnútri miestnosti.
- alebo v zemi s krytom na úrovni zeme (možnosť pridať nadstavec ref. RH 502 s výškou 25 cm)

V ostatných prípadoch sa poraďte s našou technickou a vývojovou kanceláriou.

ÚDRŽBA

Pravidelne kontrolujte, či nedochádza k čiastočnému upchaniu otvoru čerpadla pompe alebo či sa tesniace vlákno neobtočilo okolo hriadeľa kolesa.
Nádrž pravidelne čisťte. Hladinový vypínač odmasťujte raz za mesiac.
Odporúčame vám uzavrieť zmluvu o údržbe s firmou so špecializáciou v tejto oblasti.

UPOZORNENIE

Vodiče nášho zariadenia sa nesmú predlžovať; napájanie je potrebné dotiahnuť až po elektrickú skrinku alebo rozvodňu.
Kompatibilitu elektrického pripojenia s dodávaným zariadením a predovšetkým kvalitu uzemnenia musí vykonať nevyhnutne pracovník s kvalifikáciou v obore elektrikár. Upozorňujeme na skutočnosť, že v našom prípade dochádza ku kontaktu elektromechanických zariadení s vodou.
N.B: Elektrická skrinka sa nikdy nesmie inštalovať pod úroveň seba samého do betónového ústia. Záruku čerpadiel a plavákov nebude možné uznať, ak budú vodiče predĺžené a pripojené do prípojkovej skrine umiestnenej vo vlhkom prostredí.
Ventiláciu pripojte na Ø 100 až po exteriér a minimálne 2 m nad vonkajšiu úroveň zeme.
Ak je výtlačné potrubie dlhšie ako 4 m, použite klapku proti spätnému toku.

POUŽITIE

Prečerpávanie všetkých typov odpadových vôd vrátane W.C. na mieste, kde všetky typy vôd pritekajú nižšie ako je bod, v ktorom odtekajú do odpadu.
Pokiaľ ide o prečerpávaciu stanicu určenú na domáce použitie, záruka sa vzťahuje len na tento druh použitia stanice.

PREVÁDZKA

Automatický chod po zapojení.
Do nádrže je privádzaná voda akéhokoľvek typu určená na výtlak; postupne sa napĺňa, hladinový vypínač stúpa a dá impulz pre spustenie čerpadla.
Hladina vody klesne až po úroveň zastavenia, kde plavák dá impulz na zastavenie čerpadla atď.

Upozornenie:
Tieto stanice sú určené pre domáce použitie v rodinnom dome.
Elektromechanické zariadenia musí inštalovať kvalifikovaný pracovník.

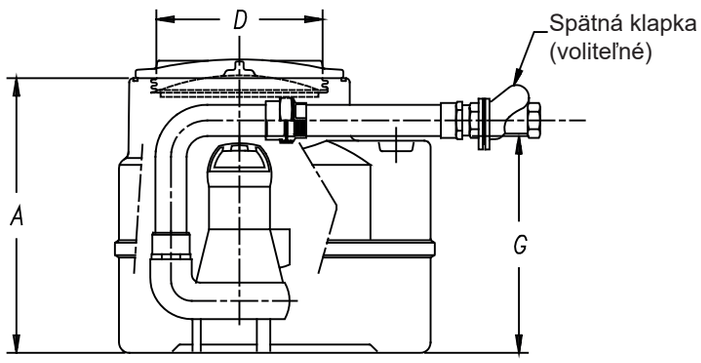

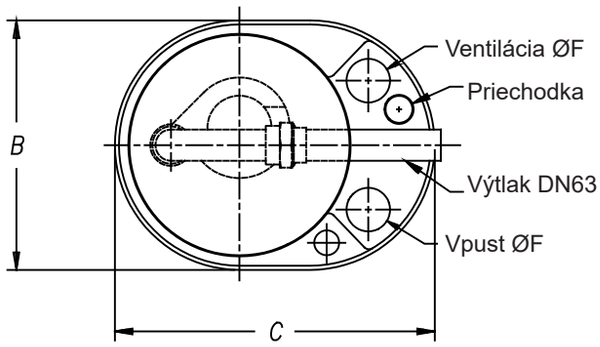

TECHNICKÉ CHARAKTERISTIKY

Referencia	A	B	C	F	G	Objem nádrže	Čerpadlo	Výkon kW	Intenzita prúdu v ampéroch	Výtlak DN
REL 106/216	660	600	770	Ø 100	522	150 L	PP070	0,75	6	53/63
REL 106/217	660	600	770	Ø 100	522	150 L	PP072	1,10	8	53/63
REL 108/210	660	600	770	Ø 100	522	150 L	PP750	0,94	4,4	53/63
AH 108P	Spätná klapka PVC pre výtlak PVC DN 53/63.									
RH 502	Závitový polyetylénový nadstavec Ø 400 Výška 250 mm cez priezor.									

SIMOP SK, s.r.o., Priemyselná 720, 072 22 Strážske, Slovensko,
Tel. +421 566 884 025, +421 948 093 792, e-mail: simop@simop.sk, www.simop.sk

SIMOP
TECHNOLÓGIE PRE OCHRANU ŽIVOTNÉHO PROSTREDIA

To najlepšie našej zemi

SUPERMINIMOP
2 ČERPADLÁ NA TROJNOŽKE
POLYETYLÉN

5132

TECHNICKÁ DEFINÍCIA

- 1 nádrž z polyetylénu s vysokou hustotou s ochranou pred UV,
- 1 závitový kryt s priemerom 400 s tesnením,
- 2 manžety s priemerom 100 pre prívod vody a vetranie,
- 1 súprava objímok pre káble,
- 2 čerpadlá pre čistú vodu Ref. : PP752,
- 2 potrubia DN 32/40 so spätnou klapkou integrovanou na výstupe čerpadla,
- 2 kolienka 90° a 1 T,
- 1 výtlačná kanalizácia s tesnením SIMOP,

NEVYHNUTNÁ DODATOČNÁ DODÁVKA:
- Elektrická skrinka so striedaním prúdu s alarmom- ref. AE370-2.

INŠTALÁCIA

SUPERMINIMOP je potrebné inštalovať na horizontálny nadstavec:
- buď vo výške,
- alebo v zemi s krytom na úrovni zeme (možnosť pridať nadstavec ref. RH 502 s výškou 25 cm),
- alebo do hubice s minimálnym priemerom 1.50 m s možnosťou ľahkého prístupu v prípade údržby, (v takomto prípade je potrebné dno trysky vystužiť tenkou vrstvou betónu až po úroveň polyetylénového krytu stanice).

POLYETYLÉN (PEHD)

V prípade výskytu spodnej vody sa obráťte na naše projektové oddelenie.

Poznámka: pozri návod na inštaláciu dodávanú so zariadením.

ÚDRŽBA

Pravidelne čistte plavák a kontrolujte, či sa čerpadlo čiastočne neupcháva, (pozri návod konštruktéra).

UPOZORNENIE

Napájanie pred ovládacím modulom musí byť vybavené diferenčný ističom 300 mA.
Vodiče nášho zariadenia sa nesmú predlžovať; napájanie je potrebné dotiahnuť až po elektrickú skrinku, alebo rozvodňu.
Kompatibilitu elektrického pripojenia s dodávaným zariadením a predovšetkým kvalitu uzemnenia by mal prísť overiť odborník v obore elektrikár. Upozorňujeme na skutočnosť, že v našom prípade dochádza ku kontaktu elektromechanických zariadení s vodou.
Poznámka: Elektrická skrinka sa nikdy nesmie inštalovať pod úroveň seba samého do betónového ústia. Záruku čerpadiel a plavákov nebude možné uznať, ak budú vodiče predĺžené a pripojené do prípojkovej skrine umiestnenej vo vlhkom prostredí.
Ventiláciu pripojte na Ø 100 až po exteriér a minimálne 2 m nad vonkajšiu úroveň zeme.

POUŽITIE

Tieto stanice sú určené na prečerpávanie dažďovej vody či odpadovej vody a vody na výstupe nádrží pre všetky typy vôd.

PREVÁDZKA

Do nádrže je privádzaná voda akéhokoľvek typu; postupne sa napĺňa, spodný plavák stúpa. Po dosiahnutí vysokej hladiny sa čerpadlo č.1 uvedie do chodu (dvojitý kontakt spodný a horný). Ak sa dosiahne nízka hladina, plavák dá impulz na zastavenie čerpadla. Ak sa počas chodu čerpadla hladina stále zvyšuje a dosiahne veľmi vysokú hladinu, do chodu sa uvedie aj druhé čerpadlo.

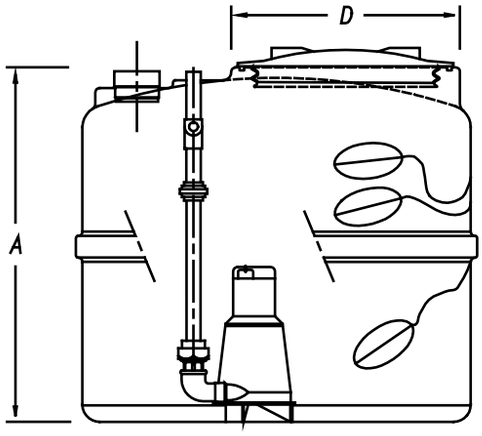

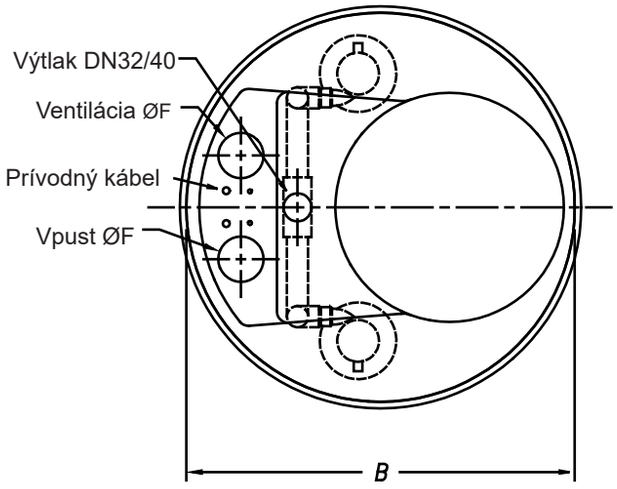

TECHNICKÉ CHARAKTERISTIKY

Referencia	A	B	D	F	Objem nádrže	Čerpadlo	Výkon kW	Intenzita prúdu v ampéroch	Napätie V
REL407/221C	820	Ø 940	Ø 400	Ø 100	500	PP752	0,5	2,3	220
AE370-2	Jednofázová elektrická skrinka 220 voltov so striedaním prúdu a vizuálnym alarmom.								
RH 502	Závitový polyetylénový nadstavec Ø 400 Výška 250 mm cez priezor.								

SIMOP SK, s.r.o., Priemyselná 720, 072 22 Strážske, Slovensko,
Tel. +421 566 884 025, +421 948 093 792, e-mail: simop@simop.sk, www.simop.sk

SIMOP
TECHNOLÓGIE PRE OCHRANU ŽIVOTNÉHO PROSTREDIA

To najlepšie našej zemi

VIAGRIMOP URČENÝ DO ZEME
1 ČERPADLO NA TROJNOŽKE
POLYETYLÉN

5136

TECHNICKÁ DEFINÍCIA

Prečerpávanie v domácom použití:
- 1 valcová nádrž z PE
- 1 kryt PE so závitom
- 1 tesnenie SIMOP priemer 40
- 1 objímka pre vodiče
- 1 výtlačné hrdlo z PVC s kolenom a spojovacou prípojkou
- 1 ponorkové čerpadlo s vypínačom s plavákom
- 1 ponorné čerpadlo a 3 m priamym káblom so spätnou klapkou osadenou na výstupe čerpadla.

INŠTALÁCIA

V prípade čerpadla pozri záznam konštruktéra o údržbe.
Pravidelne kontrolujte, či nie je nasávací otvor čerpadla čiastočne upchatý predmetom väčším ako je priemer prechodu čerpadlom.
Pravidelne čisťte plavák.

ÚDRŽBA

Vodiče nášho zariadenia sa nesmú predlžovať; napájanie je potrebné dotiahnuť až po elektrickú skrinku, alebo rozvodňu.
Kompatibilitu elektrického pripojenia s dodávaným zariadením a predovšetkým kvalitu uzemnenia by mal prísť overiť odborník v obore elektrikár. Upozorňujeme na skutočnosť, že v našom prípade dochádza ku kontaktu elektromechanických zariadení s vodou.
Poznámka: Elektrická skrinka sa nikdy nesmie inštalovať pod úroveň seba samého do betónového ústia. Záruku čerpadiel a plavákov nebude možné uznať, ak budú vodiče predĺžené a pripojené do prípojkovej skrine umiestnenej vo vlhkom prostredí.
Ventiláciu pripojte na Ø 100 až po exteriér a minimálne 2 m nad vonkajšiu úroveň zeme.

UPOZORNENIE

VIAGRIMOP je potrebné vložiť do zeme mimo akejkoľvek konštrukcie.
Po nastavení polohy čerpadla v nádrži a pripojení pomocou 3 zložkových spojok, je VIAGRIMOP pripravený na zapojenie do zásuvky 220 jednofázového prúdu + Uzemnenie.
Nádrž musí byť v bezchybnej rovnováhe.
Jej kryt je na úrovni zeme pre lepší prístup v prípade údržby.
Lôžko a násyp musia byť vyhotovené z piesku, v žiadnom prípade nie z kamenia alebo štrku. V prípade prechodu vozidiel alebo za predpokladu, že kryt nemôže byť na úrovni zeme sa zariadenie vloží do murovanej šachty.
V prípade, že ide o zaplaviteľný pozemok alebo o zem s voľnou podzemnou vodou, urobte násyp s tenkou vrstvou betónu.
Pre vstupné zapojenie je potrebné otvoriť jedno z viečok s pomocou kolíka s priemerom 50/50 a sucho poklepať gumeným kladivom.
Následne bude stačiť na doraz vložiť kanalizáciu PVC DN 100.

POUŽITIE

- Prečerpávanie dažďovej vody alebo odpadovej vody.
- Prečerpávanie vody na výstupe nádrže pre všetky typy vôd.

PREVÁDZKA

Automatický chod po zapojení.
Do nádrže je privádzaná voda akéhokoľvek typu určená na výtlak; postupne sa napĺňa, plavák dá impulz pre spustenie čerpadla. Hladina vody klesne a keď je nádrž takmer prázdna, plavák dá impulz na zastavenie čerpadla atď.

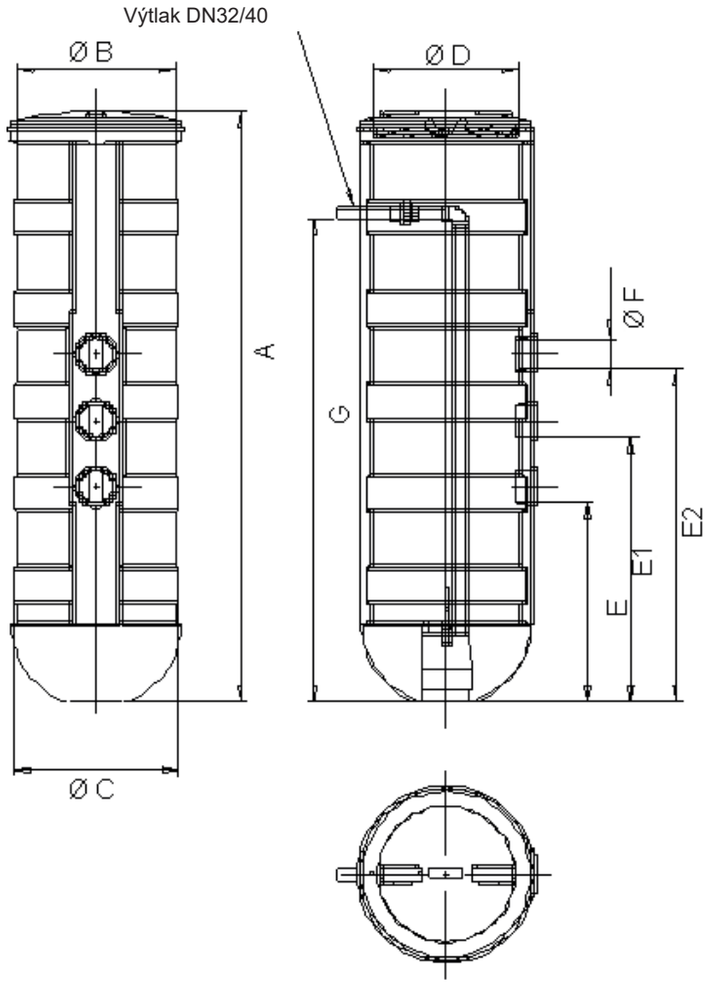

TECHNICKÉ CHARAKTERISTIKY

Referencia	A	B	C	D	E	E1	E2	F	G	Čerpadlo	Výkon kW	Intenzita prúdu v ampéroch	Napätie V
REL2/508/181	1780	Ø 470	Ø 500	Ø 400	600	800	1000	Ø 100	1240	PP752	0,5	2,3	220
RH 502	Jednofázová elektrická skrinka 220 voltov so striedaním prúdu a vizuálnym alarmom.												

SIMOP SK, s.r.o., Priemyselná 720, 072 22 Strážske, Slovensko,
Tel. +421 566 884 025, +421 948 093 792, e-mail: simop@simop.sk, www.simop.sk

SIMOP
TECHNOLÓGIE PRE OCHRANU ŽIVOTNÉHO PROSTREDIA

To najlepšie našej zemi

PREČERPÁVACIA STANICA MAXIMOP
Ø 1000, Ø 1300, Ø 1600, Ø 1900, Ø 2300
POLYESTER

TECHNICKÁ DEFINÍCIA

Prečerpávacia stanica alebo výtlačná stanica MAXIMOP umožňuje prečerpávanie odpadových vôd alebo dažďovej vody v prípade, že prirodzený gravitačný tok nie je možný.

MAXIMOP je v závode prefabrikovanou sústavou navrhnutou tak, aby sa zjednodušila práca inštalatéra. Obruč je z Polyesteru vystuženého sklom (PRV) vyrábaná technológiou navíjania vlákien, ktorá zabezpečuje veľmi vysokú mechanickú odolnosť a záruku voči korózii.

Všetky diely príslušenstva z ocele sú galvanizované za tepla alebo sú vyhotovené z nerezu 304L.

Nádrže MAXIMOP Polyester sú k dispozícii s nasledovnými priemermi: 1 m ; 1,3 m ; 1,6 m ; 1,9 m ; 2,3 m.

Prečerpávacia stanica je systémom bez ventilových klapiek.

Výtlačná stanica je systémom, ktorý je vybavený ventilovými klapkami.

BEŽNÉ VYBAVENIE VYTLÁČACEJ STANICE:

- polyesterová nádrž s krytom uzamykateľným na visiaci zámok,
- jednofázové alebo trojfázové čerpadlá pre čistú vodu alebo odpadovú vodu,
- vodiace systémy využívajúce galvanizované tyče alebo nerezové tyče 304L,
- liatinové nôžky,
- guľôčkový ventil a uzatvárací ventil s vnútorným závitom alebo so svorkami,
- PVC tlakové kanalizácie alebo nerezové 304L,
- samičí výstup z tlakového PVC,
- samičia manžeta z PVC Ø 200 pre prívody odpadových vôd,
- ovládacia skriňa LPE 220 V alebo 380 3-fázová,
- hladinové regulátory upevnené na galvanizovanú reťaz,
- priezor ventilu slúžiaci na prístup ku klapkám a ventilom,
- galvanizovaný kôš hrablice alebo nerezový 304L,
- hliníková mriežka zabraňujúca pádu.

ÚDRŽBA

Pravidelné kontroly sa vykonávajú na:

- čerpadlách: hladina oleja, utiahnutie upchávky napájania, izolácia motora.
- na skrini: poistky, utiahnutie svorkovnice, žiarovky.
- na hladinových regulátoroch: vyčistiť ich, pokiaľ sú pokryté mastnými látkami alebo zbytkami, skontrolovať kontakty.

Ak bola použitá aj hrablica, pravidelne vyprázdňujte aj kôš. Informujte používateľa, aby sa vyhýbal vypúšťaniu vody z práčovne do siete odpadovej vody pripojenej na prečerpávaciu stanicu.

Používateľov upozorňujeme na skutočnosť, že naše stanice si vyžadujú zmluvu o údržbe s špecializovanou firmou certifikovanou spoločnosťou SIMOP a to hneď pri uvádzaní stanice do prevádzky.

POUŽITIE

- Prečerpávanie všetkých typov odpadových vôd alebo dažďových vôd, kde odpadové vody pritekajú nižšie ako je bod odtoku do odpadu.
- Stanica sa inštaluje do zeme do exteriéru mimo budovy.
- Stanica umožňuje vhodný prístup pre údržbu.

PREVÁDZKA

Naše stanice prijímajú a prečerpávajú odpadové vody alebo čistú vodu s ohľadom na výber osadených čerpadiel.

Prevádzkový cyklus prečerpávacej alebo výtlačnej stanice s 2 čerpadlami je nasledovný:

Po prieniku odpadovej vody do stanice sa hladina vody postupne zvyšuje a dvíha hladinový regulátor č. 1 (najnižší), následne sa odosiela informácia o možnosti spustenia čerpadiel do elektrickej skrine.

Hneď ako hladina vody zdvihne regulátor č. 2, spustí sa čerpadlo.

Ak hladina vody a regulátor znova klesnú, čerpadlo sa zastaví.

Ak hladina vody znova stúpne, regulátor č. 2, dá pokyn na spustenie druhého čerpadla, pretože pri prevádzke čerpadiel dochádza ku ich striedaniu.

Ak aj napriek spusteniu čerpadla hladina vody stále stúpa, dosiahne úroveň regulátora č. 3, ktorý spustí druhé čerpadlo. V takomto prípade fungujú obe čerpadlá zároveň, až kým hladina opäť nezostúpi po regulátor č. 1.

INŠTALÁCIA

Pozri návod na inštaláciu P035.

Naše prefabrikované stanice sú pripravené na inštaláciu hneď po dodávke. Stanica sa ukladá na vodorovnú plochu na dno výkopu. Násyp sa vyhotovuje s ohľadom na výšku stanice a druhu terénu.

Subjekt poverený inštaláciou stanice je povinný použiť všetky opatrenia na to, aby zaistil vhodnú stabilitu diela s ohľadom na druh terénu.

Poznámka: nastavenie hladinových regulátorov závisí od voľby čerpadiel (hladinové alebo ponorkové).

SIMOP SK, s.r.o., Priemyselná 720, 072 22 Strážske, Slovensko,
Tel. +421 566 884 025, +421 948 093 792, e-mail: simop@simop.sk, www.simop.sk

SIMOP
TECHNOLÓGIE PRE OCHRANU ŽIVOTNÉHO PROSTREDIA

To najlepšie našej zemi

PREČERPÁVACIA STANICA MAXIMOP
Ø 1000, Ø 1300, Ø 1600, Ø 1900, Ø 2300
POLYESTER

VÝTLAČNÁ STANICA S VENTILOVÝM PRIEZOROM

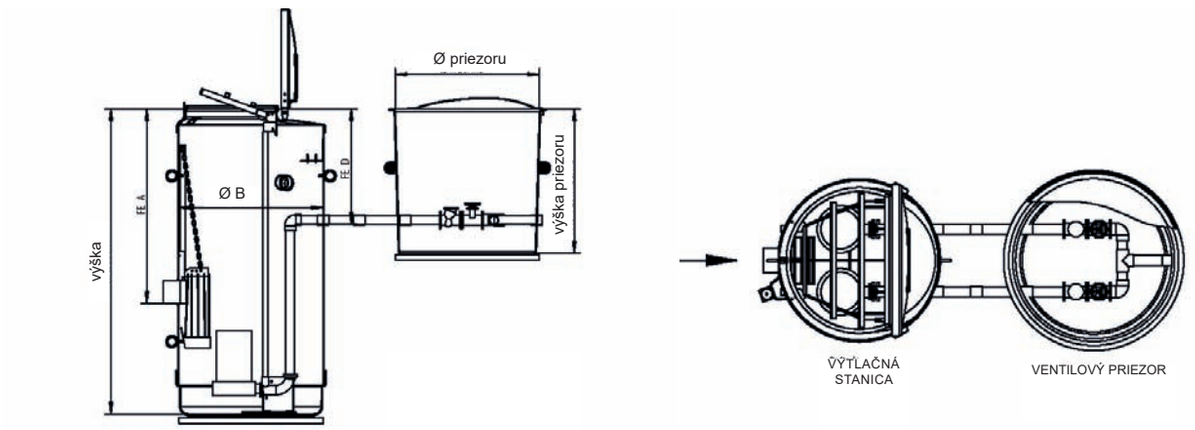

PREČERPÁVACIA STANICA

Referencia	Výška	Vnútorný Ø B	Vonkajší Ø
MAXIMOP/5306	2 až 6 m	1,0 m	1,08 m
MAXIMOP/5308	2 až 6 m	1,3 m	1,38 m
MAXIMOP/5310	2 až 6 m	1,6 m	1,68 m
MAXIMOP/5312	2 až 6 m	1,9 m	1,98 m
MAXIMOP/5314	2 až 6 m	2,3 m	2,38 m

VENTILOVÝ PRIEZOR

Výška	Vnútorný Ø	Vonkajší Ø
1 m	1 m	1,16 m
1 m	1,3 m	1,46 m
1 m	1,9 m	2,06 m

Voliteľné príslušenstvo:

A: VOLITEĽNÉ SÚČASTÍ NÁDRŽE:
- Vodná stanica 20/27
- Vnútorné osvetlenie nádrže 24B
- Kôš hrablice
- Šibenica 150 kg
- Hliníkový rebrík
- Prepad PVC
- Ochranná mreža

B: HYDRAULICKÉ SÚČASTÍ:
- Vyprázdnenie DN 50
- Ventil mechanického premiešavania na Cond.ref. (HMT mini 5m CE)
- Správa na diaľku

SIMOP SK, s.r.o., Priemyselná 720, 072 22 Strážske, Slovensko,
Tel. +421 566 884 025, +421 948 093 792, e-mail: simop@simop.sk, www.simop.sk

SIMOP
TECHNOLÓGIE PRE OCHRANU ŽIVOTNÉHO PROSTREDIA

To najlepšie našej zemi

PREČERPÁVACIA STANICA CERPAMOP Ø 1500
LAKOVANÁ OCEĽ

TECHNICKÁ DEFINÍCIA

Prečerpávacia stanica alebo výtlačná stanica CERPAMOP umožňuje prečerpávanie odpadových vôd alebo dažďovej vody v prípade, že prirodzený gravitačný tok nie je možný.

Nádrž zariadenia je vyrobená z lakovanej ocele s epoxidovanou úpravou, ktorá zabezpečuje veľmi vysokú mechanickú odolnosť a záruku voči korózii.

Výtlačná stanica je systémom, ktorý je vybavený ventilovými klapkami.

Čerpacie stanice CERPAMOP sú vybavené podľa požiadaviek a zadaných parametrov na objednávku.

BEŽNÉ VYBAVENIE VYTLÁČACEJ STANICE:

- kovová nádrž s poklopom uzamykateľným na visiaci zámok,
- jednofázové alebo trojfázové čerpadlá pre čistú vodu alebo odpadovú vodu,
- vodiace systémy využívajúce galvanizované tyče alebo nerezové tyče 304L,
- nerezové nôžky,
- guľôčkový ventil a uzatvárací ventil s vnútorným závitom alebo so svorkami,
- PVC tlakové kanalizácie alebo nerezové 304L,
- samičí výstup z tlakového PVC,
- samičia manžeta z PVC Ø 200 pre prívody odpadových vôd,
- ovládacia skriňa,
- hladinové regulátory upevnené na galvanizovanú reťaz,
- priezor ventilu slúžiaci na prístup ku klapkám a ventilom,
- galvanizovaný kôš hrablice alebo nerezový 304L.

POUŽITIE

- Prečerpávanie všetkých typov odpadových vôd alebo dažďových vôd, kde odpadové vody pritekajú nižšie ako je bod odtoku do odpadu.
- Stanica sa inštaluje do zeme do exteriéru mimo budovy.
- Stanica umožňuje vhodný prístup pre údržbu.

PREVÁDZKA

Naše stanice prijímajú a prečerpávajú odpadové vody alebo čistú vodu s ohľadom na výber osadených čerpadiel.

Prevádzkový cyklus prečerpávacej alebo výtlačnej stanice s 2 čerpadlami je nasledovný:

Po prieniku odpadovej vody do stanice sa hladina vody postupne zvyšuje a dvíha hladinový regulátor č. 1 (najnižší), následne sa odosiela informácia o možnosti spustenia čerpadiel do elektrickej skrine.

Hneď ako hladina vody zdvihne regulátor č. 2, spustí sa čerpadlo.

Ak hladina vody a regulátor znova klesnú, čerpadlo sa zastaví.

Ak hladina vody znova stúpne, regulátor č. 2, dá pokyn na spustenie druhého čerpadla, pretože pri prevádzke čerpadiel dochádza ku ich striedaniu.

Ak aj napriek spusteniu čerpadla hladina vody stále stúpa, dosiahne úroveň regulátora č. 3, ktorý spustí druhé čerpadlo. V takomto prípade fungujú obe čerpadlá zároveň, až kým hladina opäť nezostúpi po regulátor č. 1.

ÚDRŽBA

Pravidelné kontroly sa vykonávajú na:

- čerpadlách: hladina oleja, utiahnutie upchávky napájania, izolácia motora.
- na skrini: poistky, utiahnutie svorkovnice, žiarovky.
- na hladinových regulátoroch: vyčistiť ich, pokiaľ sú pokryté mastnými látkami alebo zbytkami, skontrolovať kontakty.

Ak bola použitá aj hrablica, pravidelne vyprázdňujte aj kôš. Informujte používateľa, aby sa vyhýbal vypúšťaniu vody z práčovne do siete odpadovej vody pripojenej na prečerpávaciu stanicu.

Používateľov upozorňujeme na skutočnosť, že naše stanice si vyžadujú zmluvu o údržbe s špecializovanou firmou certifikovanou spoločnosťou SIMOP a to hneď pri uvádzaní stanice do prevádzky.

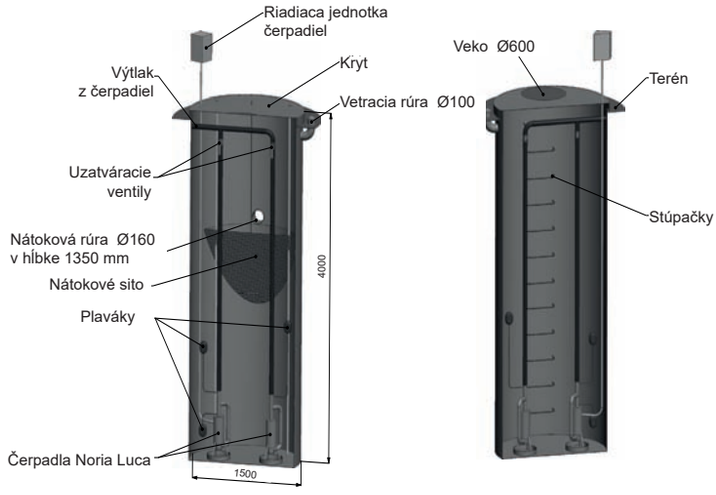

INŠTALÁCIA

Pozri návod na inštaláciu P035.

Naše prefabrikované stanice sú pripravené na inštaláciu hneď po dodávke. Stanica sa ukladá na vodorovnú plochu na dno výkopu. Násyp sa vyhotovuje s ohľadom na výšku stanice a druhu terénu.

Subjekt poverený inštaláciou stanice je povinný použiť všetky opatrenia na to, aby zaistil vhodnú stabilitu diela s ohľadom na druh terénu. Poznámka: nastavenie hladinových regulátorov závisí od voľby čerpadiel (hladinové alebo ponorkové).

SIMOP SK, s.r.o., Priemyselná 720, 072 22 Strážske, Slovensko,
Tel. +421 566 884 025, +421 948 093 792, e-mail: simop@simop.sk, www.simop.sk

Slovník

AERÓBIA
Takto sa nazýva proces, pri ktorom je nevyhnutný kyslík.

ANAERÓBIA
Takto sa nazýva proces, pri ktorom nie je nevyhnutný kyslík.

KANALIZÁCIA PRE DOMOVÚ VÝSTAVBU
Pre účely súčasnej vyhlášky, pojmy: «inštalácia kanalizácie pre individuálnu bytovú výstavbu» označuje každú kanalizačnú sústavu, ktorá zbiera, prepravuje, spracovanie a likvidáciu odpadových vôd pochádzajúcich z domácností alebo iné zahrnuté v článku R 214-5 Kódu životného prostredia budov alebo ich častí nepripojených na verejnú kanalizačnú sieť.

NÁDOBA NA TUK (ALEBO ODMASŤOVACIA NÁDOBA)
Prístroj určený na odlučovanie tukov pomocou flotácie.

KAL
Scedená hmota, ktorá sa nachádza na dne nádrže na všetky odpadové vody.

BSK5
Biochemická spotreba kyslíka za 5 dní (merací parameter biologicky odbúrateľného znečistenia).

DEFINÍCIA SÚSTAVY
Proces umožňujúci výber vhodnej kanalizačnej sústavy pre individuálnu bytovú výstavbu (typ, veľkosť,...) v závislosti na pozemku (druh pôdy, klesanie, využiteľná plocha,...).

ODPADOVÁ VODA
Voda pochádzajúca z kúpeľní, kuchýň, práčovní, umyvární, atď.

DAŽĎOVÁ VODA
Voda pochádzajúca zo striech a nepremokavých povrchov. Dažďová voda sa nikdy nesmie dostať do nádrže na všetky druhy odpadových vôd ani do systému spracovania.

ODPADOVÁ VODA Z DOMÁCNOSTÍ
Zmes splaškovej a odpadovej vody.

SPLAŠKOVÁ VODA
Splašková voda pochádzajúca z WC.

ODTOKOVÁ VODA
Použitá voda pochádzajúca z obydlia alebo napríklad z nádrže na všetku odpadovú vodu.

DRENÁŽNY SYSTÉM
Systém určený na získavanie predčistenej vody (napríklad z nádrže na všetku odpadovú vodu), ktorý umožňuje jej čistenie presakovaním do okolitej pôdy alebo do filtrujúcej materiálu.

PODZEMNÝ DRENÁŽNY SYSTÉM
Zariadenie, ktoré využíva pôdu ako čistiaci systém a ako prijímacie prostredie.

ČISTENIE
Celkové ošetrenie odpadovej vody z domácností, pred jej vyvrhnutím do prirodzeného prostredia.

VÝSKUM PÔDY
Výskum, ktorý umožňuje určiť druh pôdy hlavne na základe pôvodného materiálu, hĺbky, štruktúr a hodnotenia priepustnosti. Jeho cieľom je zhodnotiť význam pôdy pri čistení vody a jej schopnosť odvádzať vodu.

ODPAD
Prijímacie prostredie vyčistenej vody.

GEOMRIEŽKA
Syntetická sieťka s veľkými otvormi (približne 500 µm na 1 mmpre domovú kanalizáciu), ktorá je umiestnená medzi dvoma vrstvami drviny.

GEOTEXTÍLIA
Netkaný materiál, ktorý prepúšťa vodu a vzduch, odolný voči baktériám a plesni. Je určený na oddeľovanie vrstiev s rôznou zrnitosťou.

HYDROMORFNÉ PROSTREDIE
Prostredie, v ktorom sa nachádza voda (trvalo alebo len v určitom období roku).

INFILTRÁCIA - PRESAKOVANIE
Proces čistenia, ktorý spočíva vo filtrácii znečistenej vody cez väčšie množstvo piesku.

NEROZPUSTNÉ LÁTKY
Organický alebo anorganický materiál, ktorý sa získava filtráciou alebo odstreďovaním.

POVRCHOVÉ VODNÉ PROSTREDIE
Prirodzené alebo upravené prostredie, do ktorého sa dostáva ošetrená voda z drenážnych zariadení; napr. vodný tok.

SPODNÁ VODA
Podzemná voda, ktorá zásobuje pramene alebo studne.

PEDOLÓGIA
Veda zaoberajúca sa výskumom pôdy.

PRIEPUSTNOSŤ
Charakteristický parameter pôdy. Označuje jej schopnosť prepúšťať vodu.

ODSÁVACIA VENTILÁCIA
Kanalizačné potrubie, ktoré ústi na úrovni strechy príbytku nad obývateľnými miestnosťami. Je určené na vetranie nádrží pre všetky odpadové vody alebo septicky.

SIMOP

TECHNOLÓGIE PRE OCHRANU ŽIVOTNÉHO PROSTREDIA

INŠTALAČNÉ LISTY

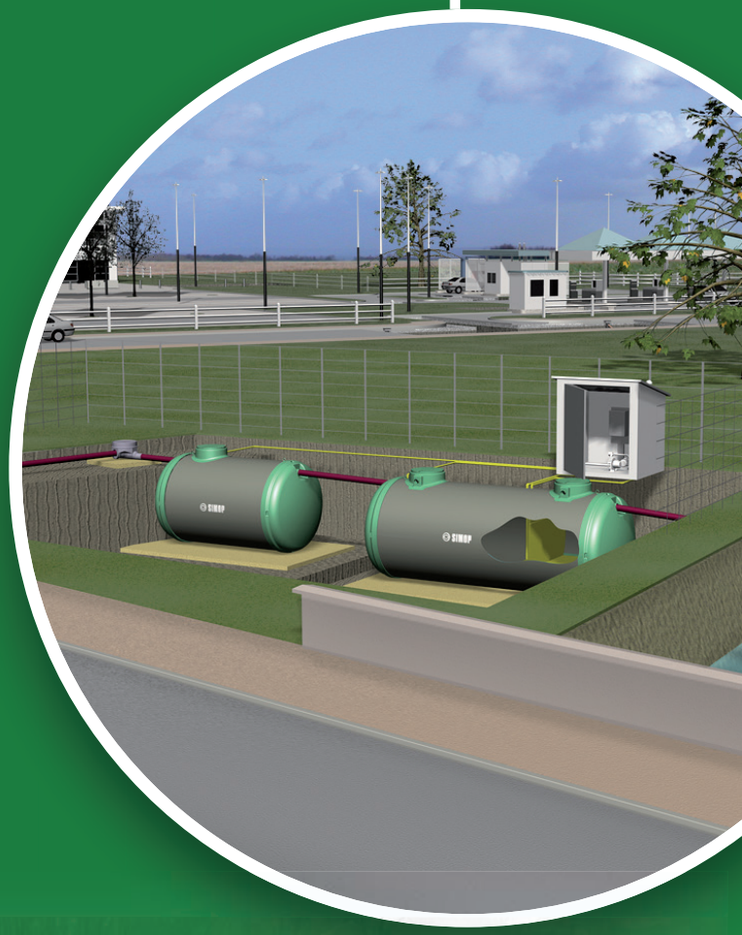

To najlepšie našej zemi

NÁVOD K INŠTALÁCII PRE STANICU MAXIMOP

P035

TECHNICKÁ DEFINÍCIA

Polyesterové prefabrikované prečerpávacie stanice sa inštalujú do zeme, do exteriéru mimo akejkoľvek budovy.
Inštalácia je závislá od druhu terénu (pozri nižšie).
Práce, ktoré je potrebné zabezpečiť pre elektrické prípojky:

1. Vytvoriť zhruba 0,5 m hlbokú a dlhú vetvu, následne umiestniť, použiť kolík s medeným pletencom 25 mm², ktorý sa pripojí do skrine s holou meďou 25 mm² (túto vetvu zakryte naspäť zeminou).
2. Vytvorte druhú vetvu spájajúcu stanicu s elektrickou skriňou a zveďte červenú chráničku TPC Ø 90mm. Chránička musí prejsť cez jeden z 2 výstupov s priemerom 90.

Vyhotovte vertikálny podstavec na upevnenie ovládacej skrine alebo vyhotovte betónové dno okolo chráničky, aby ste tak zafixovali sokel podstavca skrine (voliteľná súčasť).

V prípade, ak je skrinka inštalovaná v blízkosti stanice (max. 3 m), závod je povinný použiť predlžovacie zariadenie káblov s prepojovacou súpravou. Profil káblov je funkciou vzdialenosti medzi medzi stanicou a elektrickou skrinkou. (Konzultujte s našim Projektovým a Vývojovým oddelením).

Ak chcete pri uvádzaní stanice do prevádzky vyhotoviť niekoľko testov funkčnosti, je potrebné počítať s dostatočným objemom vody, pričom je zároveň potrebné i uvedenie stanice pod napätie (napájací kábel musí prechádzať cez ochranné puzdro až do elektrickej skrine).

3. Pripojte vetranie na 2 výstupy s priemerom 90.

V PRÍPADE TERÉNU BEZ RIZIKA ZAPLAVENIA A BEZ SPODNEJ VODY

V prípade nestabilného terénu použite pažiny alebo akýkoľvek iný prostriedok na zabránenie posunu terénu počas realizácie výkopu až po násyp zariadení.

1. Vyhotovte dno zo železobetónu spolu s cementom 250Kg/m³.
2. Umiestnite stanicu tak, aby sa oceľové tyče výstuže nachádzali pod nádržou a aby boli ukotvené do spomínaného dna.
3. Uistite či je stanica v rovnováhe.
4. Pripojte prívodovú a výtlačnú kanalizáciu.
5. Nádrž naplňte čistou vodou, aby ste tak dosiahli správne zaťaženie diela a vyvážili tlak násypu
6. Okolo stanice v betóne 250 kg/m³ vyhotovte násyp na ukotvenie manipulačných ôk ktoré sa nachádzajú v spodnej časti stanice.
7. Násyp dokončte pomocou premývaného piesku.
8. Zaveďte elektrické puzdrá.
9. Okolo celej stanice vylejte betón po dĺžke 1 m.

Pozor: Pred naplnením nádrže vodou urobte bočný násyp.

Násyp vyhotovte pomocou postupných vrstiev s hrúbkou 0,5 m.

OSOBITNÉ PODMIENKY V PRÍPADE NÁJAZDU MOTOROVÝCH VOZIDIEL

Ak je stanica vystavená záťažiam spôsobovaným motorovými vozidlami, je potrebné:

- Buď vyhotoviť ochrannú dosku zo železobetónu, ktorá bude podopierať neupravovaný terén okolo celého zariadenia tak, aby dochádzalo k odolávaniu vzniknutému namáhaniu (použite vhodný liatinový poklop),
- Alebo vypracujte postranný násyp z betónu a zároveň vyhotovte ochrannú dosku zo železobetónu ktorá podoprie betónový násyp (použite vhodný liatinový poklop).

Poznámka: Prívodové a výtlačné potrubie musí byť obalené pieskom z dôvodu ochrany pre možnými budúcimi zemnými prácami.

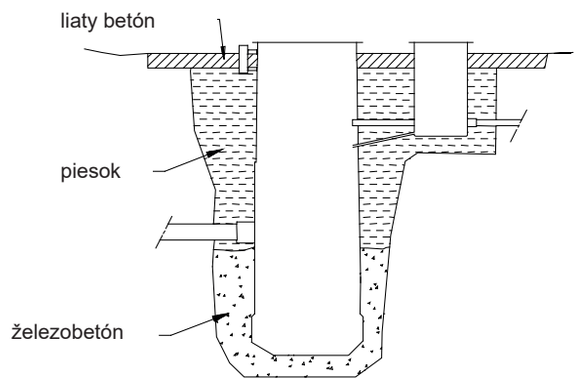

Dôležitá poznámka:
Naše stanice sa nedajú predlžovať so samostatnými nadstavcami. Prečerpávacia stanica musí byť pri návrhu naprojektovaná spolu s výstužou dna s ohľadom na výšku zariadenia.

SIMOP SK, s.r.o., Priemyselná 720, 072 22 Strážske, Slovensko,
Tel. +421 566 884 025, +421 948 093 792, e-mail: simop@simop.sk, www.simop.sk

NÁVOD K INŠTALÁCII PRE STANICU MAXIMOP

P035

V HYDROMORFNOM TERÉNE ALEBO V TERÉNE SO SPODNOU VODOU

V prípade potreby znížte hladinu spodnej vody.
V prípade nestabilného terénu použite pažiny alebo akýkoľvek iný prostriedok na zabránenie posunu terénu počas realizácie výkopu až po násyp zariadení.

1. Vyhotovte dno zo železobetónu spolu s cementom 300 Kg/m^3.
2. Umiestnite stanicu tak, aby sa oceľové tyče výstuže nachádzali pod nádržou a aby boli ukotvené do spomínaného dna.
3. Uistite či je stanica v rovnováhe.
4. Pripojte prívodovú a výtlačnú kanalizáciu.
5. Odčerpajte infiltráciu a časť tejto vody presuňte do stanice, aby ste sa mohli uistiť o správnom zaťažení diela počas jeho inštalácie.
6. Nádrž naplňte čistou vodou, aby ste tak dosiahli správne zaťaženie diela a vyvážili tlak násypu.
7. Vyhotovte násyp okolo stanice zo železobetónu spolu s cementom 300 Kg/m^3. Poznámka: Výška bočného betónového násypu bude musieť byť vypočítaná z dôvodu kompenzácie vztlaku. (Vo výpočte zohľadnite objem dna ako aj bočný betónový násyp pre hustotou 2,5).
8. Násyp dokončte pomocou premývaného piesku.
9. Zaveďte elektrické puzdrá.
10. Okolo celej stanice vylejte betón po dĺžke 1 m.

Upozornenie: Pred naplnením nádrže vodou urobte bočný násyp.

Násyp vyhotovte pomocou postupných vrstiev s hrúbkou 0,5 m.

OSOBITNÉ PODMIENKY V PRÍPADE NÁJAZDU MOTOROVÝCH VOZIDIEL

Ak je stanica vystavená záťažiam spôsobovaným motorovými vozidlami, je potrebné:

- Buď vyhotoviť ochrannú dosku zo železobetónu, ktorá bude podopierať neupravovaný terén okolo celého zariadenia tak, aby dochádzalo k odolávaniu vzniknutému namáhaniu (použite vhodný liatinový poklop).
- Alebo vypracujte postranný násyp z betónu a zároveň vyhotovte ochrannú dosku zo železobetónu ktorá podoprie betónový násyp (použite vhodný liatinový poklop).

Poznámka: Prívodové a výtlačné potrubie musí byť obalené pieskom z dôvodu ochrany pre možnými budúcimi zemnými prácami.

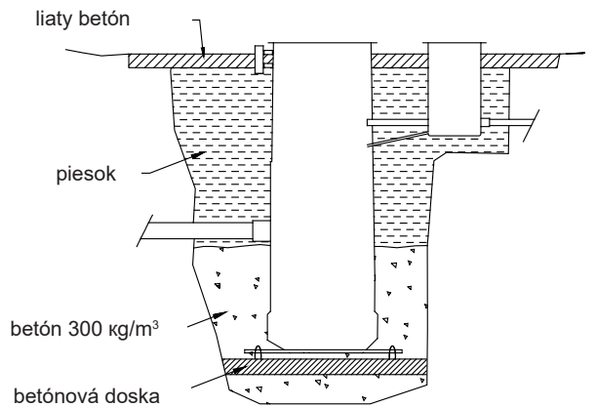

Dôležitá poznámka:
Naše stanice sa nedajú predlžovať so samostatnými nadstavcami. Prečerpávacia stanica musí byť od projektu navrhnutá s vystúženým dnom s ohľadom na výšku zariadenia. Ak bude počas projektu výška spodnej vody vyššia ako 4 metre v porovnaní s dnom prečerpávania, bude potrebné použiť nadstavec nožičiek a zároveň bude nevyhnutné použiť železobetón až po výšku nadstavca dosadacích nožičiek.

NÁVOD K INŠTALÁCII ZARIADENIA V TVARE ROVNOBEŽNOSTENIA S OTVORMI

P039

V prípade manipulácie so zariadením na mieste inštalácie je separátor nevyhnutné zavesiť s použitím 4 kotevných ôk. Skontrolujte si stav povrchovej úpravy prv, než pristúpite k inštalácii do zeme.

1. Preveďte zemné práce.
2. Dno výkopu pokryte vrstvou zhutneného piesku s minimálnou hrúbkou 10 cm, zarovnajte ju do rovnováhy a zariadenie uložte tak, že pripojíte kanalizácie a vetranie.
3. Inštalácia alarmu v separátoroch rovných látok alebo tukov:

UPOZORNENIE: Na základe normy EN 858-1 CE je hladinový alarm ropných látok povinný, ak miestne úrady nestanovujú inak. Pred naplnením nádrže vodou, dajte puzdro až po upchávku a sondu zapojte na prípojku P083 v prípade separátorov ropných produktov a na prípojku P086 v prípade separátorov tukov.*
Pozor: minimálny priemer puzdra je 80 mm.

4. Urobte symetrický násyp z postupne na seba ukladaných vrstiev piesku až po hornú úroveň zariadenia. Separátor je nevyhnutné naplniť vodou, aby sa vyvážili tlaky hneď zo začiatku vyhotovovania násypu.
5. Urobte 5 cm hrubú vrstvu piesku na vrchu zariadenia. Následne vyhotovte platňu zo železobetónu, ktorá sa oprie o neupravovaný terén a ktorá musí byť zároveň schopná znášať uvedené tiaže na poklopoch. Ak je potrebné inštalovať nadstavce, inštalujte ich ešte pred zavedením betónovej platne, aby ste tak zabezpečili bezchybné tesnenie.

* v prípade separátorov ropných látok a na základe schémy 1 listu P083, prechádza objímka cez betónové nadstavce a môže sa zaviesť po naplnení separátora vodou.

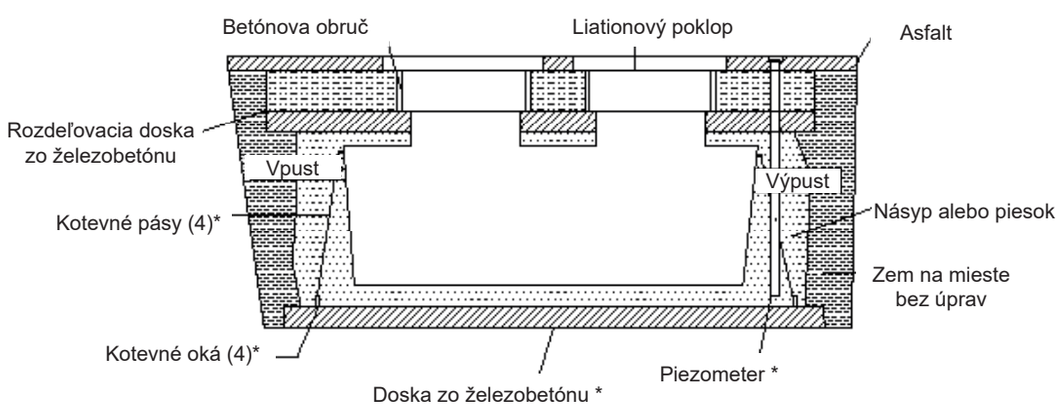

* Ukotvenie do hydromorfného terénu pomocou kotevných pásov na dne zo železobetónu (MAXIMÁLNA HORNÁ HLADINA SPODNEJ VODY = TOK VODY NA VSTUPE ZARIADENIA).
V prípade výskytu spodnej vody (vrstva spodnej vody, hydromorfný terén, ílovitý terén…) je potrebné vypracovať železobetónovú dosku so správnymi rozmermi a kovovými okami určenými na zachytenie pomocou kotevných pásov. Odporúčame vyhotoviť piezometer s priemerom 315 mm, s ochranným poklopom v hornej časti a štrkovým lôžkom a geotextilným lôžkom v spodnej časti.

NÁVOD K INŠTALÁCII ZARIADENIA V TVARE ROVNOBEŽNOSTENIA S NASTAVITEĽNÝM NADSTAVCOM

P040

V prípade manipulácie so zariadením na mieste inštalácie je separátor nevyhnutné zavesiť s použitím 4 kotevných ôk. Skontrolujte si stav povrchovej úpravy prv, než pristúpite k inštalácii do zeme.

1. Preveďte zemné práce.
2. Dno výkopu pokryte vrstvou zhutneného piesku s minimálnou hrúbkou 10 cm, zarovnajte ju do rovnováhy a zariadenie uložte tak, že pripojíte kanalizácie a vetranie.
3. Inštalácia alarmu v separátoroch ropných látok alebo mastných látok.

UPOZORNENIE: Na základe normy EN 858-1 CE je hladinový alarm ropných látok povinný, ak miestne úrady nestanovujú inak.

Pred naplnením nádrže vodou, dajte puzdro až po upchávku a sondu zapojte na prípojku P083 v prípade separátorov ropných produktov a na prípojku P086 v prípade separátorov mastných látok.

Pozor: minimálny priemer puzdra je 80 mm.

4. Urobte symetrický násyp z postupne na seba ukladaných vrstiev piesku až po hornú úroveň zariadenia. Separátor je nevyhnutné naplniť vodou, aby sa vyvážili tlaky hneď zo začiatku vyhotovovania násypu.
5. Následne vyhotovte rozvodovú platňu zo železobetónu, ktorá sa oprie o neupravovaný terén a ktorá musí byť zároveň schopná znášať uvedené tiaže na poklopoch. Po otvorení poklopov je potrebné použiť cez vnútro nadstavcov tmelové tesnenie spolu s polyuretánovým lepidlom typu P.U. 40 na čerpadlo okolo oceľových nadstavcov a to z dôvodu zabezpečenia tesnosti medzi obdĺžnikovým krytom a nadstavcom.

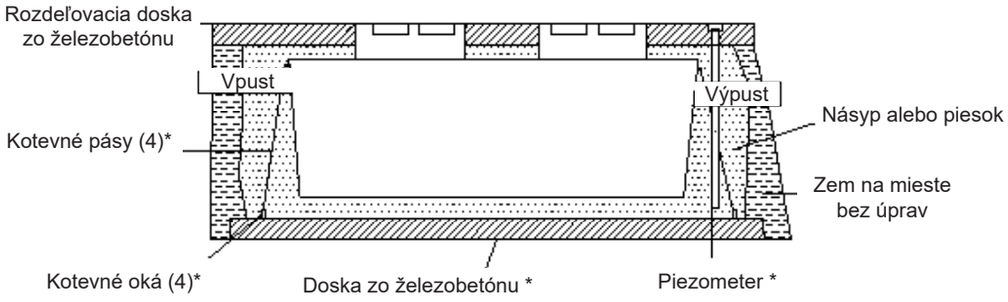

* Ukotvenie do hydromorfného terénu pomocou kotevných pásov na dne zo železobetónu
(MAXIMÁLNA HORNÁ HLADINA SPODNEJ VODY = TOK VODY NA VSTUPE ZARIADENIA).
V prípade výskytu spodnej vody (vrstva spodnej vody, hydromorfný terén, ílovitý terén…) je potrebné vypracovať železobetónovú dosku so správnymi rozmermi a kovovými okami určenými na zachytenie pomocou kotevných pásov.
Odporúčame vyhotoviť piezometer s priemerom 315 mm, s ochranným poklopom v hornej časti a štrkovým lôžkom a geotextilným lôžkom v spodnej časti.

SIMOP
TECHNOLÓGIE PRE OCHRANU ŽIVOTNÉHO PROSTREDIA

To najlepšie našej zemi

NÁVOD K INŠTALÁCII POLYESTEROVÝCH NÁDRŽÍ (OKREM SKLADOVACÍCH)

Vo vodorovnom, spevnenom a nehydromorfnom teréne (bez výskytu spodnej vody)

P050

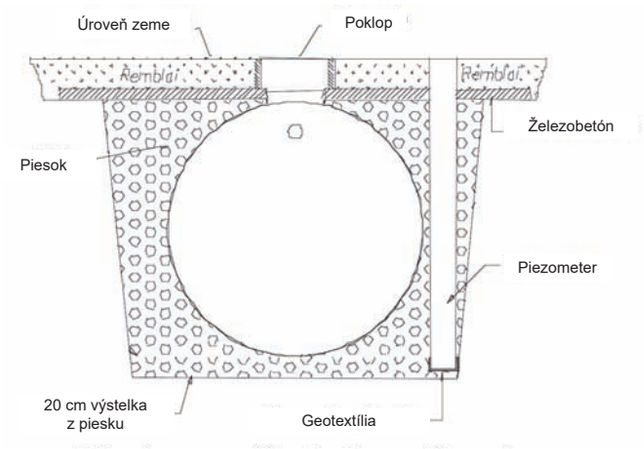

MANIPULÁCIA

- Nádrže musia byť manipulované pomocou závesných viazacích reťazí, ktoré sa prichytia na závesné oká a pomocou zdvíhacieho stroja (nie zdvižného vozíka s vidlicami) prispôsobeného na objem nádrže.
- Závesné viazacie reťaze sú dodávané spoločnosťou, ktorá zabezpečuje inštaláciu.
- Umožniť prístup potrebných dopravných prostriedkov na miesto inštalácie (kamióny s návesom alebo špeciálny konvoj) .

Poznámka:

Pre nádrže dlhšie ako 6 metrov, je vhodné použiť rameno (nedodávame) prispôsobenú na zdvíhanie nádrže vzhľadom na jej váhu.

OSADENIE NÁDRŽE

- Pripravte výstelku z natlačeného piesku o výške 20 cm rovnomerne rozmiestnenú po celej ploche. Následne umiestnite vodorovne nádrž a pripojte vstupné a výstupné potrubie.
- Ak to umožňuje topografia územia, vykonajte na spodku výkopu odvodnenie s gravitačnou evakuáciou smerom k odtoku (priekopa, stoka, jarček).
- Montáž piezometra o minimálnom Ø 315 mm, ktorý bude na dolnom konci uzatvorený geotextíliou (umožní kontrolu úrovne vody okolo nádrže pri vyprázdňovaní).

Realizácia bočného obsypu:

1. fáza: nádrž obsypať 50 cm vrstvou piesku.
2. fáza: naplniť nádrž vodou do výšky 50 cm.
3. fáza: Opakovať fázy 1 a 2 až do úrovne prelezových otvorov.

- Odporúča sa hydraulické stlačenie bočného násypu prostredníctvom saturácie vody; v prípade rizika presunutia drobných čiastočiek medzi násyp a okolité prostredie, je nevyhnutné umiestniť na rozhranie geotextíliu proti kontaminácii.
- Možnosť násypu z humusu do maximálnej výšky 50 cm nad horný generátor nádrže. (Používajte polyetylénové alebo polyesterové nadstavce pre osadenie poklopu na úroveň zeme).

Osobitné upozornenie:

V nasledujúcich prípadoch po úplnom naplnení nádrže, osaďte samonosnú dosku zo spevneného betónu, ktorá sa bude opierať o stabilizovaný neporušený terén po celom obvode výkopu:

1. V prípade násypu vyššieho ako 50 cm nad horným generátorom nádrže.
2. V prípade zaťaženie prechádzajúcich vozidiel vo vzdialenosti menšej ako 4 m od okrajov výkopu.
3. V prípade použitia betónového nadstavca.
4. V prípade zaťaženie spôsobeného extrémnymi klimatickými podmienkami.

VÝKOPOVÉ PRÁCE

- Mimo akejkoľvek budovy vykopte samostatný výkop pre každú nádrž.
- Steny výkopu musia byť vo vzdialenosti približne 50 cm od nádrže po celom obvode.
- Dolná časť opornej obmurovky vytvárajúca oddeľovací násyp sa musí nachádzať aspoň 4 m okolo nádrže.

VYPRÁZDŇOVANIE NÁDRŽE

- Pred vyprázdnením nádrže sa uistite, že v piezometri nie je vody.
- V prípade prítomnosti vody, presuňte vyprázdňovanie na neskôr alebo vyprázdnite vodu, ktorá sa nachádza v piezometri za pomoci čerpadla počas vyprázdňovania a až do opätovného naplnenia celého zariadenia vodou.
- Informujte majiteľa alebo zodpovednú osobu o tomto stave kvôli najbližšiemu vyprázdňovaniu.

Upozornenie: Tento inštalačný list sa vzťahuje len na vodorovné terény, stabilizované terény s nehydromorfnou pôdou, územia bez rizika povodní a bez prítomnosti spodnej vody.

SIMOP SK, s.r.o., Priemyselná 720, 072 22 Strážske, Slovensko,
Tel. +421 566 884 025, +421 948 093 792, e-mail: simop@simop.sk, www.simop.sk

SIMOP
TECHNOLÓGIE PRE OCHRANU ŽIVOTNÉHO PROSTREDIA

To najlepšie našej zemi

NÁVOD K INŠTALÁCII POLYESTEROVÝCH NÁDRŽÍ (OKREM SKLADOVACÍCH)

V ílovitej pôde a/alebo hydromorfnej (prítomnosť spodnej vody)

P053

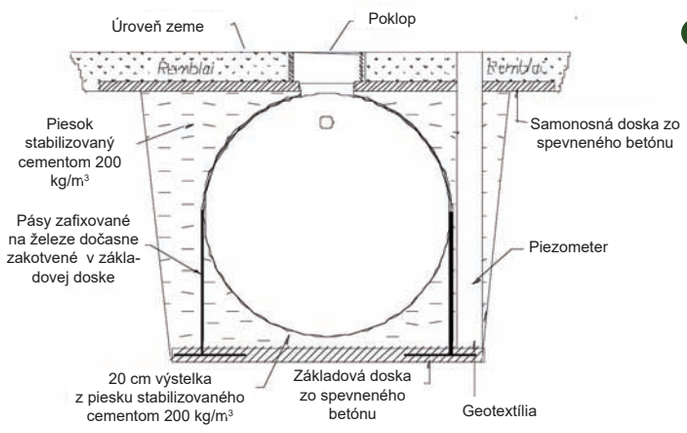

MANIPULÁCIA

- Nádrže musia byť manipulované pomocou závesných viazacích reťazí, ktoré sa prichytia na závesné oká a pomocou zdvíhacieho stroja (nie zdvižného vozíka s vidlicami) prispôsobeného na objem nádrže.
- Závesné viazacie reťaze sú dodávané spoločnosťou, ktorá zabezpečuje inštaláciu.
- Umožniť prístup potrebných dopravných prostriedkov na miesto inštalácie (kamióny s návesom alebo špeciálny konvoj) .

Poznámka:

Pre nádrže dlhšie ako 6 metrov, je vhodné použiť rameno (nedodávame) prispôsobenú na zdvíhanie nádrže vzhľadom na jej váhu.

VÝKOPOVÉ PRÁCE

Upozornenie: Hĺbkové osadenie nádrže musí byť vypočítané tak, aby výška podzemnej vody nepresahovala horný generátor nádrže.

- Mimo akejkoľvek budovy vykopte samostatný výkop pre každú nádrž a ak je to potrebné zadržte spodnú vodu až do konca zemných prác do ukončenia zasypávania prístroja.
- Steny výkopu musia byť vo vzdialenosti približne 50 cm od nádrže po celom obvode.
- Dolná časť opornej obmurovky vytvárajúca oddeľovací násyp sa musí nachádzať aspoň 4 m okolo nádrže.

OSADENIE NÁDRŽE

- Pripravte základovú dosku zo spevneného betónu a po stranách umiestnite železné Tor, tvoriace slučky, ktoré budú použité na upnutie osadzovacích pásov, aby vyrovnali vztlak.
- Na základovú betónovú dosku položte výstelku z piesku stabilizovaného cementom 200kg/m³ o výške 20 cm, rovnomerne rozmiestnenú po celej ploche.
- Následne umiestnite vodorovne nádrž a pripojte vstupné a výstupné potrubie.
- Montáž piezometra o minimálnom Ø 315 mm, ktorý bude na dolnom konci uzatvorený geotextíliou (umožní kontrolu úrovne vody okolo nádrže pri vyprázdňovaní).

Realizácia bočného obsypu:

1. fáza: Nádrž obsypať 50cm vrstvu piesku stabilizovaného cementom 200kg/m³.
2. fáza: Naplniť nádrž vodou do výšky 50 cm.
3. fáza: Opakovať fázy 1 a 2 až do úrovne prielezných otvorov.

Odchýlka bočného obsypu:

V prípade osadenia v neílovitej pôde, stabilizovanom teréne so slabým sklonom je možné nahradiť piesok stabilizovaný cementom 200kg/m³ pieskom (v žiadnom prípade nesmie prístroj obsypaný hlinou ani netriedenou zeminou)

Realizácia vyššieho násypu:

Je možne obsypávať humusom do maximálnej výšky 50 cm nad horným generátorom nádrže (použite polyetylénové alebo polyesterové nadstavce, aby poklop nádrže dosiahol úroveň zeme).

Osobitné opatrenia:

V nasledujúcich prípadoch po úplnom naplnení nádrže, osaďte samonosnú dosku zo spevneného betónu, ktorá sa bude opierať o stabilizovaný neporušený terén po celom obvode výkopu:

1. V prípade násypu vyššieho ako 50 cm nad horným generátorom nádrže.
2. V prípade zaťaženie prechádzajúcich vozidiel vo vzdialenosti menšej ako 4 m od okrajov výkopu.
3. V prípade použitia betónového nadstavca.
4. V prípade zaťaženie spôsobeného extrémnymi klimatickými podmienkami.

POZNÁMKA:

Revízny otvor odolný voči možnému dopravnému zaťaženiu.

VYPRÁZDŇOVANIE NÁDRŽE

Kompletné vyprázdnenie na konci leta s vyčistením a vysatím pozostatkov na dne nádrže pred naplnením na zimné obdobie.

SIMOP SK, s.r.o., Priemyselná 720, 072 22 Strážske, Slovensko,
Tel. +421 566 884 025, +421 948 093 792, e-mail: simop@simop.sk, www.simop.sk

SIMOP
TECHNOLÓGIE PRE OCHRANU ŽIVOTNÉHO PROSTREDIA

To najlepšie našej zemi

NÁVOD K INŠTALÁCII SKLADOVACÍCH NÁDRŽÍ Z POLYETYLÉNU

P052

Inštalácia do nehydromorfneho terénu - neíloviteho terénu - terénu bez podzemnej vody

Inštalácia do hydromorfného terénu - ílovitého terénu - terénu s podzemnou vodou

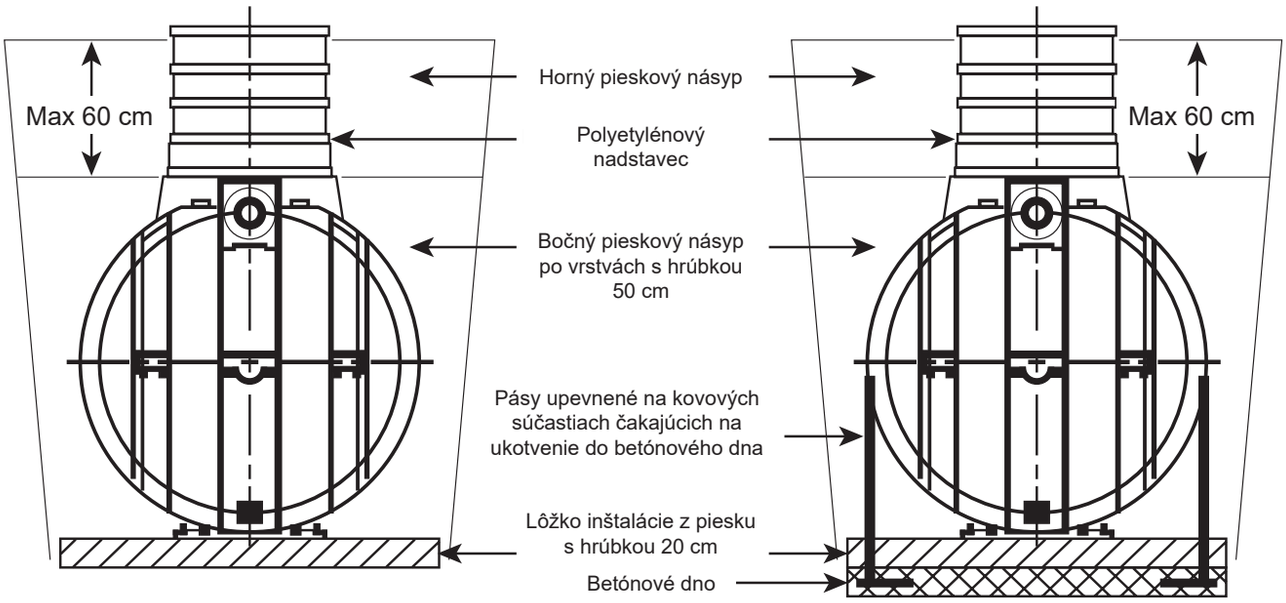

INŠTALÁCIA

Vyhotovte dno zo železobetónu s bočným osadením manipulačných uší z ocele, ktoré budú tvoriť okruh a ktoré sa použijú na zavesenie kotevných pásov umožňujúcich vyváženie statického vztlaku.
Na betónové dno umiestnite lôžko z piesku stabilizovaného cementom 200kg/m³ o výške 20 cm, s nivelizáciou vo všetkých smeroch. Následne položte nádrž do rovnováhy a pripojte vstupnú a výstupnú kanalizáciu.

Vyhotovte bočný násyp:

1. fáza: realizácia vrstvy 50 cm stabilizovaného piesku s cementom 200kg/m³ okolo nádrže.
2. fáza: naplnenie nádrže vodou do výšky 50 cm.
3. fáza: zopakovať fázy 1 a 2 až po hladinu priezorov.

Výnimka pre bočný násyp: v prípade osadzovania nádrže do neílovitého, stabilizovaného terénu s nízkym sklonom je možné piesok stabilizovaný cementom 200kg/m³ nahradiť obyčajným pieskom (žiaden zemný alebo akýkoľvek iný násyp).

Realizácia horného násypu

Možnosť násypu humusom do výšky maximálne 50 cm nad hornú povrchovú čiaru nádrže (použiť polyetylénové alebo polyesterové nadstavce pre umiestnenie krytov nádrže na úroveň vyhotovenej zeme).

Potrebné opatrenia:
pre nádrže IBR alebo INR, odstráňte colson, ktorý drží predfilter umiestnený pod krytom nádrže.

VÝKOPOVÉ PRÁCE

Pozor: Výškopisné osadenie nádrže musí byť vypočítané tak, aby výška vrstvy pozemnej vody nepresahovala hladinu tvoriacej čiary nádrže.
Pre každú nádrž vyhotovte samostatný výkop a v prípade potreby znížte hladinu podzemnej vody až na konci násypu zariadenia. Steny výkopu sa musia nachádzať približne 50 cm okolo nádrže. Spodná časť úkosu, ktorá tvorí oddeľovací násyp sa musí nachádzať minimálne 4 m okolo nádrže.

OSOBITNÉ UPOZORNENIA

Po realizácii bočného násypu a kompletnom naplnení nádrže vyhotovte tesne nad hornou povrchovou čiarou nádrže samonosnú dosku zo železobetónu, ktorá bude dosadať na stabilizovaný a nehybný terén okolo jamy a to v nasledovných prípadoch:

- V prípade násypu viac ako 50 cm nad povrchovou čiarou nádrže.
- V prípade presného preťaženia zapríčineného prechodom vozidiel minimálne 4 m od okraja jamy.
- V prípade použitia betónových nadstavcov.
- V prípade preťaženia zapríčineného extrémnymi klimatickými podmienkami.

SIMOP SK, s.r.o., Priemyselná 720, 072 22 Strážske, Slovensko,
Tel. +421 566 884 025, +421 948 093 792, e-mail: simop@simop.sk, www.simop.sk

SIMOP
TECHNOLÓGIE PRE OCHRANU ŽIVOTNÉHO PROSTREDIA

To najlepšie našej zemi

NÁVOD K INŠTALÁCII SKLADOVACÍCH NÁDRŽÍ Z POLYESTERU

P054

Inštalácia do nehydromorfneho terénu - neíloviteho terénu - terénu bez podzemnej vody

Inštalácia do hydromorfného terénu - ílovitého terénu - terénu s podzemnou vodou

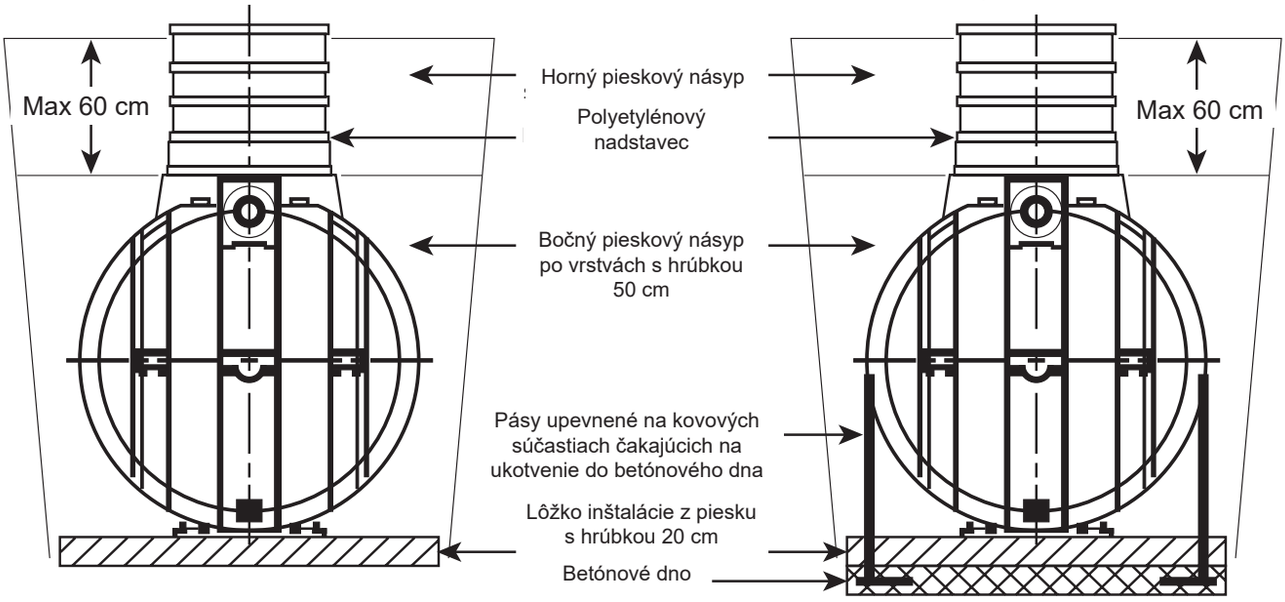

INŠTALÁCIA

Vyhotovte dno zo železobetónu s bočným osadením manipulačných uší z ocele, ktoré budú tvoriť okruh a ktoré sa použijú na zavesenie kotevných pásov umožňujúcich vyváženie statického vztlaku.
Na betónové dno umiestnite lôžko z piesku stabilizovaného cementom 200kg/m^3 o výške 20 cm, s nivelizáciou vo všetkých smeroch. Následne položte nádrž do rovnováhy a pripojte vstupnú a výstupnú kanalizáciu.

Vyhotovte bočný násyp

1. fáza: realizácia vrstvy 50 cm stabilizovaného piesku s cementom 200kg/m^3 okolo nádrže.
2. fáza: naplnenie nádrže vodou do výšky 50 cm.
3. fáza: zopakovať fázy 1 a 2 až po hladinu priezorov.

Výnimka pre bočný násyp: v prípade osadzovania nádrže do neílovitého, stabilizovaného terénu s nízkym sklonom je možné piesok stabilizovaný cementom 200kg/m^3 nahradiť obyčajným pieskom (žiaden zemný alebo akýkoľvek iný násyp).

Realizácia horného násypu

Možnosť násypu humusom do výšky maximálne 50 cm nad hornú povrchovú čiaru nádrže (použiť polyetylénové alebo polyesterové nadstavce pre umiestnenie krytov nádrže na úroveň vyhotovenej zeme).

VÝKOPOVÉ PRÁCE

Pozor: Výškopisné osadenie nádrže musí byť vypočítané tak, aby výška vrstvy pozemnej vody nepresahovala hladinu tvoriacej čiary nádrže.
Pre každú nádrž vyhotovte samostatný výkop a v prípade potreby znížte hladinu podzemnej vody až na konci násypu zariadenia. Steny výkopu sa musia nachádzať približne 50 cm okolo nádrže. Spodná časť úkosu, ktorá tvorí oddeľovací násyp sa musí nachádzať minimálne 4 m okolo nádrže.

OSOBITNÉ UPOZORNENIA

Po realizácii bočného násypu a kompletnom naplnení nádrže vyhotovte tesne nad hornou povrchovou čiarou nádrže samonosnú dosku zo železobetónu, ktorá bude dosadať na stabilizovaný a nehybný terén okolo jamy a to v nasledovných prípadoch:

- V prípade násypu viac ako 50 cm nad povrchovou čiarou nádrže.
- V prípade presného preťaženia zapríčineného prechodom vozidiel minimálne 4 m od okraja jamy.
- V prípade použitia betónových nadstavcov.
- V prípade preťaženia zapríčineného extrémnymi klimatickými podmienkami.

MANIPULÁCIA

S nádržami sa manipuluje pomocou kotevných reťazí, ktoré sa zavesia na manipulačné uši nachádzajúce sa vo vrchnej časti obruče a pomocou zdvíhacieho zariadenia (okrem vysokozdvižného vozíka s vidlicami) prispôsobeného objemu nádrže. Je potrebné pripraviť vhodnú dostupnosť miesta pre osadenie (možná prístupnosť pre kamióny s polo prívesom alebo s nadrozmerným nákladom).
Poznámka: v prípade nádrží s dĺžkou väčšou ako 6 metrov odporúčame použitie vahadla (nie je súčasťou dodávky) prispôsobeného nádrži s ohľadom na jej váhu.

SIMOP SK, s.r.o., Priemyselná 720, 072 22 Strážske, Slovensko,
Tel. +421 566 884 025, +421 948 093 792, e-mail: simop@simop.sk, www.simop.sk

PRÍRUČKA INŠTALÁCIE PRE POLYETYLÉNOVÉ ODLUČOVAČE ROPNÝCH LÁTOK VIAŽUCA SA NA TECHNICKÉ LISTY 6647 A 6648

P060

INŠTALÁCIA DO STABILIZOVANÉHO TERÉNU NIE HYDROMORFNÉHO, NIE HLINITÉHO, NIE BAHNITÉHO, BEZ SPODNEJ VODY

INŠTALÁCIA DO STABILIZOVANÉHO TERÉNU HYDROMORFNÉHO, NIE HLINITÉHO, NIE BAHNITÉHO, MAXIMÁLNA VÝŠKA PODZEMNEJ VODY = VÝSTUPNÝ TOK VODY

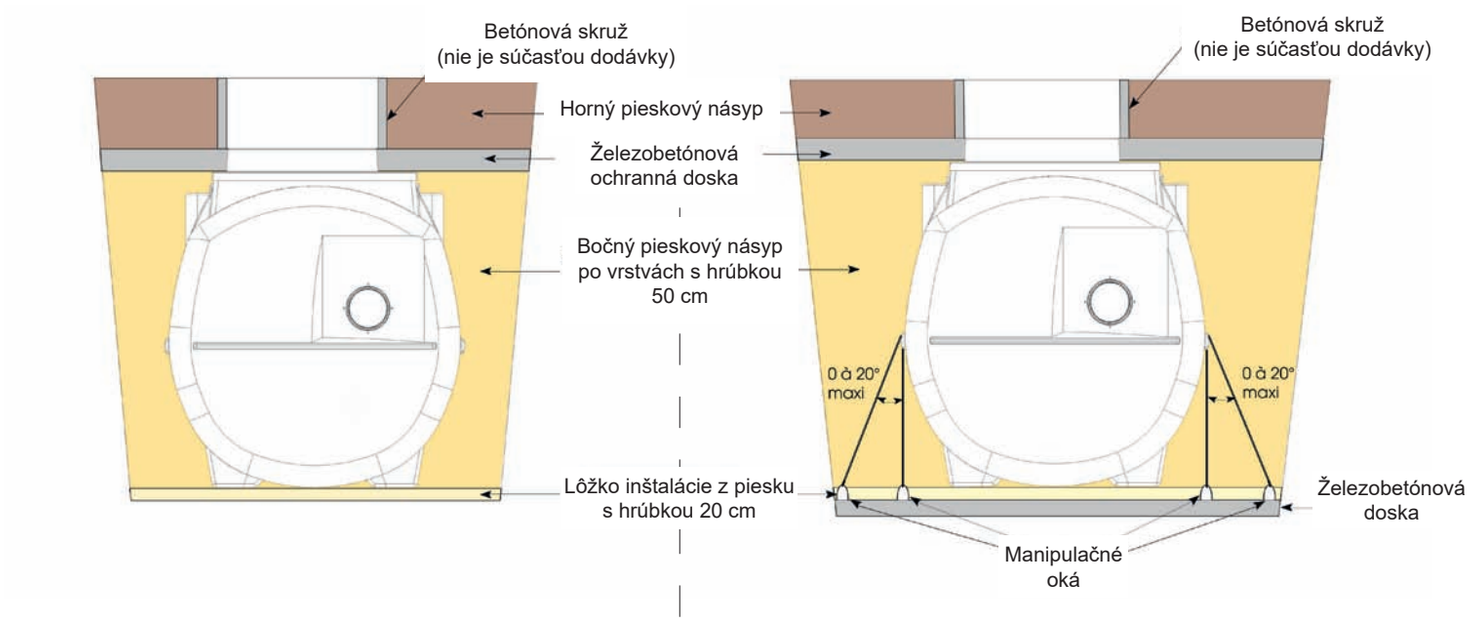

VÝKOPOVÉ PRÁCE

Upozornenie: altimetrické umiestnenie nádrže sa musí vypočítať tak, že výška hladiny podzemnej vody nepresiahne výstupný tok vody.

Pre každú nádrž vyhotovte samostatný výkop a v prípade potreby znížte hladinu podzemnej vody až do ukončenia prác na zasypávaní zariadenia.

Steny výkopu sa musia nachádzať približne 70 cm okolo nádrže. Spodná časť valu z hliny sa musí nachádzať minimálne 4 m okolo nádrže.

MANIPULÁCIA

Nádrže sa musia manipulovať pomocou reťazových závesov, ktoré sa pripevnia na manipulačné oká umiestnené na bočnej strane nádrže a pomocou zdvíhacieho zariadenia prispôsobeného na objem nádrže. Je nutné zabezpečiť dostupnosť pre dopravné prostriedky prispôsobenú miestu inštalácie (nákladné autá s návesom).

REALIZÁCIA OCHRANNEJ BETÓNOVEJ DOSKY SO SILNOU VÝSTUŽOU

1. V prípade násypu väčšieho ako 50 cm nad horným generátorom nádrže.
2. V prípade výskytu spodnej vody.
3. V prípade preťaženia v dôsledku prechádzajúcich motorových vozidiel menej ako 4 metre od okraja.
4. V prípade použitia betónových rámov.
5. V prípade preťaženia v dôsledku extrémnych klimatických podmienok.

Táto ochranná betónová doska so silnou výstužou sa musí opierať o stabilizovaný nie kyprý terén okolo výkopu.

Upozornenie: pred realizáciou betónovej dosky musí byť nádrž úplne naplnená.

ZÁVESNÝ REMEŇ

Je dôležité používať remenec CA3/FX15 pri ich upevňovaní okolo nádrže a na železá, nesmú byť príliš napnuté, aby sa zabránilo tomu, aby nádrž získala oválny tvar.

OSOBITNÝ PRÍPAD

V prípade uloženia do nestabilnej a/alebo bahnitej pôdy, je potrebné urobiť postranný zásyp z piesku zhutneného na 200 kg/m^3.

SIMOP SK, s.r.o., Priemyselná 720, 072 22 Strážske, Slovensko,
Tel. +421 566 884 025, +421 948 093 792, e-mail: simop@simop.sk, www.simop.sk

POPIS ULOŽENIA VZŤAHUJÚCI SA NA TECHNICKÉ LISTY: 6025, 6048

P070/071

VÝKOPOVÉ PRÁCE

ULOŽENIE DO STABILNEJ NEHYDROMORFNEJ, NEÍLOVITEJ, NEBAHNITEJ PÔDY BEZ PRÍTOMNOSTI SPODNEJ VODY

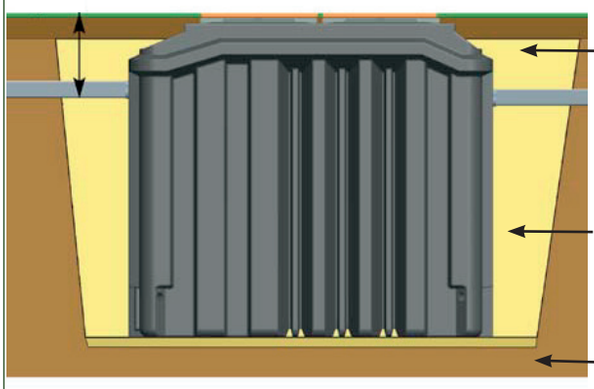

Vrchný zásyp

Železobetónová ochranná doska

Postranný pieskový zásyp po 50 cm vrstvách a naplnenie nádrže vodou

Pieskové podložie 10 cm

ULOŽENIE DO STABILNEJ NEHYDROMORFNEJ, NEÍLOVITEJ, NEBAHNITEJ PÔDY BEZ PRÍTOMNOSTI SPODNEJ VODY

Betónová skruž uložená na betónovú dosku

Liatinový poklop a betónová skruž (nie je súčasťou dodávky)

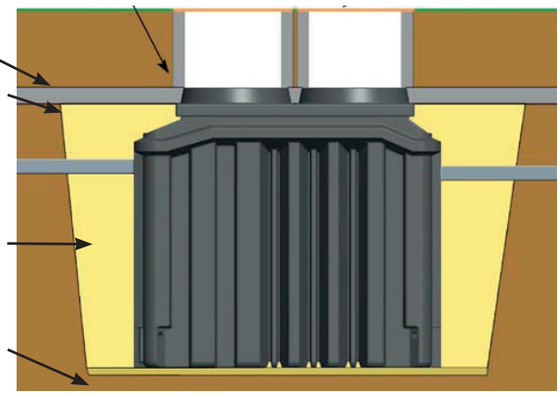

ULOŽENIE DO STABILNEJ, HYDROMORFNEJ A/ALEBO ÍLOVITEJ A/ALEBO BAHNITEJ PÔDY MAXIMÁLNA VÝŠKA HLADINY SPODNEJ VODY = 1m NAD DNOM NÁDRŽE

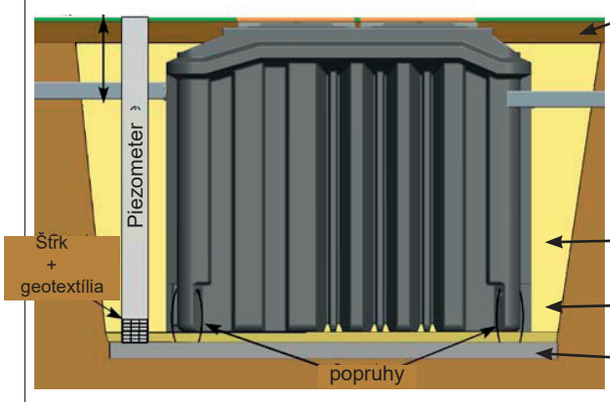

Vrchný zásyp

Železobetónová ochranná doska

Postranný pieskový zásyp po 50 cm vrstvách a naplnenie nádrže vodou

Pieskové podložie 10 cm

Železobetónová základová doska

ULOŽENIE DO STABILNEJ, HYDROMORFNEJ A/ALEBO ÍLOVITEJ A/ALEBO BAHNITEJ PÔDY MAXIMÁLNA VÝŠKA HLADINY SPODNEJ VODY = 1m NAD DNOM NÁDRŽE

Betónová skruž uložená na betónovú dosku

Liatinový poklop a betónová skruž (nie je súčasťou dodávky)

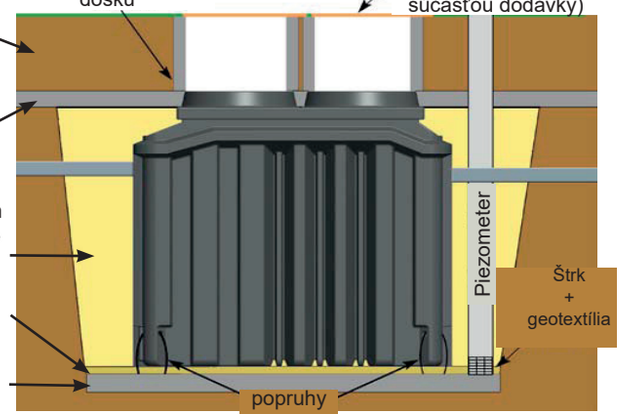

Osobitný prípad:
V prípade uloženia do nestabilnej a/alebo bahnitej pôdy, je potrebné urobiť postranný zásyp z piesku z piesku zhutneného na 200 kg/m^3.

Pozor:
Urobte osobitný výkop pre každú z nádrží a, ak je to potrebné, znížte hladinu spodnej vody až do zasypania zariadenia.
Steny výkopu by mali byť vzdialené zhruba 30 cm okolo celej nádrže.
Spodok skoseného výkopu by mal byť vo vzdialenosti min. 4m okolo celej nádrže.
Postranný zásyp pieskom sa musí robiť súčasne s plnením nádrže vodou.

Zhotovenie ochrannej zosilnenej železobetónovej dosky:

1) V prípade zásypu vyššieho ako 50 cm nad hladinou vody pri vpuste.
2) V prípade bodového zaťaženia kvôli prechádzaniu vozidiel menej ako 4m od okraja výkopu.
3) V prípade použitia betónových nadstavcov.
4) V prípade preťaženia v dôsledku extrémnych klimatických podmienok.

Táto zosilnená železobetónová ochranná doska sa musí opierať o stabilnú a nezmiešanú pôdu po celom obvode výkopu. Pozor, pred zhotovením betónovej dosky musí byť nádrž kompletne naplnená.

POPIS ULOŽENIA PRE BIOXYMOP VZŤAHUJÚCI SA NA TECHNICKÉ LISTY: 6025, 6048

P070/071

MANIPULÁCIA

Počas vykládky a osadenia musí byť mikročistiareň zdvíhaná pomocou manipulačných popruhov. Medzi popruhmi sa musí použiť vahadlo, aby zdvihové sily pôsobili na nádrž zvislo.

- Reťaze/popruhy a vahadlo dodá montážna firma.
- Pripravte prístup pre dopravné prostriedky prispôsobený miestu uloženia (možný prístup pre ťahač s návesom).

PRIPOJENIE VODY

Vpust a výpust mikročistiarne sú označené nápismi (viď foto).
Na mikročistiarni sú spojky DN 100 na vpust/výpust, ktoré sa potom spoja s PVC rúrou DN 100.

Prívodné a odvodné potrubie musia byť v sklone minimálne 2% (pozor: berte do úvahy sadanie terénu).
1 m pred vpustom a po výpuste mikročistiarne nesmie byť na potrubí žiadne 90° koleno.

ELEKTRICKÉ PRIPOJENIE

V priebehu výkopu vložte medzi čistiareň a kontrolnú skrinku chráničku. Vytiahnite si kábel potrebný na napájanie recirkulačného čerpadla a kompresora, s prispôsobeným prierezom kábla.

Prierez kábla (mm^2)	2.5
Max. vzdialenosť skrinka/čistička (m)	205

Pred akýmkoľvek zásahom do elektrickej inštalácie ju odpojte od prúdu.
Ovládací panel od Vašej čističky musí byť nainštalovaný v interiéri.

VETRANIE

Pripojenie vetrania mikročistiareň musí spĺňať XP DTU 64.1
Ilustrácia nižšie zobrazuje dierovanie na prípojky primárneho a sekundárneho vetrania na čističku.

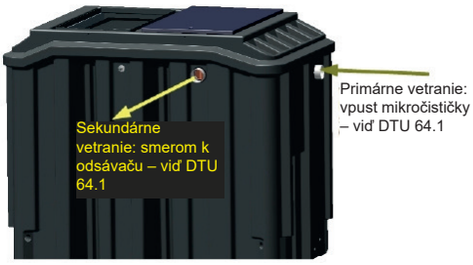

Prívod vzduchu je zabezpečený prostredníctvom spádového potrubia odpadových vôd cez primárne vetranie s jeho priemerom (min. 100 mm) až na voľný vzduch a nad obývané priestory. Fermentačné plyny sa musia odsať pomocou vetracieho systému vybaveného statickým, alebo veterným odsávačom umiestneným 0,40m nad krovom a aspoň 1m od strešného okna a akejkoľvek inej ventilácie. Ventilácia s priemerom Ø 50 mm umiestnená priamo na kompresore musí byť nutne vyvedená na úroveň prirodzeného terénu a prevyšovať ju pasívnym odsávacím systémom (typu huba).

POPIS ULOŽENIA PRE POLYETYLÉNOVÉ ODLUČOVAČE ROPNÝCH LÁTOK VZŤAHUJÚCI SA NA TECHNICKÉ LISTY: 6645 a 6649

P072

VÝKOPOVÉ PRÁCE

ULOŽENIE DO STABILNEJ NEHYDROMORFNEJ, NEÍLOVITEJ, NEBAHNITEJ PÔDY BEZ PRÍTOMNOSTI SPODNEJ VODY

ULOŽENIE DO STABILNEJ, HYDROMORFNEJ A/ALEBO ÍLOVITEJ A/ALEBO BAHNITEJ PÔDY MAXIMÁLNA VÝŠKA HLADINY SPODNEJ VODY = 1m NAD DNOM NÁDRŽE

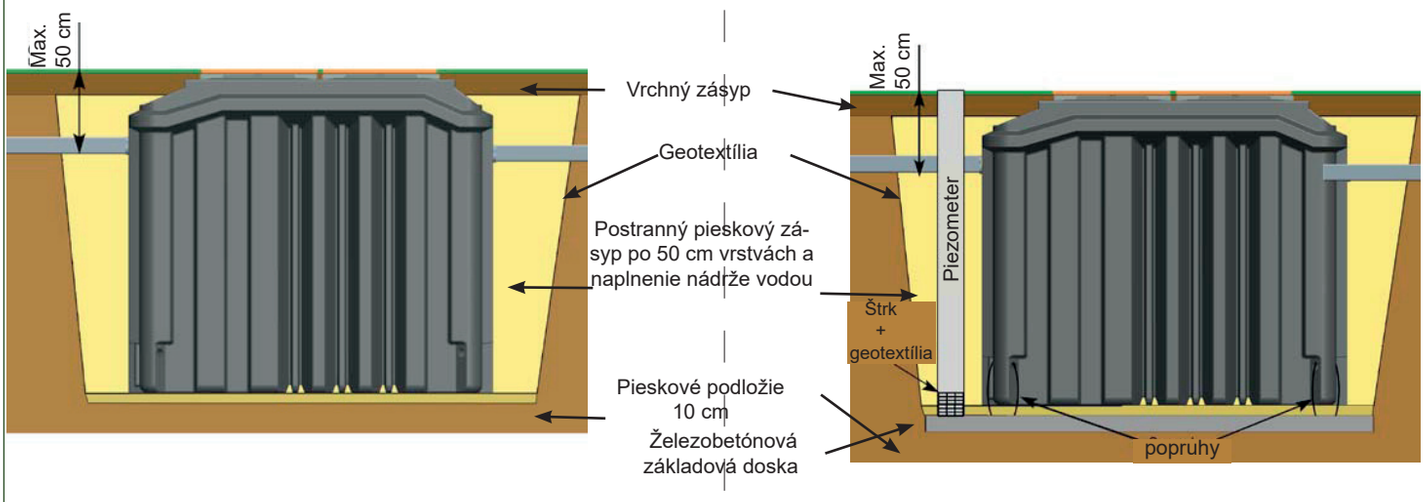

Pozor:
Výškopisné umiestnenie nádrže, musí byť vypočítané tak, aby výška podzemnej vody nebola nad hladinou vody na vstupe.
Urobte osobitný výkop pre každú z nádrží a, ak je to potrebné, znížte hladinu spodnej vody až do zasypania zariadenia.
Steny výkopu by mali byť vzdialené zhruba 30 cm okolo celej nádrže a musia byť pokryté geotextíliou.
Spodok skoseného výkopu by mal byť vo vzdialenosti min. 4m okolo celej nádrže.
Postranný zásyp pieskom sa musí robiť súčasne s plnením nádrže vodou.

Zhotovenie ochrannej zosilnenej železobetónovej dosky:

1) V prípade zásypu vyššieho ako 50 cm nad hladinou vody pri vpuste.
2) V prípade bodového zaťaženia kvôli prechádzaniu vozidiel menej ako 4 m od okraja výkopu.
3) V prípade použitia betónových nadstavcov.
4) V prípade preťaženia v dôsledku extrémnych klimatických podmienok.

Táto zosilnená železobetónová ochranná doska sa musí opierať o stabilnú a nezmiešanú pôdu po celom obvode výkopu. Pozor, pred zhotovením betónovej dosky musí byť nádrž kompletne naplnená.

Osobitný prípad:

V prípade uloženia do nestabilnej a/alebo bahnitej pôdy, je potrebné urobiť postranný zásyp z piesku zhutneného na 200 kg/m^3.
V prípade popraskanej pôdy, musí byť geotextília použitá po celej ploche výkopu.

POPIS ULOŽENIA PRE POLYETYLÉNOVÉ ODLUČOVAČE ROPNÝCH LÁTOK VZŤAHUJÚCI SA NA TECHNICKÉ LISTY: 6645 a 6649

P072

MANIPULÁCIA

Počas vykládky a osadenia musí byť odlučovač zdvíhaný pomocou manipulačných popruhov. Medzi popruhmi sa musí použiť vahadlo, aby zdvihové sily pôsobili na nádrž zvislo.

- Reťaze/popruhy a vahadlo dodá montážna firma.
- Pripravte prístup pre dopravné prostriedky prispôsobený miestu uloženia (možný prístup pre ťahač s návesom).

PRIPOJENIE VODY

Vpust a výpust odlučovača sú označené nápismi.
Odlučovač má kužeľovitý vpust a výpust, je preto ľahké pripojiť potrubie (bez kĺbov).

POPRUHY

V prípade prítomnosti spodnej vody je nevyhnutné dať popruhy na spodnú železobetóvú dosku. Hmotnosť železobetónovej dosky sa musí vypočítať tak, aby sa zamedzilo vztlaku, keď je zariadenie prázdne.

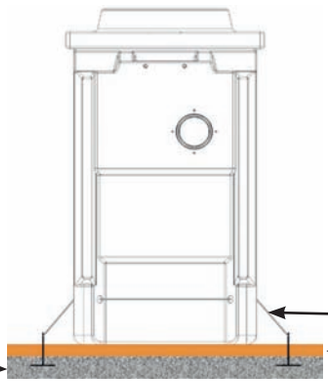

príklad popruhov
separátor NS15

POZNÁMKA: Pri zariadeniach so strednou pevnosťou (napr.: NS15), popruhy nebudú mať vplyv na túto pevnosť (viď foto).

ODVETRANIE A KÁBLOVÉ PRIPOJENIE

Doporučujeme inštalovať odvetranie pomocou ø 100, ktoré je umiestnené na boku zariadenia.

Káblové pripojenie pre sensor tukov a kalu musí byť urobené cez ø 50, ktorý sa nachádza na druhej strane zariadenia.

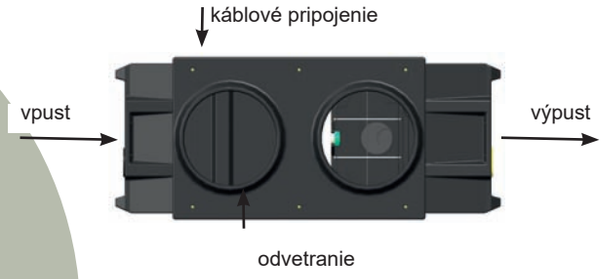

POPIS ULOŽENIA PRE BIOXYMOP 9-12 EO VZŤAHUJÚCI SA NA TECHNICKÝ LIST: 6030

P073

VÝKOPOVÉ PRÁCE

Modely BIOXYMOP by nemali byť inštalované v zaplaviteľnej oblasti, do nepriepustnej pôdy a vo zvažujúcom sa teréne.

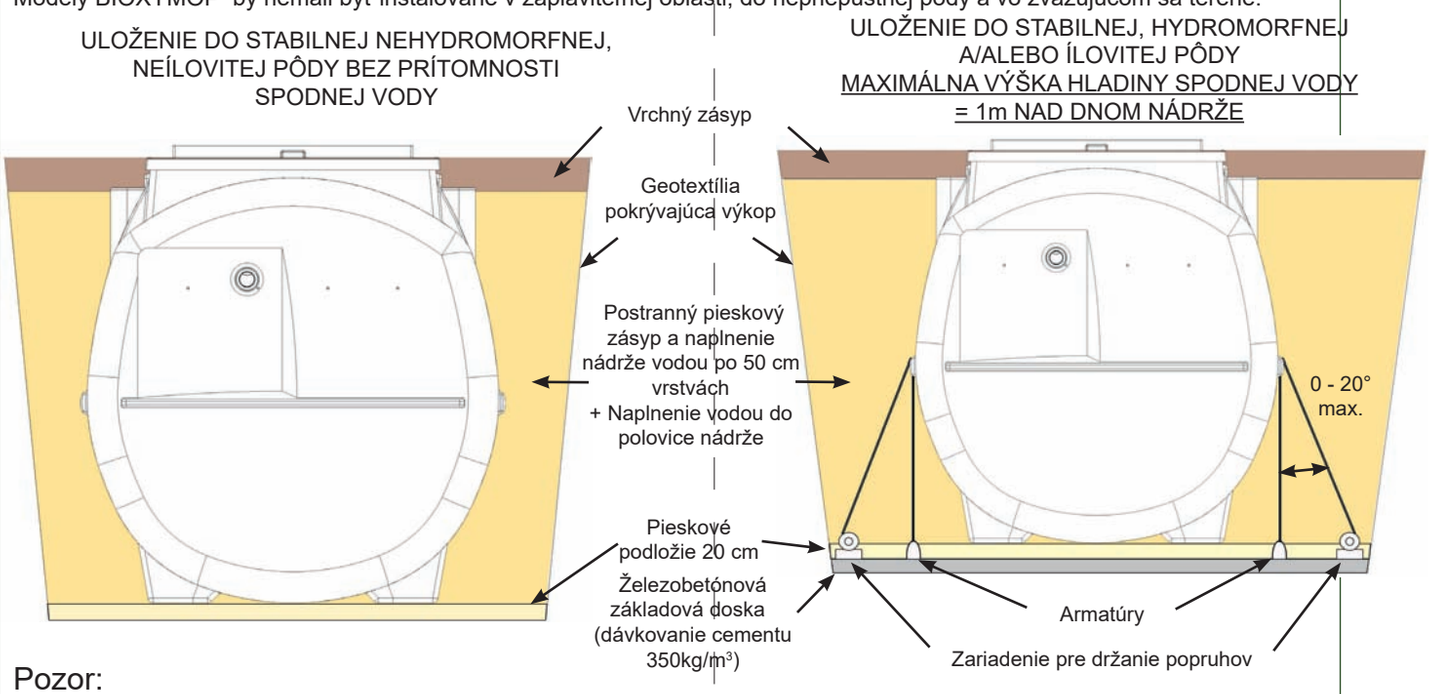

Pozor:

Výškové umiestnenie nádrže musí byť spočítané tak, aby výška hladiny spodnej vody neprekročila úroveň výpustu nádrže.
Urobte osobitný výkop pre každú z nádrží a, ak je to potrebné, znížte hladinu spodnej vody pod úroveň základovej dosky až do zasypania zariadenia.
Steny výkopu by mali byť vzdialené zhruba 30 cm okolo celej nádrže a hĺbka maximálne 2,30 m.
Pozor : Výkopy hlbšie ako 1,3 m musia byť v súlade s predpismi príslušnej krajiny, týkajúcimi sa najmä ochrany vykopávok.
Postranný zásyp pieskom sa musí robiť súčasne s plnením nádrže vodou.
Zasypte pieskom až na úroveň 5 cm nad vpustom nádrže. Potom dokončite zasypávanie s ornou pôdou až do úrovne krytu mikročističky.

Je nevyhnutné naplniť prevzdušňovaciu nádrž (priestor, ktorý obsahuje čistiace baktérie).

Zhotovenie ochrannej zosilnenej železobetónovej dosky:

1) V prípade použitia nadstavcov.
2)V prípade bodového zaťaženia kvôli prechádzaniu vozidiel menej ako 4m od okraja výkopu.
3) V prípade preťaženia v dôsledku extrémnych klimatických podmienok.

Táto zosilnená železobetónová ochranná doska sa musí opierať o stabilnú a nezmiešanú pôdu po celom obvode výkopu.
Pozor, pred zhotovením betónovej dosky musí byť nádrž kompletne naplnená.

Osobitný prípad:

V prípade uloženia do nestabilnej a/alebo bahnitej pôdy, je potrebné urobiť postranný zásyp z piesku zhutneného na 200 kg/m³.

POPIS ULOŽENIA PRE BIOXYMOP 9-12 EO VZŤAHUJÚCI SA NA TECHNICKÝ LIST: 6030

P073

MANIPULÁCIA

Počas vykládky a osadenia musí byť mikročistička zdvíhaná pomocou manipulačných popruhov. Medzi popruhmi sa musí použiť vahadlo, aby zdvihové sily pôsobili na nádrž zvislo.

- Reťaze/popruhy a vahadlo dodá montážna firma.
- Pripravte prístup pre dopravné prostriedky prispôsobený miestu uloženia (možný prístup pre ťahač s návesom).

PRIPOJENIE VODY

Vpust a výpust mikročističky sú označené nápismi (viď foto).

Na mikročističke sú spojky DN 100 na vpust/výpust, ktoré sa potom spoja s PVC rúrou DN 100.

Prívodné a odvodné potrubie musia byť v sklone minimálne 2% (pozor: berte do úvahy sadanie terénu).

1 m pred vpustom a po výpuste mikročističky nesmie byť na potrubí žiadne 90° koleno.

ELEKTRICKÉ PRIPOJENIE

V priebehu výkopu vložte medzi čističku a kontrolnú skrinku chráničku. Vytiahnite si kábel potrebný na napájanie recirkulačného čerpadla a kompresora, s prispôsobeným prierezom kábla:

Prierez kábla (mm^2)	2.5
Max. vzdialenosť skrinka/čistička (m)	205

Pred akýmkoľvek zásahom do elektrickej inštalácie ju odpojte od prúdu.
Ovládací panel od Vašej čističky musí byť nainštalovaný v interiéri.
Vyhradený 16 A (ampérový) istič musí byť umiestnený pred ovládacou skrinkou Bioxymopu.

VETRANIE

Pripojenie vetrania mikročističky musí spĺňať NF DTU 64.1
Ilustrácia nižšie zobrazuje dierovanie na prípojky primárneho a sekundárneho vetrania na čističku.

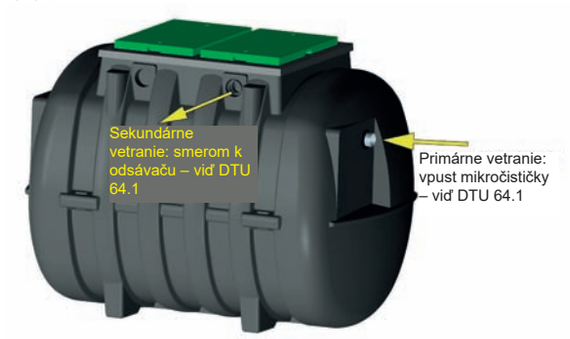

Prívod vzduchu je zabezpečený prostredníctvom spádového potrubia odpadových vôd cez primárne vetranie s jeho priemerom (min. 100 mm) až na voľný vzduch a nad obývané priestory. Fermentačné plyny sa musia odsať pomocou vetracieho systému vybaveného statickým alebo veterným odsávačom umiestneným 0,4 m nad krovom a aspoň 1m od strešného okna a akejkoľvek inej ventilácie.

POPIS ULOŽENIA LAPAČA TUKOV Z NEREZU (BI/AI/CN/CA)

Umiestňovanie mimo pôdy alebo umiestňovanie v stabilizovanom nehydromorfnom horizontálnom teréne (bez podzemnej vody)

P108

ZARIADENIE S POKLOPMI

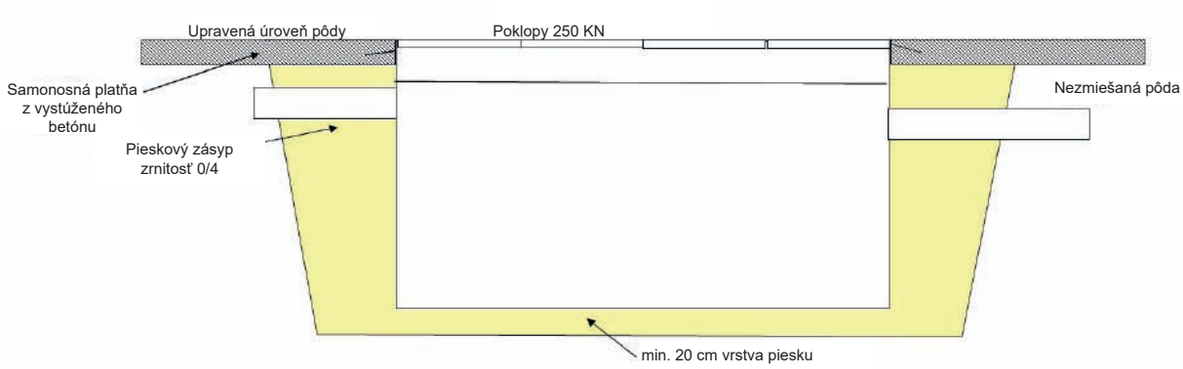

MANIPULÁCIA

- Nádrže musia byť premiestňované pomocou zdvíhacích reťazí, ktoré sa musia zavesiť na zdvíhacie krúžky umiestnené v rohoch zariadenia.
- Zdvíhacie reťaze musia byť dodané montážnou firmou.
- Počítajte s prístupom dopravných prostriedkov prispôsobeným miestu inštalácie (možný prístup nákladných áut s návesmi).

ULOŽENIE MIMO ZEME

Umiestnite zariadenia na betónový kryt na rovnakej úrovni.
Napojte vstup a výstup, odporúča sa použiť spojky z rôznych materiálov
Ventilácia: viď príručka C010.

VÝKOPOVÉ PRÁCE

Pre každú nádrž realizujte samostatný výkop a ak je to potrebné, zrazte hladinu podzemnej vody až do konca prác na zasýpaní zariadenia.

Steny výkopu musia byť približne 50 cm okolo nádrže.

Spodná časť svahu tvoriaceho oddeľovací násyp zeminy sa musí nachádzať minimálne 4 m okolo nádoby.

ULOŽENIE NÁDRŽE, ZARIADENIE S POKLOPMI

Realizujte úložné pieskové lôžko 20 cm min, vyrovnané a nivelované vo všetkých smeroch. Následne umiestnite nádrž do rovnakej úrovne a napojte vstupné a výstupné potrubie. Odporúča sa použitie spojok z rôznych materiálov. Následne umiestnite nádobu do úrovne a pripojte vstupné a výstupné potrubie. Odporúča sa použiť spojky z rôznych materiálov.

Realizácia bočného násypu :

1. fáza: Umiestnenie 50 cm vrstvy piesku (zrnitosť 0/4) okolo nádrže.
2. fáza: Naplniť nádrž vodou do 50 cm výšky. Jednotlivé časti sa musia plniť zároveň.
3. fáza: Zopakovať etapy 1 a 2 až po úroveň montážnych otvorov.

Špeciálne upozornenia

Po realizácii bočného násypu a po úplnom naplnení nádrže realizujte samonosnú platňu z vystuženého betónu opierajúcu sa o stabilizovaný a nesypký terén okolo výkopu a to v nasledujúcich prípadoch:

1. Ak je zariadenie vybavené vekami 250 KN.
2. V prípade čiastočného preťaženia spôsobeného prechodom vozidiel minimálne 4 m od okraja výkopu.
3. V prípade preťaženia spôsobeného extrémnymi klimatickými podmienkami.

Ventilácia: viď príručka C010.

POPIS ULOŽENIA LAPAČA TUKOV Z NEREZU (BI/AI/CN/CA)

Umiestňovanie mimo pôdy alebo umiestňovanie v stabilizovanom nehydromorfnom horizontálnom teréne (bez podzemnej vody)

P108

ZARIADENIE S KRYTMI

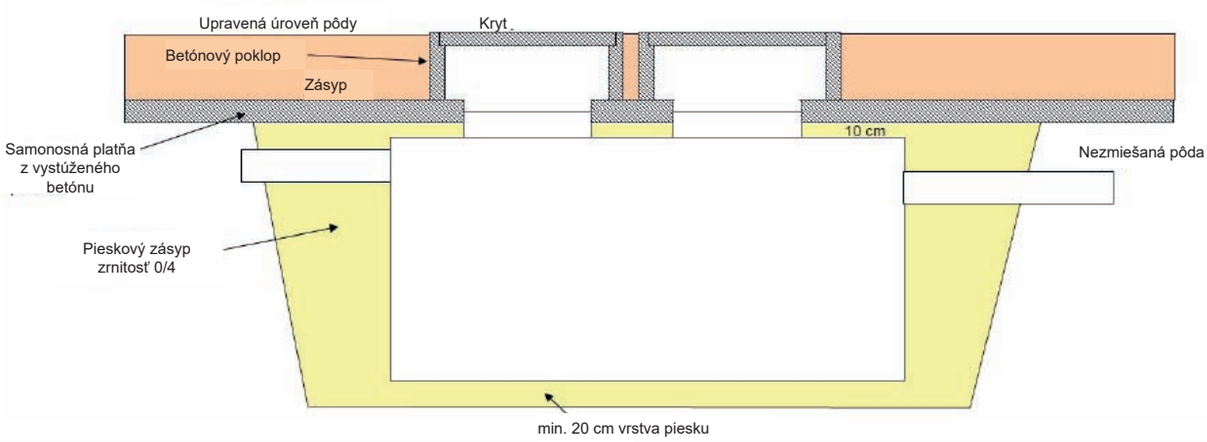

MANIPULÁCIA

- Nádrže musia byť premiestňované pomocou zdvíhacích reťazí, ktoré sa musia zavesiť na zdvíhacie krúžky umiestnené v rohoch zariadenia.
- Zdvíhacie reťaze musia byť dodané montážnou firmou.
- Počítajte s prístupom dopravných prostriedkov prispôsobeným miestu inštalácie (možný prístup nákladných áut s návesmi).

VÝKOPOVÉ PRÁCE

Pozor: Pri inštalácii nádrže do zeme musí byť hĺbka výkopu vypočítana tak, aby úroveň spodnej vody nepresahovala úroveň vrchnej časti separátora tukov.

Pre každú nádrž realizujte samostatný výkop a ak je to potrebné, zrazte hladinu podzemnej vody až do konca prác na zasýpaní zariadenia.

Steny výkopu musia byť približne 50 cm okolo nádrže.

Spodná časť svahu tvoriaceho oddeľovací násyp zeminy sa musí nachádzať minimálne 4 m okolo nádoby.

ULOŽENIE NÁDRŽE, ZARIADENIE S KRYTMI

Realizujte úložné pieskové lôžko 20 cm min, vyrovnané a nivelované vo všetkých smeroch. Následne umiestnite nádrž do rovnakej úrovne a napojte vstupné a výstupné potrubie. Odporúča sa použitie spojok z rôznych materiálov. Následne umiestnite nádobu do úrovne a pripojte vstupné a výstupné potrubie. Odporúča sa použiť spojky z rôznych materiálov.

Realizácia bočného násypu :

1. fáza: Umiestnenie 50 cm vrstvy piesku (zrnitosť 0/4) okolo nádrže.
2. fáza: Naplniť nádrž vodou do 50 cm výšky. Jednotlivé časti sa musia plniť zároveň.
3. fáza: Zopakovať etapy 1 a 2 až po úroveň montážnych otvorov.

Špeciálne upozornenia

Po realizácii bočného násypu a po úplnom naplnení nádrže a po vyhotovení 10 cm vrsty piesku povyše zariadenia, realizujte samonosnú platňu z vystuženého betónu opierajúcu sa o stabilizovaný a nesypký terén okolo výkopu a to v nasledujúcich prípadoch:

1. V prípade použitia betónových nadstavcov.
2. V prípade čiastočného preťaženia spôsobeného prechodom vozidiel minimálne 4 m od okraja výkopu.
3. V prípade preťaženia spôsobeného extrémnymi klimatickými podmienkami.

Ventilácia: viď príručka C010.

POPIS ULOŽENIA LAPAČA TUKOV Z NEREZU (BI/AI/CN/CA)

Umiestňovanie v ílovitom a/alebo hydromorfnom teréne (prítomnosť podzemnej vody)

P109

ZARIADENIE S POKLOPMI

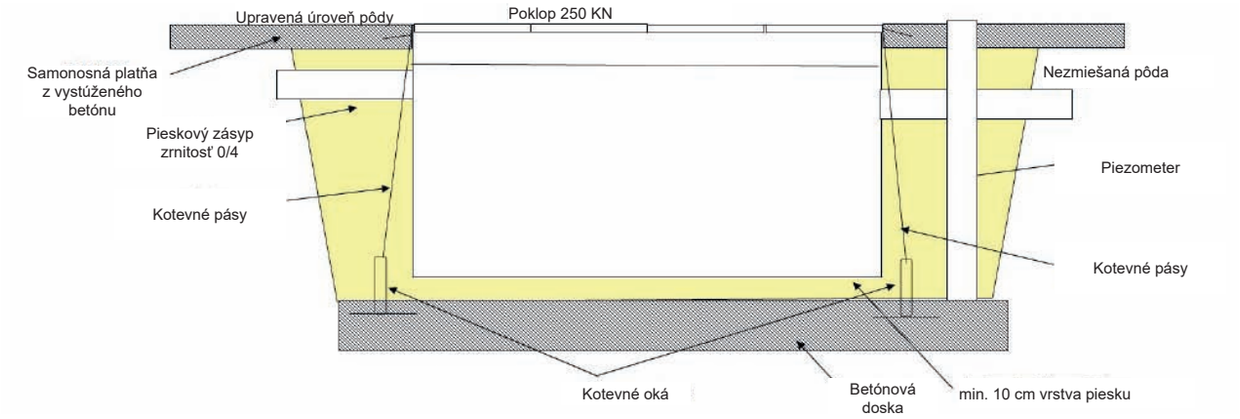

MANIPULÁCIA

- Nádrže musia byť premiestňované pomocou zdvíhacích reťazí, ktoré sa musia zavesiť na zdvíhacie krúžky umiestnené v rohoch zariadenia.
- Zdvíhacie reťaze musia byť dodané montážnou firmou.
- Počítajte s prístupom dopravných prostriedkov prispôsobeným miestu inštalácie (možný prístup nákladných áut s návesmi).

VÝKOPOVÉ PRÁCE

Pozor: Pri inštalácii nádrže do zeme musí byť hĺbka výkopu vypočítana tak, aby úroveň spodnej vody nepresahovala úroveň vrchnej časti separátora tukov.

Pre každú nádrž realizujte samostatný výkop a ak je to potrebné, zrazte hladinu podzemnej vody až do konca prác na zasýpaní zariadenia.

Steny výkopu musia byť približne 50 cm okolo nádrže.

Spodná časť svahu tvoriaceho oddeľovací násyp zeminy sa musí nachádzať minimálne 4 m okolo nádoby.

ULOŽENIE NÁDRŽE, ZARIADENIE S POKLOPMI

Realizujte železobetónovú dosku s bočnými úchytmi, ktoré budú použité pre zavesenie pásov na ukotvenie proti vztlaku.

Na betónovej doske vytvorte pieskové lôžko 10 cm. Potom umiestnite nádobu a pripojte vstupné a výstupné potrubie, odporúča sa použitie spojok z rôznych materiálov.

Piezometer Ø 315, ktorý bude uzavretý na svojom spodnom konci geotextíliou ukazuje hladinu vody okolo nádrže v priebehu vyprázdňovania.

Realizácia bočného násypu:

1. fáza: Umiestnenie 50 cm vrstvy piesku (zrnitosť 0/4) okolo nádrže.
2. fáza: Naplniť nádrž vodou do 50 cm výšky. Jednotlivé časti sa musia plniť zároveň.
3. fáza: Zopakovať etapy 1 a 2 až po úroveň montážnych otvorov.

Špeciálne upozornenia

Po realizácii bočného násypu a po úplnom naplnení nádrže, a po vyhotovení 10 cm vrsty piesku povyše zariadenia, realizujte samonosnú platňu z vystuženého betónu opierajúcu sa o stabilizovaný a nesypký terén okolo výkopu a to v nasledujúcich prípadoch:

1. V prípade použitia betónových nadstavcov.
2. V prípade čiastočného preťaženia spôsobeného prechodom vozidiel minimálne 4 m od okraja výkopu.
3. V prípade preťaženia spôsobeného extrémnymi klimatickými podmienkami.

Ventilácia: viď príručka C010.

POPIS ULOŽENIA LAPAČA TUKOV Z NEREZU (BI/AI/CN/CA)

Umiestňovanie v ílovitom a/alebo hydromorfnom teréne (prítomnosť podzemnej vody)

P109

ZARIADENIE S KRYTMI

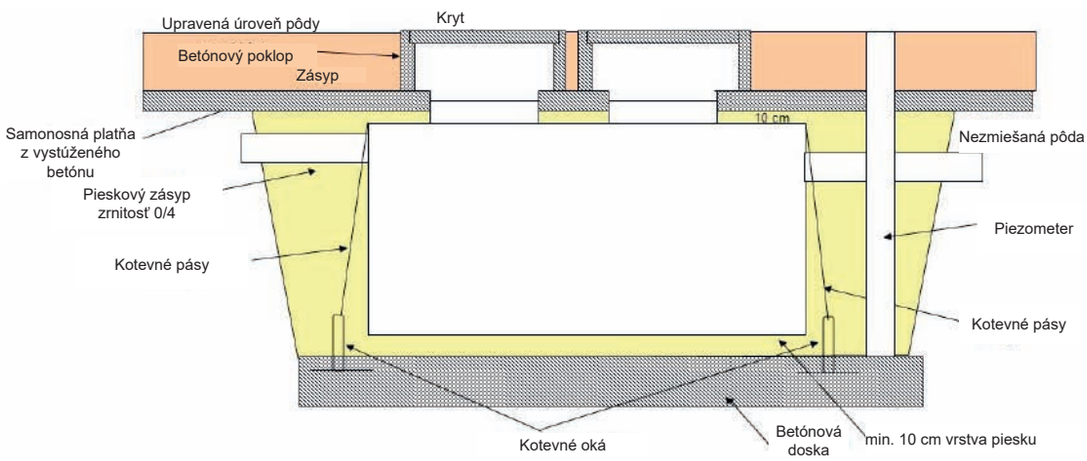

MANIPULÁCIA

- Nádrže musia byť premiestňované pomocou zdvíhacích reťazí, ktoré sa musia zavesiť na zdvíhacie krúžky umiestnené v rohoch zariadenia.
- Zdvíhacie reťaze musia byť dodané montážnou firmou.
- Počítajte s prístupom dopravných prostriedkov prispôsobeným miestu inštalácie (možný prístup nákladných áut s návesmi).

VÝKOPOVÉ PRÁCE

Pozor: Pri inštalácii nádrže do zeme musí byť hĺbka výkopu vypočítana tak, aby úroveň spodnej vody nepresahovala úroveň vrchnej časti separátora tukov.

Pre každú nádrž realizujte samostatný výkop a ak je to potrebné, zrazte hladinu podzemnej vody až do konca prác na zasýpaní zariadenia.

Steny výkopu musia byť približne 50 cm okolo nádrže.

Spodná časť svahu tvoriaceho oddeľovací násyp zeminy sa musí nachádzať minimálne 4 m okolo nádoby.

ULOŽENIE NÁDRŽE, ZARIADENIE S KRYTMI

Realizujte železobetónovú dosku s bočnými úchytmi, ktoré budú použité pre zavesenie pásov na ukotvenie proti vztlaku.

Na betónovej doske vytvorte pieskové lôžko 10 cm. Potom umiestnite nádobu a pripojte vstupné a výstupné potrubie, odporúča sa použitie spojok z rôznych materiálov.

Piezometer Ø 315, ktorý bude uzavretý na svojom spodnom konci geotextíliou ukazuje hladinu vody okolo nádrže v priebehu vyprázdňovania.

Realizácia bočného násypu:

1. fáza: Umiestnenie 50 cm vrstvy piesku (zrnitosť 0/4) okolo nádrže.
2. fáza: Naplniť nádrž vodou do 50 cm výšky. Jednotlivé časti sa musia plniť zároveň.
3. fáza: Zopakovať etapy 1 a 2 až po úroveň montážnych otvorov.

Realizácia horného násypu:

Možnosť násypu zeminou do maximálnej výšky 50 cm nad horným generátorom nádrže, v prípade zariadenia s krytom, zdvihnite montážne otvory s betónovými šachtami za účelom ich vyrovnania do úrovne upravenej zeminy.

Špeciálne upozornenia

Po realizácii bočného násypu a po úplnom naplnení nádrže, a po vyhotovení 10 cm vrsty piesku povyše zariadenia, realizujte samonosnú platňu z vystuženého betónu opierajúcu sa o stabilizovaný a nesypký terén okolo výkopu a to v nasledujúcich prípadoch:

1. V prípade použitia betónových nadstavcov.
2. V prípade čiastočného preťaženia spôsobeného prechodom vozidiel minimálne 4 m od okraja výkopu.

Ventilácia: viď príručka C010.

VENTILÁCIA PRE LAPAČE TUKOV PODĽA NORMY EN1825-2

C010

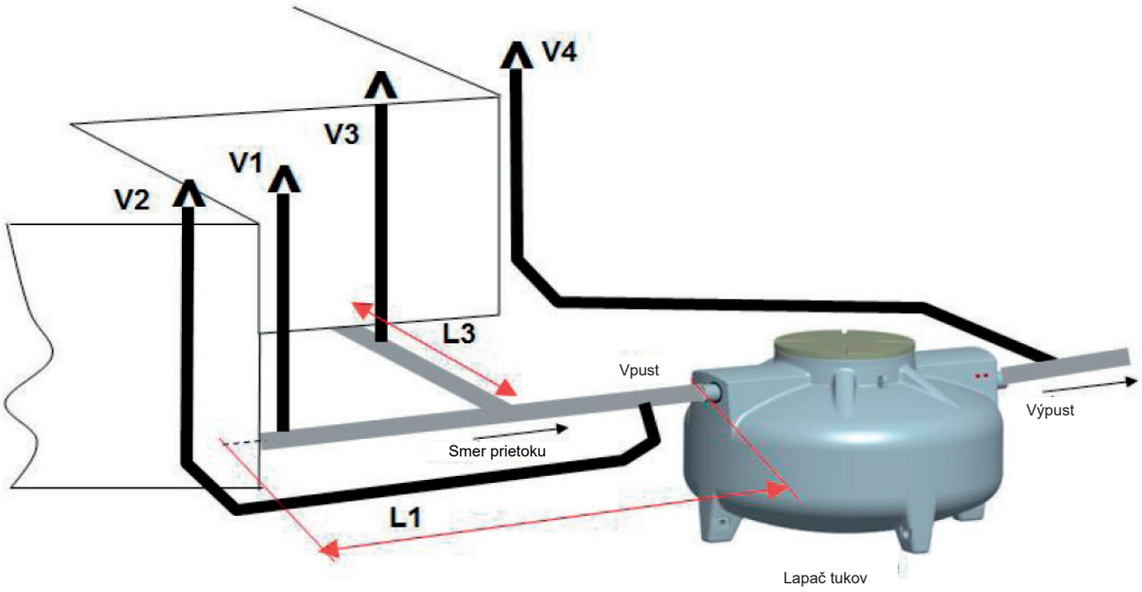

Podľa normy EN 1825-2:

Ak L1 je menšie ako 10 m, napojte ventiláciu V1 na strechu.

Ak L1 je väčšie ako 10 m, napojte ventiláciu V1 a ventiláciu V2 (prevŕtajte čo najbližšie k odlučovaču) na strechu.

Všetky potrubia dĺžky väčšej ako 5 m musia byť odvetrávané, teda ak L3 je väčšia ako 5 m, napojte ventiláciu V3 na strechu.

Predchádzajúce potrubie odlučovača musí byť tiež napojené na strechu (V4).

SIMOP

TECHNOLÓGIE PRE OCHRANU ŽIVOTNÉHO PROSTREDIA

To najlepšie našej zemi

Spoločnosť SIMOP SK , s.r.o. so sídlom v S trážskom bola založená v roku 2005 ako dcérska spoločnosť francúzskej firmy SIMOP, ktorá je lídrom na trhu vo vývoji nových technológií pre čistenie a úpravu odpadových vôd, založená v roku 1975 a má pobočky v Španielsku, Karibiku a Francúzsku. Špecializuje sa na výrobu a predaj produktov, zameraných na čistenie odpadových vôd. Zamestnáva v priemere 30 zamestnancov - odborníkov a certifikovaných zváračov.

Hlavné zamerania našej výroby:

1. Plastové produkty realizované rotačným natavovaním plastov
   - žumpy od 3 m^3 do 12 m^3
   - čističky odpadových vôd pre 4 až 8 osôb
   - vodomerné šachty
   - čerpacie stanice na naftu od 5 000 do 9 500 litrov
2. Kovové produkty (železo, nerez, INOX)
   - lapače tukov
   - separátory ropných látok
   - výroba foriem pre rotačné technológie
   - poklopy pre tesné technické otvory
   - žľabový systém pre potravinársky priemysel
   - zákazková strojárenská výroba

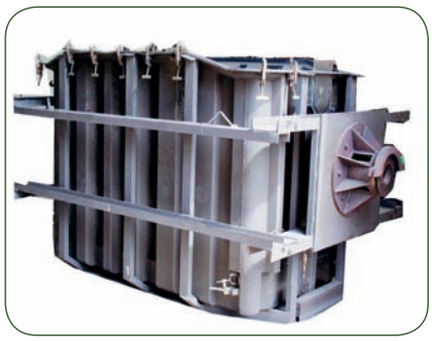

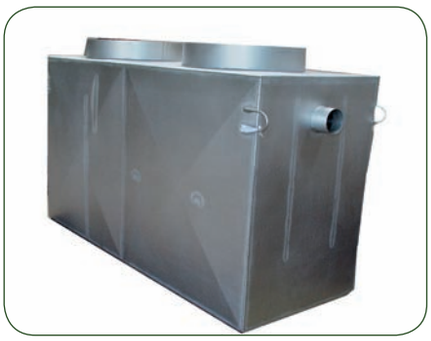

Disponujeme týmito zariadeniami:

1. Pre plastové produkty
   - linka Machine a roto mouler BRDH 10
   - okolo 30 foriem vyrobených vo vlastnej réžii
2. Pre kovové produkty
   - otryskávacia linka CARLO BAN FI – do 1500 mm šírky a 250 mm výšky plechu
   - ohýbací lis AMADA - od 80 do 130 ton
   - vysekávacia linka PULL MATIC 6C – plánovaná výmena
   - za laserovú technológiu v roku 2016
   - 2 nožnice LVD-C6-4000 a CINCINETI-C5-3000
   - striekacia linka – používaná hlavne na epoxidovú povrchovú úpravu
   - cca 20 zváracích strojov TIG-MIG – zamestnávame len certifikovaných zváračov
   - spolupráca so zinkovňou

SIMOP SK, s.r.o., Priemyselná 720, 072 22 Strážske, Slovensko,
Tel. +421 566 884 025, +421 948 093 792, e-mail: simop@simop.sk, www.simop.sk

Spoločnosť SIMOP Vám ponúka riešenia taktiež pre oblasti:

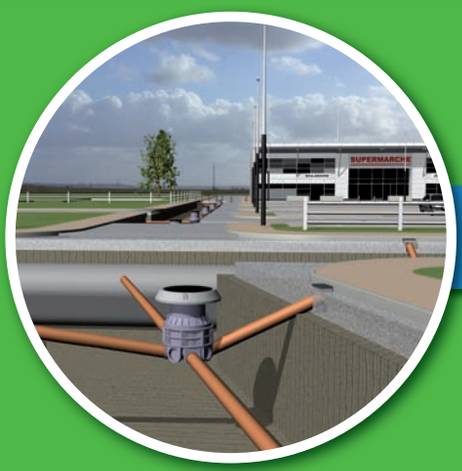

Kanalizačné šachty
a kanalizačné systémy

Stavebnicové žlaby
a šachtové poklopy

SIMOP

TECHNOLÓGIE PRE OCHRANU ŽIVOTNÉHO PROSTREDIA

Priemyselná 720
072 22 Strážske
SLOVENSKO
TEl. +421 566 884 025
+421 948 093 792
Fax +421 566 884 026
www.simop.sk
e-mail: simop@simop.sk

Certifikát ISO 9001

ISO 9001
BUREAU VERITAS
Certification

To najlepšie našej zemi

Nezáväzné informácie. Rozmery a hodnoty sú orientačné a spoločnosť si vyhradzuje právo zmeniť ich.

POBOČKY SIMOP

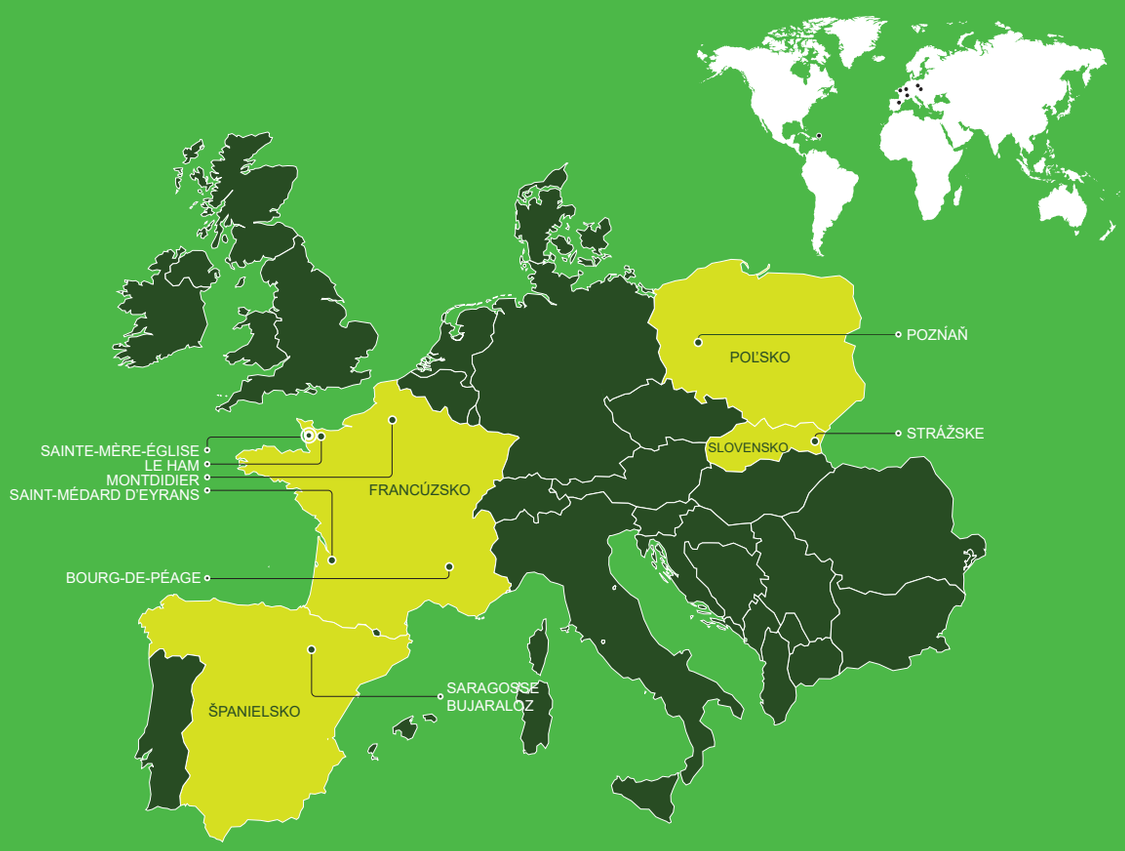

SIMOP FRANCÚZSKO
10 rue Richedoux – 50480 Sainte-Mère-Eglise
Tel. +33 (0)2 33 95 88 00 – Fax +33 (0)2 33 21 50 75
simop@simop.fr – www.simop.fr

SIMOP KARIBIK
Bâtiment 7F immeuble Covil – 97122 Baie Mahault
Tel. +33 (0)2 90 38 15 15 – Fax +33 (0)2 90 38 15 16
simop-caraibes@simop.fr

SIMOP ŠPANIELSKO
Ctra. C-230 Km 31.7 P.I.Lastra-Monegros, Parc . B1
E – 50177 BUJARALOZ (ZARAGOZA)
Tel : +34 902 212 312Fax : +34 976 17 34 88
simop@simop.es – www.simop.es

SIMOP SLOVENSKO
Prieinyselná 720 – 072 22 Strážske
Tel. +421 566 884 025 – Fax +421 566 884 026
simop@simop.sk

SIMOP POĽSKO
Simop PL Sp. z o.o. – ul. Uradzka 18k – 60-012 Poznaň
simop.pl@simop.com